IDEALUX®

Every time italian light

Энергосберегающие светодиодные приборы

Energooszczędne produkty oświetleniowe LED

2014

14

IDEALUX®
Every time italian light

INNOVA
2

INNOVA INTENSIVE
10

INNOVA ARCTIC
14

INNOVA SAHARA
16

INNOVA PARK
18

INNOVA SELF
22

BINGO SYSTEM LED
24

BINGO SYSTEM LED
BATWING
28

BINGO LED
32

REK LUCE LED
34

AMBIENTE LED
36

FUTURA
38

FLIK
46

LULY
50

DN LED
54

DUNDI LED
58

CONTROLED
62

CONTROLED SPA
68

RELAX LED
70

RELAX LED SPA
76

DARK 200/60
78

MICRO 1000/65
82

BB TECK
86

BB LED
88

ALGEBRA
90

MAT
96

FLOOTING LED
98

LIBRA
100

LATERAL 106

NUVOLO LED 108

DEDICA 112

PROFILI 120

REMISI 126

REMISI/HOT 130

SPOTLED 132
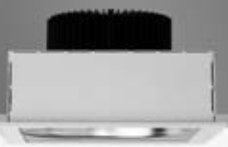

AUTOMA LED 136

GIRO LED 140

GIRO LED ASIMMETRICO 146

MINI GIRO 148

ROLLER LED 150

MINIAUTOMA LED 152

RUMBA LED
FLAMENKO LED
JWE LED
MAMBO LED
154

MOLLY 158

TEBE 162

GULI 166

GIO 168

NENE 172

LOTO 178
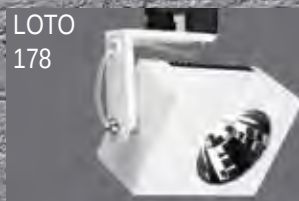

SPAZIO 1025 180

JERRIMO 184
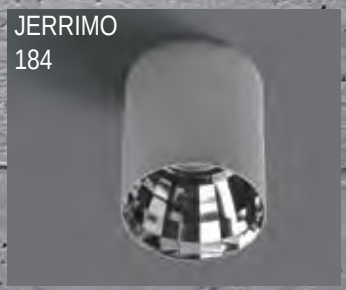

LULY SHOP 188

COCO LED 190

LOFT 194

SWING 198

ASTRO LED AS 202

ASTRO LED 206

IDEALLUX®

Every time italian light

ПРОФЕССИОНАЛИЗМ, ГИБКОСТЬ, НОВАТОРСТВО

Таковы только некоторые понятия, с помощью которых можно рассказать об IDEALLUX, итальянской компании-лидере в области светотехники.
Молодой, динамичный настрой работников IDEALLUX всегда позволял этой компании идти в ногу со временем, достигая целей, неподвластных другим.

PROFESJONALIZM, ELASTYCZNOŚĆ, INNOWACYJNOŚĆ

To tylko niektóre ze słów opisujących firmę IDEALLUX, włoskiego lidera w branży oświetleniowej.
Młody i dynamiczny duch zespołu pracowników pozwolił firmie IDEALLUX na podążanie z duchem czasu, a także na osiągnięcie tego, czego innym się jeszcze nie udało osiągnąć.

MADE IN ITALY

Изделия IDEALLUX являются техническими, имеют минималистический дизайн и всегда изготовлены с максимальным уровнем аккуратности.
Знак MADE IN ITALY является гарантией качества, внимания в выборе материалов и выполнении деталей.

Produkty IDEALLUX to wyroby techniczne o minimalistycznym designie wykonane z najwyższą dokładnością.
Znak MADE IN ITALY jest gwarancją jakości, dbałości o dobór materiałów oraz o szczegóły.

В январе компания IDEALLUX получила новый важный сертификат, 100% MADE IN ITALY (100%-ное ИТАЛЬЯНСКОЕ ПРОИЗВОДСТВО). Подобный сертификат способен переполнить гордостью любое итальянское предприятие и является отправной точкой для продолжения совершенствования по всем направлениям.

Для получения права маркировать свои изделия знаком 100% MADE IN ITALY компания IDEALLUX обеспечила удовлетворение серии особых требований и теперь в течение года будет подвергаться инспекционным проверкам соответствия.

Одним из основных требований этой сертификации является полное размещение производства в Италии (производство этой компании из зоны Ломеллины исторически размещается на улице Виа Казингино) и использование полуфабрикатов, также произведенных в Италии. Другим требованием является применение при производстве традиционных итальянских методов ремесленного производства, что и наблюдается в цехе производства, сборки и электромонтажа компании IDEALLUX. Еще одно требование - это производство осветительных приборов исключительно собственного дизайна и проекта. Это требование полностью удовлетворяется владельцами компании в лице ее основателя Раина Клаудио, который является генератором идей и разработок каждого изделия от IDEALLUX.

IDEALLUX wzbogaca się o nowy, ważny certyfikat: certyfikat 100% MADE IN ITALY, przyznany firmie w styczniu. To certyfikat, który w jakimkolwiek momencie historii każdej włoskiej firmy stanowi powód do dumy oraz nakazuje kontynuować i doskonalić się pod każdym względem.
W celu uzyskania znaku 100% MADE IN ITALY na własne wyroby, firma IDEALLUX musiała spełnić szereg konkretnych wymogów; podlega ona również czynnościom kontrolnym w ciągu roku służącym sprawdzeniu, czy wszystko zostaje wykonane zgodnie ze złożonymi oświadczeniami.
Jednym z głównych wymogów jest całościowa produkcja wyrobów we Włoszech, tak jak ma to miejsce w zakładzie produkcyjnym na Via Casinghino, historycznej siedzibie firmy w regionie Lomellina, który wykorzystuje w produkcji półfabrykaty również wykonanywane na półwyspie.
Kolejnym wymogiem jest konstrukcja urządzeń według typowego dla włoskiego stylu kunsztu rzemieślniczego, tak jak ma to miejsce w dziale produkcji, montażu i domowej instalacji elektrycznej IDEALLUX.
Listę wymogów uzupełnia realizacja urządzeń oświetleniowych według wzorów i projektów wykonanych wyłącznie przez firmę. Ten ostatni wymóg jest całkowicie spełniany przez własność w osobie Pana Claudio Raina, założyciela firmy oraz twórcy pomysłów na każdy produkt marki IDEALLUX oraz na jego realizację.

ISTITUTO PER LA TUTELA DEI PRODUTTORI ITALIANI

Made in Italy 100% Certificate

REGISTRAZIONE N° IT01.IT/927.014.M

SI ATTESTA CHE
This is to certify that

IDEALLUX

E' UN MARCHIO CERTIFICATO AVENTE I REQUISITI DEL SISTEMA IT01 - 100% QUALITA' ORIGINALE ITALIANA
acts according to system IT01 - 100% Original Italian Quality

QUESTA CERTIFICAZIONE E' INOLTRE VALIDA PER IL SEGUENTE CAMPO APPLICATIVO:
This certificate is also valid for the following product or service range:

APPARECCHI PER ILLUMINAZIONE
Lighting Devices

DITTA PRODUTTRICE E DISTRIBUZIONE
Manufacturer and distribution Company

IDEALLUX SRL
Via G. Casinghino, 11 - 27024 Cilavegna (PV)

SISTEMA IT01 - 100% QUALITA' ORIGINALE ITALIANA
The certified Company:

QUESTI PRODOTTI SONO:
These products are:

A - FABBRICATI INTERAMENTE IN ITALIA
Entirely Made in Italy
B - REALIZZATI CON SEMILAVORATI ITALIANI
Made with Italian components
C - COSTRUITI CON MATERIALI NATURALI DI QUALITA' E DI PRIMA SCELTA
Made with natural top quality materials
D - REALIZZATI CON DISEGNI E PROGETTAZIONE ESCLUSIVI DELL'AZIENDA
Made according to the Company's exclusive styles and designs
E - COSTRUITI ADOTTANDO LE LAVORAZIONI ARTIGIANALI, TRADIZIONALI TIPICHE ITALIANE
Made according to the typical Italian craftmanship and tradition

Organismo Asseverante:
Supporting unit:
PROMINDUSTRIA SPA

WALTER MARTINI
President

Stamp / Trade Mark
Timbro dell'Istituto

NAZZARENO VITA
Director

MILANO, 31/01/2014

LA VALIDITA' DEL PRESENTE CERTIFICATO MADE IN ITALY E' SUBORDINATA AL RIESAME COMPLETO DEL SISTEMA CON PERIODICITA' ANNUALE
The validity of this Made in Italy Certificate is subjected to a periodical complete annual inspection

madeinitaly.org

ТЕХНОЛОГИЧЕСКИЙ ПОИСК

На настоящий момент линейка IDEALLUX LED (СИД) представляет собой поворотный пункт для компании, которая сегодня, как никогда, является одним из главных действующих лиц глобальных изменений. Светодиодная технология постоянно развивается и требуется очень много усилий для того, чтобы не отставать от этого прогресса.

Поэтому компания IDEALLUX инвестирует в исследовательские работы в области новых решений освещения. В собственной лаборатории, расположенной рядом с производственными линиями, ежедневно создаются прототипы новых устройств, позволяющие быстро и в максимальной степениспользовать новые технологии. От проектирования до реализации проходит очень мало времени, благодаря чему IDEALLUX всегда идет в ногу со временем и предлагает высококачественные изделия по выгодной цене.

BADANIA TECHNOLOGICZNE

Obecnie linia IDEALLUX LED stanowi punkt zwrotny dla firmy, która nigdy wcześniej nie była bohaterem zmian na skalę globalną. Technologia LED stale się rozwija, a pozostanie w tym wyścigu jest trudnym zadaniem. Właśnie dlatego firma IDEALLUX postanowiła zainwestować w badania i rozwój nowych rozwiązań oświetleniowych. W laboratorium firmy, tuż obok linii produkcyjnych, każdego dnia są wykonywane prototypy nowych urządzeń, wykorzystujące maksymalnie i bezzwłocznie nowe technologie. Projekt i realizację dzieli niewiele, dzięki temu firma IDEALLUX nadąża za duchem czasu, oferując jakość w najlepszej cenie.

ЧТО ТАКОЕ СИД?

СИД, т. е. светоизлучающий диод, представляет собой элемент, который при прохождении через него электрического тока испускает монохроматический свет. Светодиоды предлагают новые увлекательные возможности для дизайнеров освещения, позволяя создавать причудливые осветительные приборы и поразительные эффекты, технически невозможные в прошлом. Впервые прогресс в области светодиодной технологии сделал возможным высококачественное белое и цветное освещение в помещениях и на улице. На рынке появились светодиоды с высокой цветопередачей (RA 90) и цветовой температурой от 2700 до 6500 K. Яркость, однородность и цветопередача светодиодов были усовершенствованы настолько, что сегодня они во все большей степени используются для целей освещения. Светодиодные модули состоят из определенного числа диодов, установленных на (жесткую или гибкую) печатную плату с активными или пассивными устройствами регулирования тока. В зависимости от области применения можно также добавить оптические устройства или направляющие для получения различных пучков и распределения света. Разнообразие цветов, компактность и гибкость модулей обеспечивают широкие возможности для творчества в самых различных областях применения. Светодиодные модули освещают маршруты и контуры, создают цветовые эффекты и повышают безопасность при использовании в дорожных знаках.

CZYM JEST LED?

LED, skrót od LIGHT EMITTING DIODE (dioda elektroluminescencyjna), jest komponentem emitującym światło monochromatyczne w wyniku przepływu prądu elektrycznego. Diody LED to nowe i ekscytujące narzędzia pracy projektantów oświetlenia, pozwalające tworzyć fantazyjne produkty oświetleniowe oraz uzyskiwać zdumiewające efekty, które dawniej były technicznie niemożliwe. Po raz pierwszy ogromne postępy w zakresie technologii LED sprawiły, że stało się możliwe uzyskanie oświetlenia - zarówno białego, jak i kolorowego - o wysokiej jakości, przeznaczonego dla zastosowań wewnątrz i na zewnątrz budynków. Na rynku obserwuje się pojawienie się LED o wysokim wyspółczynniku oddawania barw (RA 90) i zakresie temperatury barwowej od 2700K do 6500K. Poziom jasności, jednolitość oraz współczynnik oddawania barw LED zostały tak bardzo zwiększone, że są one aktualnie stosowane coraz częściej również dla celów oświetlenia niekomercyjnego. Moduły LED składają się z określonej ilości diod, zamontowanych na drukowanym obwodzie (płytki sztywne lub giętkie) z aktywnymi lub pasywnymi urządzeniami służącymi do regulacji prądu. W zależności od zakresu zastosowania jest również możliwe dołączenie rastrów lub prowadnic światła, umożliwiając uzyskiwanie różnych wiązek świetlnych i rozsyłów. Różnorodność barw, zwartość i elastyczność modułów gwarantują ogromne możliwości kreatywne przy szerokim zastosowaniu i rozmaitym przeznaczeniu. Moduły LED oświetlają przejścia i obrzeża, wywołują efekty barwne i gwarantują większe bezpieczeństwo dla ruchu drogowego.

ПРИНЦИП ДЕЙСТВИЯ СВЕТОДИОДА

Лист различных кристаллов подвергается обработке для осаждения под паром различных химических веществ (плата)
Последующий выбор этих слоев в зависимости от их яркости и цветовой температуры (чип)
Чип устанавливается на держатель для рассеивания тепла и обеспечения электрической непрерывности системы (блока)
Держатель оптической линзы
Защита от внешних нагрузок
Задняя часть блока испускает тепло, передняя - свет
Светодиод представляет собой полупроводниковый прибор, преобразующий электрическую энергию в видимый свет. При подаче питания (прямая поляризация) электроны проходят через полупроводник и некоторые из них переходят в более низкое энергетическое состояние. В ходе этого процесса «сохраненная» энергия излучается в виде света. Технологический поиск позволил достичь для светодиодов высокой мощности

светоотдачи в 161 лм /Вт. Хотя такие диоды еще не выпускаются, подобный уровень отдачи показывает, что светодиодная технология еще не достигла своего пика.

LED: JAK DZIAŁAJĄ?

Arkusz różnorodnych kryształów poddawanych działaniu pary różnych substancji chemicznych (płytka) Wybór tych warstw przebiega w zależności od poziomu jasności oraz temperatury barwowej (kostka) Kostka mocowana jest na wsporniku umożliwiając rozpraszanie ciepła i zapewniając systemowi ciągłość elektryczną (obudowa) Wsparcie dla soczewki optycznej Zabezpieczenie przed naprężeniem zewnętrznym Tylna część obudowy emituje ciepło, przednia część emituje światło LED jest półprzewodzącym urządzeniem, które przekształca energię elektryczną na światło. Kiedy jest zasilany (bezpośrednia polaryzacja), elektrony przemieszczają się po półprzewodniku, a niektóre z nich spadają na niższy stan energetyczny. Energia "zaoszczędzona" w tym procesie emitowana jest w postaci światła.

Badania technologiczne umożliwiły uzyskanie wartości 161 lm / W dla LED o wysokiej mocy. Pomimo, iż do tej pory nie jest uzyskiwany w produkcji, ten poziom osiągów wskazuje, że technologia LED nie osiągnęła jeszcze pełni swoich możliwości.

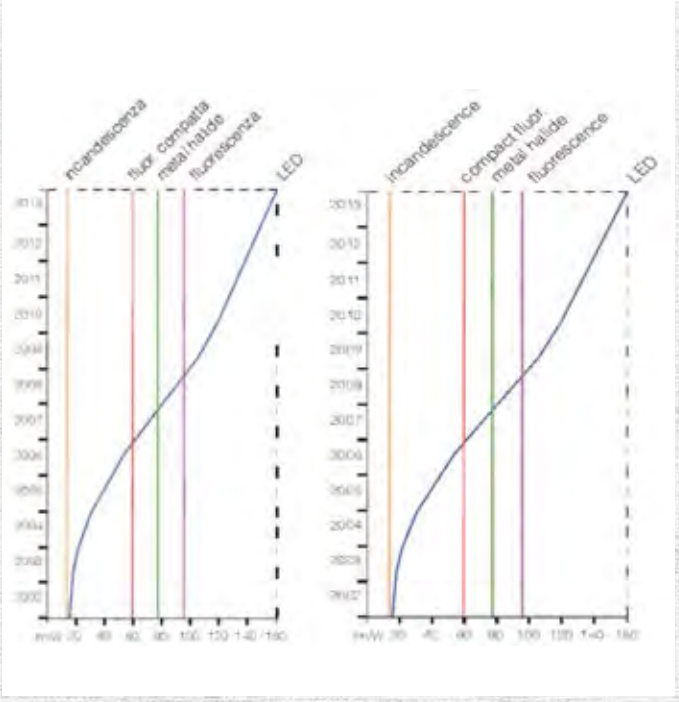

СВЕТОДИОДНЫЕ И ТРАДИЦИОННЫЕ ЛАМПЫ

Используемые светодиоды имеют номинальный световой поток порядка 150 люмен и могут обеспечить значительную экономию электроэнергии по сравнению с традиционными источниками, разрядными лампами с высоким показателем цветопередачи (Ra>60). При этом обеспечивается экономия энергии до 30-40%. При сравнении светодиодной системы освещения с традиционной необходимо учитывать фактическую светоотдачу прибора, а не изначальный световой поток источника. Светоотдача любого осветительного прибора зависит от различных факторов, например, потерь электропитания, температурных потерь. В любом разрядном приборе эти потери фактически наполовину уменьшают исходную светоотдачу натриевого или йодного источника. Длина световой волны (цвет) регулируется с помощью различных полупроводниковых материалов и производственных процессов. В отличие от ламп, излучающих непрерывный спектр, светодиод испускает монохроматический свет определенного цвета, обеспечивая очень чистые цвета.

DIODY LED I TRADYCYJNE LAMPY

Zastosowane diody LED wykazują nominalną emisję rzędu 150 lumenów i mogą prowadzić do uzyskania znacznej oszczędności energetycznej, w porównaniu z tradycyjnymi źródłami: Lampy wyładowcze o wysokim współczynniku oddawania barw (Ra>60). Oszczędność energetyczna dochodzi do 30/40%. Aby porównać system oświetlenia LED z systemami tradycyjnymi, należy wziąć pod uwagę rzeczywiste Lm/W urządzenia, a nie lumeny początkowego strumienia świetlnego. Lm/W dowolnego produktu oświetleniowego zależą od wielu czynników, takich jak straty mocy, straty z powodu temperatury. W dowolnej lampie wyładowczej takie straty w rzeczywistości zmniejszają o połowę początkową wydajność (lumenów na wat) sodowego lub metalohalogenkowego źródła światła. Długość fali światła (kolor) jest regulowana używając materiałów półprzewodnikowych i odmiennych procesów wytwarzania. Inaczej niż lampy, które promieniują ciągłe widmo, LED emituje światło monochromatyczne o charakterystycznym kolorze, zapewniając bardzo czyste kolory.

Sorgenti luminose (resa cromatica)	CRI
Lampada al sodio	0-25
Lampada al mercurio a luce bianca	45
Tubo fluorescente "warm white"	55-73
Tubo fluorescente "cool white"	65-86
LED	80-90
Lampada all'alogeniuro di metallo	85-93
Lampada ad incandescenza 100W	100

Light sources (colour rendering)	CRI
Sodium lamp	0-25
White light mercury lamp	45
"Warm white" fluorescent tube	55-73
"Cool white" fluorescent tube	65-86
LED	80-90
Metal halide lamps	85-93
100W incandescent lamp	100

Sorgenti luminose (temperatura colore)	K
cielo blu	12-20.000
Luce estiva (sole e cielo)	6500
Tubo fluorescente "daylight"	6300
Led bianchi	5600
Luce del sole (mezzogiorno, estate, media latitudine)	5400
Tubo fluorescente "cool white"	3400
LED "warm white"	3250
Lampada alogena 100W	3000
Tubo fluorescente "warm white"	2950
Lampada al sodio	2100
Luce del sole (alba, tramonto)	2000
Fiamma della candela	1850-1900

Light sources (colour temperature)	K
Blue sky	12-20.000
Summer daylight (sunshine and sky)	6500
"Daylight" fluorescent tube	6300
White light LEDs	5600
Sunlight (midday, summer, mid-latitude)	5400
"Cool white" fluorescent tube	3400
"Warm white" LED	3250
100W halogen lamp	3000
"Warm white" fluorescent tube	2950
Sodium lamp	2100
Sunlight (dawn, dusk)	2000
Candle light	1850-1900

БЕЛЫЙ СВЕТОДИОД

Хроматические зоны, называемые ячейками, представляют собой горизонтальные контуры на линии BBL. Равномерность цвета зависит от знания свойств использованных материалов и от стандартов качества производителя. Больший выбор, при более высоких затратах, означает более высокое качество.

BIAŁE DIODY LED

Strefy chromatyczne tzw. bin (pola) są poziomymi obszarami na linii BBL. Jednolitość barwy uzależniona jest od znajomości zastosowanych materiałów oraz jakości gwarantowanej przez producenta. Większy wybór przy wyższych kosztach oznacza większą jakość opraw.

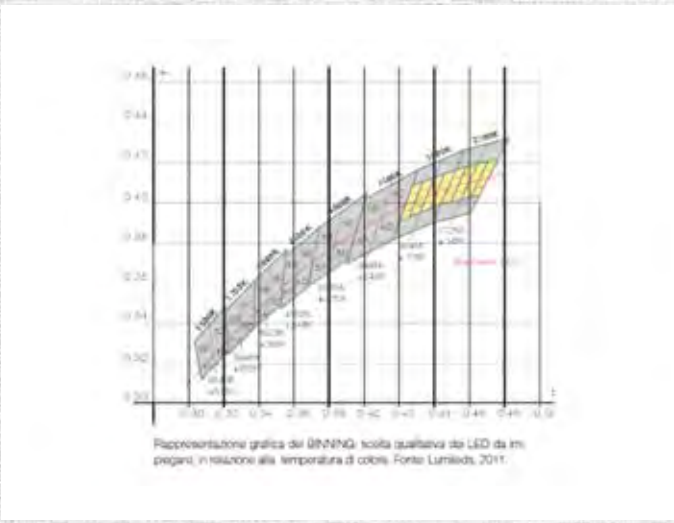

Rappresentazione grafica del BINNING: scelta qualitativa dei LED da impiegare, in relazione alla temperatura di colore. Fonte: Lumileds, 2011.

ЭЛЛИПС МАКАДАМА

Так называется зона диаграммы цветности, содержащая все неразличимые для среднего человеческого глаза цвета, относительно цвета центра эллипса. Контур эллипса определяет едва различимую цветовую разницу. Эллипс МакАдама отражает разницу между двумя источниками света, а шаги определяют изменение цвета. Это явление следует учитывать при видимых источниках света, т. к. 3-ступенчатый эллипс обеспечивает меньшее изменение цвета по сравнению с 5-ступенчатым.

ELIPSY MAC ADAMA

Dotyczą pola na wykresie chromatyczności, w którym znajdują wszystkie kolory nierozróżniane dla ludzkiego oka, w odróżnieniu od koloru znajdującego się w środku elipsy. Obwódka elipsy reprezentuje więc różnice chromatyczne ledwie dostrzegalne. MacAdam wskazuje różnicę pomiędzy dwoma źródłami światła, natomiast kroki wskazują zmianę koloru. W zastosowaniach, gdzie źródła światła są widoczne, należy uwzględnić to zjawisko ponieważ trzeci krok przedstawia zmianę mniejszą od kroku piątego.

ВЛИЯНИЕ ВЫСОКИХ ТЕМПЕРАТУР

Срок службы светодиода в большой степени зависит от температуры внутри осветительного прибора. Утверждения в отношении срока службы светодиода можно считать достоверными только после определения температурного влияния. Избыточные температуры повышают вероятность неисправностей светодиода и снижения срока службы, поэтому для правильной работы светодиодов с длительным сроком службы (напр., 50.000 ч) и физиологическим снижением светового потока во времени (напр., L70) они должны проектироваться на правильное рассеивание создаваемого ими тепла. Номинальные параметры светодиода обеспечиваются только если не превышается их рабочая температура (Tj)

Тепловое сопротивление (C°/Вт): указывает на трудность для светодиода в отводе создаваемого внутри него тепла, которое вызывает снижение его рабочих параметров. Чем ниже Rt, тем выше рабочие характеристики и срок службы (LM70). В настоящее время в продаже имеются светодиоды с очень низким Rt, 8°C/Вт. Скоро появятся изделия с еще более низким сопротивлением, позволяющие лучше рассеивать тепло с обеспечением более длительного срока службы (на сегодня – минимум 50.000 часов в определенных условиях).

CIEPŁO

Trwałość LED jest silnie uzależniona od temperatury wewnętrznej oprawy oświetleniowej. Stwierdzenia dotyczące trwałości są szczególnie wiarygodne po wyznaczeniu wpływu termicznego. W przeładowanych termicznie diodach LED przejawia się większe prawdopodobieństwo nieprawidłowego funkcjonowania i mniejsza trwałość, zatem aby diody LED mogły poprawnie działać, zapewniając długi okres eksploatacji (np. 50.000h) oraz fizjologiczny spadek strumienia świetlnego w czasie (np L70), muszą prawidłowo rozpraszać generowane ciepło. Dane nominalne diod LED są przestrzegane tylko wtedy, kiedy nie przekroczą one temperatury wewnętrznego złącza (Tj) Odporność Termiczna (C°/W) wskazuje trudności diod LED w odprowadzaniu ciepła generowanego wewnątrz. Ciepło to jest przyczyną ich przedwczesnego zużycia. Z punktu widzenia osiągów i eksploatacji (LM70) im wartość OT jest niższa tym lepiej. Aktualnie na rynku są dostępne diody LED o bardzo niskiej wartości Odporności Termicznej - 8°C/W. Wkrótce zostaną zaprezentowane produkty o jeszcze niższych wartościach, które będą umożliwiać większe rozpraszanie, a w związku z tym dłuższy okres eksploatacji (obecnie co najmniej 50.000 h w określonych warunkach).

СВЕТОВЫЕ ПОТОКИ

Данные по световым потокам, указываемые на каждом устройстве, как правило, вычисляются по минимальным, номинальным или максимальным значениям. Эти значения предоставляются производителями светодиодов и в каталогах приводятся номинальные значения (Токр.=25°C). Параметры светодиодного модуля, указанные в специальной колонке, приведены к определенной температуре.

Для светодиодов ЧИП они приводятся для температуры «Tj», а для светодиодов COB, - “Tp”.

Tp = Температура наружной поверхности светодиодного модуля, для которой приводятся рабочие параметры.

Tj = Температура внутреннего соединения светодиода, для которой приводятся рабочие параметры.

W = Параметры относятся к номинальной мощности, сообщенной производителем светодиода

Потребляемая мощность: суммарная мощность, потребляемая системой светодиод + блок питания

Свет от светодиода – всенаправленный, т. е. луч света выходит под углом в 120°. Существуют также дополнительные линзы для более оптимальной концентрации луча или высокоэффективные оптические устройства, предназначенные для направления луча света.

Световой поток: указывает создаваемое светодиодом количество света (1 м).

Световая эффективность: это самый главный параметр для использования при определении соответствующего для данных

условий прибора, т. к. показывает отношение светового потока (лм) и потребляемой прибором мощности.

STRUMIENIE ŚWIETLNE

Dane dotyczące strumieni świetlnych - przytoczone dla każdej oprawy - są zwykle obliczane w odniesieniu do wartości minimalnych, nominalnych lub maksymalnych. Ich wartości są podawane przez producentów diod LED, jako wartość uwzględnia się wartości nominalne i podaje się je w katalogach (Ta=25°C). Dane dotyczące modułu LED, wskazane w odpowiedniej kolumnie, dotyczą temperatury.

W przypadku diod LED CHIP wartością odniesienia jest "Tj", natomiast w przypadku COB - wartością odniesienia jest "Tp".

Tp = Temperatura powierzchni zewnętrznej modułu LED, której dotyczą osiągi.

Tj = Temperatura wewnętrznego złącza diod LED, których dotyczą osiągi.

W = Dane te dotyczą mocy znamionowej podawanej przez producenta diod LED.

Moc pobierana: jest całkowitą mocą pobieraną przez system LED + zasilacz.

Światło emitowane przez diody LED jest wszechkierunkowe: oznacza to, że kąt padania wychodzącej wiązki świetlnej to 120°. Wyróżnia się również soczewki dodatkowe, które pozwalają uzyskać lepsze skupianie wiązki lub specjalne rastry ukierunkowujące wiązkę świetlną.

Strumień świetlny: wskazuje ilość światła emitowanego przez diodę LED (1m).

Wydajność świetlna: Wskazuje parametr najbardziej użyteczny dla określenia oprawy odpowiedniej dla danego zastosowania, ponieważ wskazuje dane dotyczące emisji światła (lm) oraz poboru prądu przez oprawę.

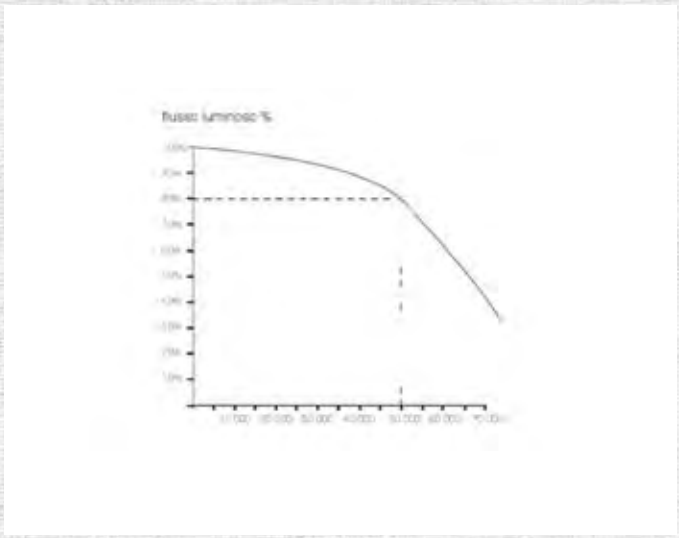

СРОК СЛУЖБЫ

Прежде всего, необходимо знать, что светодиоды, в отличие от традиционных ламп, по истечении своего срока службы гаснут не резко, а постепенно ослабляют испускаемый ими световой поток до его полного исчезновения. Действительно, светодиоды не перегорают (если только не имеют производственного дефекта), а постепенно снижают свои параметры. Ослабление светового потока светодиода, обычно по истечении 50.000 ч, определяется полезным сроком службы и обозначается как «L80» (см. графики), что означает поток в 80% после 50.000 ч.

Буква «B», за которой приводится значение от 10 до 50, указывает качество использованного компонента и определяет процент светодиода, который по истечении 50.000 часов сохраняет заявленные характеристики.

ПРИМЕР: Светодиод, определенный как L80/B10 = 50.000 ч

Означает, что при достижении 50.000 ч 90% (B10) светодиода будет иметь поток, равный 80% начального потока (L80).

OKRES EKSPLOATACJI

Przede wszystkim musimy wiedzieć czy diody LED, w przeciwieństwie do zwykłych tradycyjnych żarówek, nie wykazują tendencji do nagłego gaśnięcia po zakończeniu okresu użytkowania, ale powoli zmniejszają strumień światła początkowego aż do całkowitego jego wyczerpania. W rzeczywistości nie jest przewidziane uszkodzenie diody LED (jeśli nie w wyniku wadliwości), ale wyznaczane jest jej stopniowe zużycie. Spadek strumienia diody LED - zwykle po upływie 50000h - jest wyznaczany przez okres użytkowania i reprezentowany jest przez symbol L80 (patrz wykresy graficzne), co oznacza strumień 80% po upływie 50000h.

Wartość "B", po którym następuje wartość w zakresie od 10 do 50 wskazująca na jakość stosowanego elementu, określa w jakim stopniu dioda LED, po upływie 50000h, zachowuje zadeklarowane właściwości użytkowe. PRZYKŁAD: dioda LED L80/B10 = 50000h Oznacza, że po upływie 50000h, 90% (B10) diody LED posiada strumień równy 80% początkowego strumienia (L80).

ФОТОБИОЛОГИЧЕСКАЯ БЕЗОПАСНОСТЬ

Мы часто слышим о фотобиологической безопасности. Это очень важный фактор, т. к. он определяет количество излучения, выделяемое всеми источниками с длиной волны от 200 до 300 нм. При повышенном воздействии излучения могут быть вредными для человека. Стандарт IEC/EN62471/10 устанавливает классификацию источников по группам риска.

• RG0 (группа нулевого риска): опасность отсутствует

• RG1 (группа низкого риска): отсутствие опасности в связи с ограниченным излучением радиации.

• RG2 (группа среднего риска): опасность, обуславливаемая, в основном, фотохимическими и тепловыми явлениями.

BEZPIECZEŃSTWO FOTOBIOLOGICZNE

W wielu przypadkach mówi się o bezpieczeństwie fotobiologicznym. Jest ono niezmiernie ważne, ponieważ wyznaczane jest przez ilość promieniowania emitowanego przez wszystkie źródła o długości fali znajdującej się w zakresie od 200nm do 300nm. Jeżeli narażenie jest zbyt wysokie, promieniowanie może być szkodliwe dla człowieka. Norma IEC/EN62471/10 określa klasyfikację źródeł na grupy ryzyka.

• RG0 (grupa o nieistniejącym ryzyku): brak zagrożenia

• RG1 (grupa o niskim stopniu ryzyka): brak zagrożeń wynikający z ograniczonej emisji promieniowania.

• RG2 (grupa o średnim stopniu ryzyka): zagrożenie powodowane głównie przez skutki fotochemiczne i termiczne

СВЕТОТЕХНИЧЕСКИЙ ДИЗАЙН

Свет является тем нематериальным средством, благодаря которому мы можем воспринимать материю во всех ее формах. Поэтому проектирование освещения и с освещением означает для Ideallux придание формы помещению, установление прямой связи между бытом и технологией. При этом проект осветительной системы становится важным моментом для проектировщика, который должен учитывать эту реальность и обеспечить соответствие своей идеи окружающему миру. Взаимоотношения замысла и реализации, двух этапов, которые традиционно выполнялись по различным методологиям и в разное время, с приходом в качестве преобладающих источников света светодиодов радиально изменились с созданием полного неразрывного сочетания между миром света и миром электроники.

PROJEKTOWANIE OŚWIETLENIA

Światło jest niematerialnym środkiem, dzięki któremu możemy doświadczać materii w każdej jej postaci. Z tego też względu projektowanie światła oraz światłem oznacza dla Ideallux nadanie otoczeniu kształt, oznacza ustanowienie bezpośredniego związku między życiem codziennym a technologią; projekt systemu oświetlenia staje się wtedy chwilą refleksji dla projektanta, który musi się zmierzyć z taką rzeczywistością oraz sprawić, aby jego pomysł zidentyfikował się z otaczającym go światem. Kreacja i realizacja, dwa etapy od lat realizowane różnymi metodami i w odmiennym tempie, które wraz z rozwojem diod LED jako źródła światła radykalnie zmieniły styl, tworząc idealny i niezbędny związek pomiędzy światem światła a światem elektroniki.

КОМПАНИЯ IDEALLUX ЖИВЕТ АКТИВНОЙ ЖИЗНЬЮ

Ежедневно в каталоге IDEALLUX появляются новые коды, что свидетельствует о высочайшей гибкости компании, которая, благодаря тому, что полностью обеспечивает производственный цикл, способна предложить обслуживание под конкретного заказчика, удовлетворяя потребности своих клиентов.

IDEALLUX ŻYJE

Katalog IDEALLUX wprowadza każdego dnia nowe kody produktów, co świadczy o niezwykłej elastyczności firmy, która, dzięki wyłącznie własnej produkcji, jest w stanie zaoferować usługi dostosowane do indywidualnych potrzeb klienta.

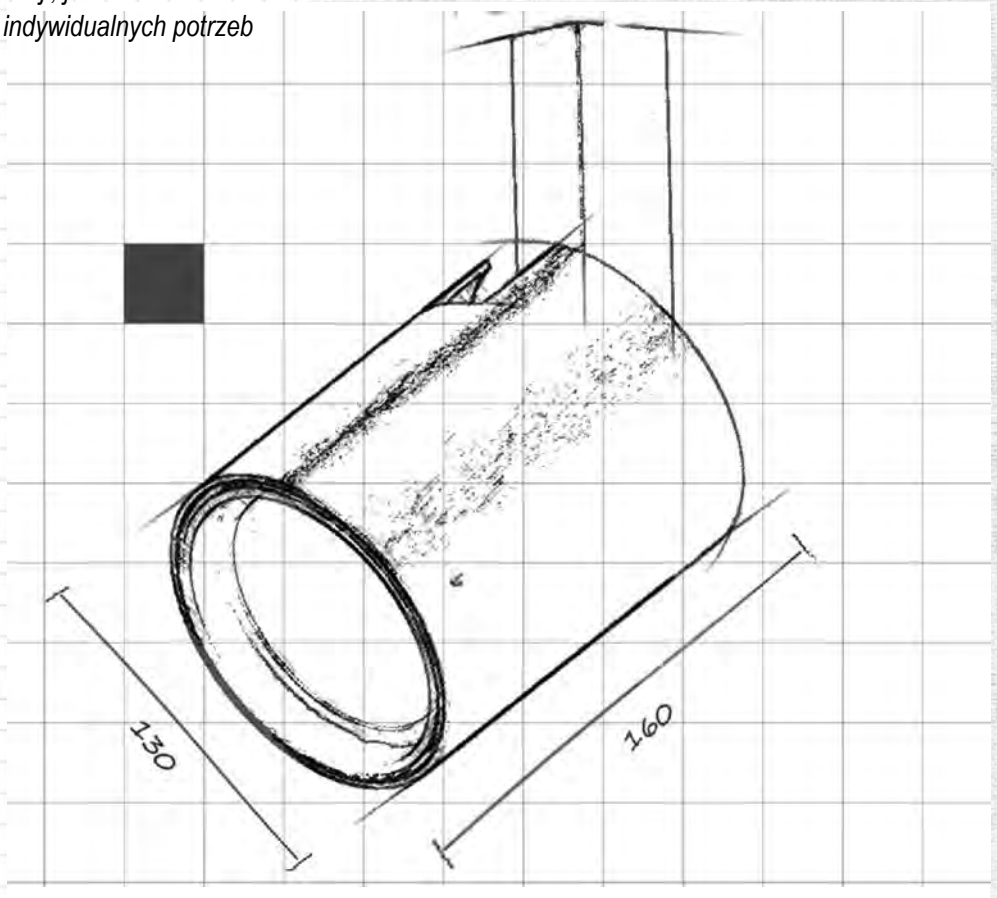

СВЕТОТЕХНИЧЕСКИЙ ДИЗАЙН: ИССЛЕДОВАНИЯ И РАЗРАБОТКИ

В проекте этап сбора данных, определение потребностей и вкусов рынка становится основным для правильного определения всего процесса создания замысла. На этом этапе техническая структура Ideallux, обширная и интегрированная в своих функциях и областях компетенции, обеспечивает оптимизацию процесса проектирования, от оценки промышленной стоимости до глобального качества продукта, в рамках органичного видения, являющегося плодом синергии различных компетенций, а не как простая стратификация отдельно разработанных предложений. Поэтому все процессы проектирования выполняются в компании, потому что только так можно находиться «внутри» проекта. В поддержку этого процесса используются всевозможные имеющиеся в распоряжении технологические средства, прежде всего – средства трехмерного параметрического программирования CAD-CAE, благодаря которым каждая техническая, конструктивная, эргономическая характеристика изделия проверяется «вживую», при полном соответствии с внешним видом изделия. Параллельно с технической проработкой разрабатывается структура оптической системы с использованием передового программного обеспечения для расчетов и моделирования, предназначенного для определения качества фотометрических характеристик проекта. Последующий этап создания прототипа позволяет выполнить проверку изделия «в полевых условиях» при помощи стереолитографических систем или обработки на автоматизированных обрабатывающих центрах для обеспечения полного контроля над готовым изделием. Именно на этом этапе и подключается способность компании Ideallux реализовывать ожидания рынка за счет врожденной способности адаптировать свою продукцию под нужды заказчика, увеличивая в геометрической прогрессии размеры своего каталога.

PROJEKTOWANIE OŚWIETLENIA: BADANIA I ROZWÓJ

W projekcie etap akwizycji danych, potrzeb oraz upodobań rynku jest niezbędny do prawidłowej fokalizacji podczas całego procesu twórczego. Kompleksowa oraz zintegrowana w obowiązkach i uprawnieniach struktura techniczna Ideallux, gwarantuje optymalizację procesu projektowania, od oceny kosztów przemysłowych po ocenę ogólnej jakości produktu, w ramach organicznej wizji, będącej wynikiem połączenia różnych umiejętności, a nie zwykłego nawarstwiania propozycji opracowywanych indywidualnie. Z tego względu, wszystkie procesy związane z projektowaniem są przeprowadzane w firmie, ponieważ tylko w ten sposób można czuć projekt "od wewnątrz". Do wsparcia tego procesu wykorzystywane są wszelkie możliwe i dostępne środki technologiczne, przede wszystkim parametryczne projektowanie w 3D CAD-CAE, za pomocą którego każda funkcja techniczna, budowy i ergonomiczna produktu jest testowana "na żywo" w doskonałej synchronizacji z estetyką produktu. Jednocześnie z badaniami inżynierii rozwijana jest struktura układu optycznego przy użyciu oprogramowania do zaawansowanych obliczeń i symulacji, zdolnego określić prawidłowość lub brak prawidłowości dla fotometrycznych cech projektu. Kolejny etap prototypowania umożliwia sprawdzenie działania produktu metodą stereolitografii lub dzięki obróbkom w centrach automatycznego sterowania w taki sposób, aby uzyskać pełną kontrolę nad produktem końcowym. I to właśnie w tym momencie wchodzi na scenę umiejętność firmy IDEALLUX zaspakajania potrzeb rynku poprzez wrodzoną zdolność do "dostosowywania" własnego produktu, która pozwala na masywne powiększenie oferty katalogowej.

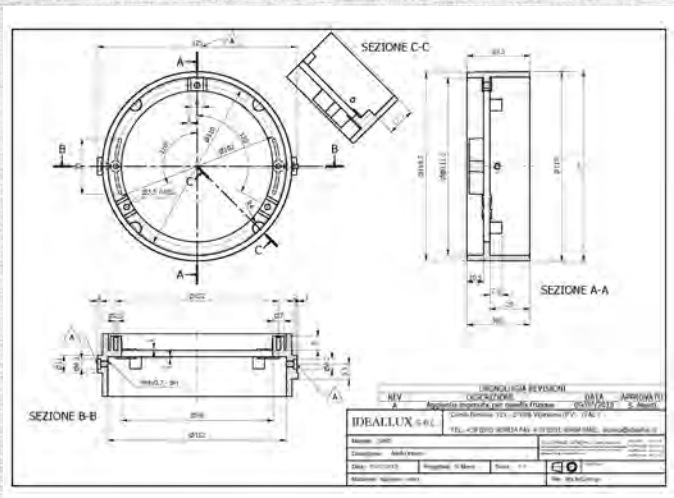

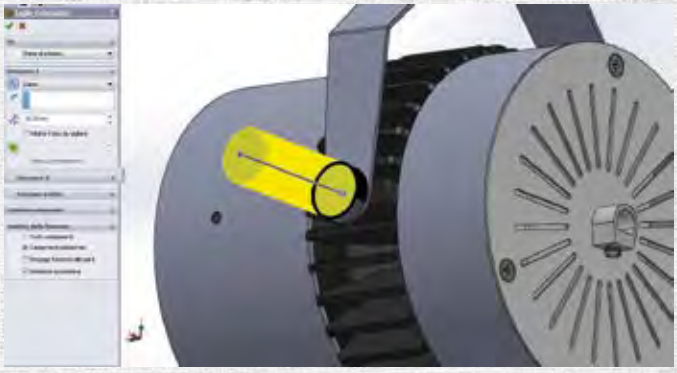

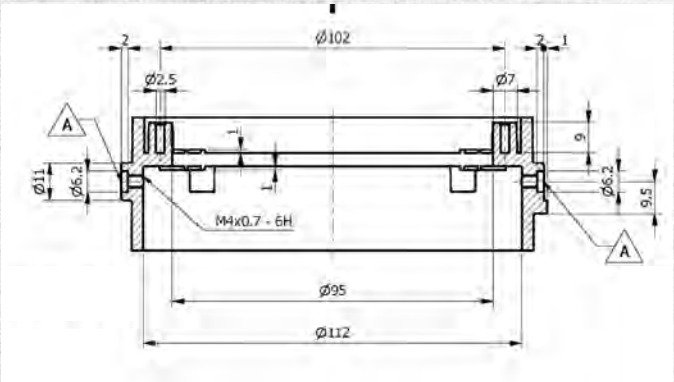

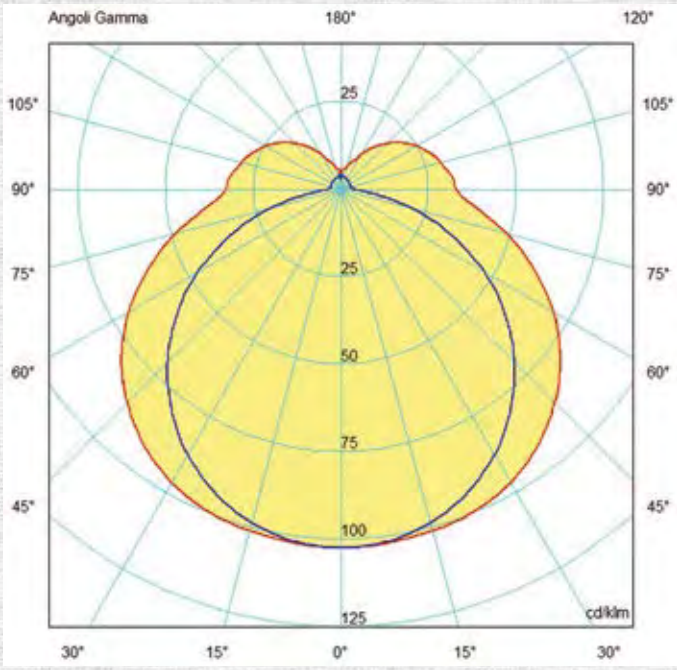

СВЕТОТЕХНИЧЕСКИЙ ДИЗАЙН: ИЗМЕРЕНИЯ И ИСПЫТАНИЯ

На этапе создания прототипа Ideallux проводит предварительные проверки безопасности, качества, соответствия основным отраслевым нормам. Проводятся испытания на тепловое сопротивление, тщательнейший контроль всех внутренних компонентов, испытания на стойкость оболочек IP и IK, в ходе которых анализируется динамика механической конструкции при внешних воздействиях, вплоть до испытания в соляном тумане для проверки герметичности наружных поверхностей, - т. е. проводится целый комплекс проверок в соответствии с EN60598, позволяющих запустить изделие в серийное производство без организации предварительного производства, дорогостоящего для предприятия в плане времени и средств, но с полной уверенностью поставки абсолютно функционального изделия. Кроме того, благодаря содействию собственной фотометрической лаборатории, Ideallux может выполнять на приборах самые различные оптические испытания, все соответствующие национальным нормам UNI EN13032. Таким образом, компания имеет возможность не только экстраполировать фотометрические кривые своих изделий, но и оптимизировать оптику и световой поток для повышения кпд и способности компании адаптироваться к потребностям заказчиков.

PROJEKTOWANIE OŚWIETLENIA: POMIARY I BADANIA

To właśnie w fazie prototypowania Ideallux przeprowadza wszystkie kontrole prewencyjne w zakresie bezpieczeństwa, jakości i zgodności w odniesieniu do podstawowych Norm branżowych. Zaczyna się od testów odporności termicznej, poprzez szczegółową kontrolę poszczególnych elementów wewnętrznych, aż po testy szczelności IP oraz odporności IK, które służą analizie zachowania struktury mechanicznej na działania zewnętrzne, kończąc na badaniach w komorze solnej, służącym weryfikacji odporności powierzchni zewnętrznej; krótko mówiąc, ogromna ilość kontroli, zgodnie z EN60598, które pozwalają uzyskać końcową serializację produktu, bez przechodzenia przez etapy pre-produkcji, wymagających dla firmy pod względem czasu i kosztów, które i tak nigdy nie mogą zapewnić w pełni funkcjonalnego produktu. Ponadto, dzięki wsparciu własnego Laboratorium Fotometrycznego, Ideallux może wykonywać testy na wielu różnych urządzeniach optycznych, wszystkie zgodnie z krajowymi Normami UNI EN13032. Zatem nie tylko możliwość ekstrapolacji krzywych fotometrycznych własnych produktów, ale także zdolność do optymalizacji układów optycznych i rekuperatorów przepływu, w celu zmaksymalizowania wydajności oraz spełnienia zadania "dostosowywania" własnej firmy.

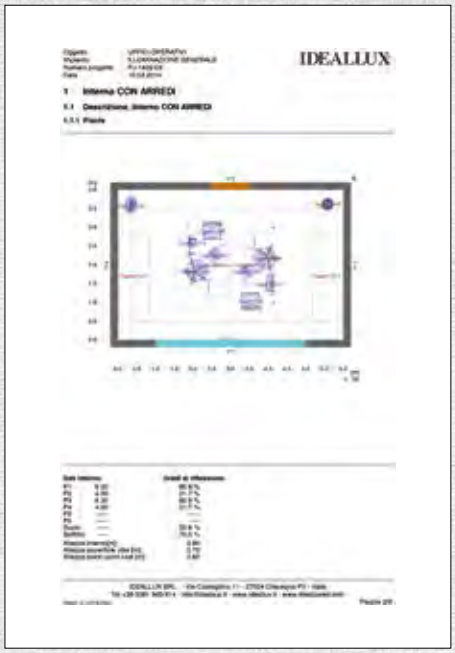

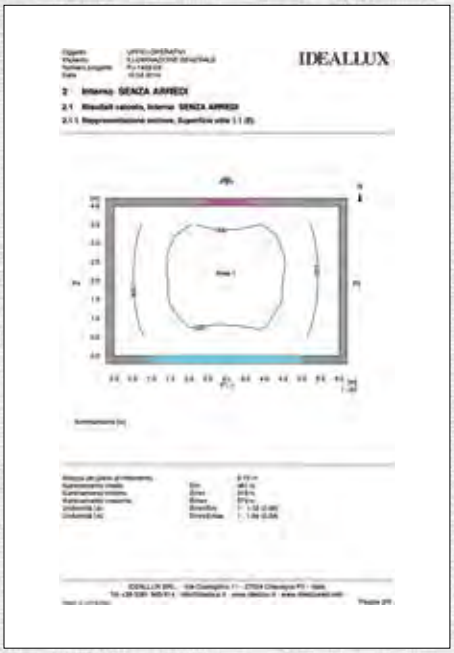

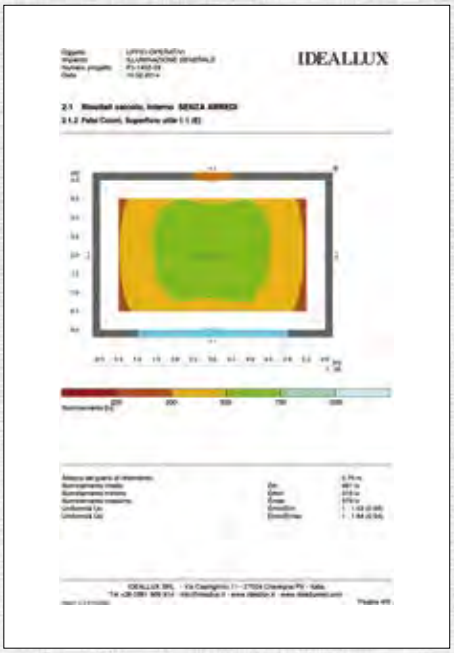

СВЕТОТЕХНИЧЕСКИЙ ДИЗАЙН: СВЕТОТЕХНИЧЕСКОЕ СОДЕЙСТВИЕ И ПРОВЕРКИ

IDEALLUX предлагает своим клиентам и проектировщикам бесплатную услугу светотехнической проверки. Для этого необходимо заполнить специальный бланк DOGEN-REV1 на сайте компании. Для этих проверок используется самое передовое в данной отрасли программное обеспечение, при помощи которого можно:

• проверять соответствие фотометрических характеристик прибора для определенного применения

• разрабатывать и детально просчитывать уровень освещенности и ее однородности на горизонтальных, вертикальных рабочих поверхностях (стенах, виртуальных наклонных плоскостях, вертикальных стенках помещения и пр.) и выполнять расчет для помещений на обычном плане.

• в полученных расчетах имеются значения средней освещенности, кривые равной освещенности для помещения. Фотометрические параметры бесплатно предлагаются нами проектировщикам, монтажникам и дистрибьюторам. Все обновления архивов фотометрических данных можно бесплатно скачать с сайта

www.ideallux.it

PROJEKTOWANIE OŚWIETLENIA: OBSŁUGA KLIENTA ORAZ TESTY OŚWIETLENIA

Ideallux zapewnia swoim klientom i projektantom bezpłatną usługę testu oświetlenia, po wypełnieniu formularza DOGEN-REV1 dostępnego na stronie internetowej firmy. W testach tych stosuje się najbardziej zaawansowane oprogramowanie w branży, dzięki któremu jest możliwe:

• sprawdzenie właściwości fotometrycznych urządzenia do prawidłowego stosowania

• opracowanie i szczegółowe obliczenie poziomu natężenia oświetlenia i jego równomierności poziomej, pionowej (ściany, wirtualne pochylone powierzchnie, pionowe ściany obecne w otoczeniu, etc..) oraz wykonanie obliczeń dla pomieszczeń o regularnym układzie.

• otrzymane wydruki zawierają wartości średniego natężenia oświetlenia, krzywe izoluks dotyczące pomieszczenia. Nasze dane fotometryczne są dostępne i bezpłatne dla projektantów, instalatorów i dystrybutorów. Każdą aktualizację archiwów fotometrycznych można bezpłatnie pobrać ze strony internetowej www.ideallux.it

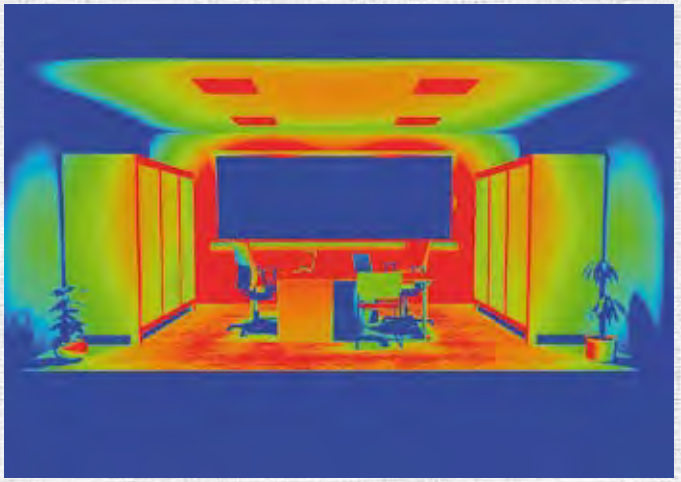

Использование изделий IDEALLUX по стандарту UNI EN 12464-1:2011, регулирующему освещенность рабочих мест.

Stosowanie produktów IDEALLUX według normy UNI EN 12464-1:2011, która reguluje oświetlenie miejsc pracy.

ILLUMINAMENTI MEDI MANTENUTI E RICHIESTI DALLA EN 12464-1:2011				
Tipo di interno, compito e attività	Em (lx)	Abbagliamento	Ra	Prodotti Ideallux consigliati
		UGR	minimo	
UFFICI				
Scrittura, lettura ed elaborazione dati	500	19	80	CONTROLED, DARK, RELAX, MICRO, BINGO SYSTEM LED
Postazioni CAD	500	19	80	CONTROLED, DARK, RELAX, MICRO, BINGO SYSTEM LED
Disegno tecnico	750	16	80	CONTROLED, DARK, RELAX, MICRO
Sale conferenza e riunioni	500	19	80	CONTROLED, DARK, RELAX, MICRO, BINGO SYSTEM LED
Archiviazione, copiatura	300	19	80	CONTROLED, DARK, RELAX, MICRO,BINGO SYSTEM LED
Archivi	200	25	80	CONTROLED, RELAX, MICRO, FUTURA, ALGEBRA, BB K, BB L
Ricezione (reception)	300	22	80	JERRIMO, DARK, MICRO, CONTROLED, BINGO SYSTEM LED
EDIFICI SCOLASTICI				
Aule giochi in scuole d'infanzia e nido	300	19	80	CONTROLED, DARK, RELAX, MICRO, FUTURA
Aule lavori artigianali	500	19	80	CONTROLED, DARK, RELAX, MICRO, FUTURA
Aule in scuole medie superiori	300	19	80	CONTROLED, DARK, RELAX, MICRO, FUTURA
Aule in scuole serali e per adulti, educazione artistica	500	19	80	CONTROLED, DARK, RELAX, MICRO, FUTURA
Aule per disegno tecnico	750	16	80	CONTROLED, DARK, RELAX, MICRO, FUTURA
Aule di musica, laboratori linguistici	300	19	80	CONTROLED, RELAX, MICRO, FUTURA
Aule comuni e Aula Magna	200	22	80	CONTROLED, RELAX, MICRO, FUTURA
Aule di preparazione e officine	500	22	80	CONTROLED, RELAX, MICRO, FUTURA
Laboratori di informatica	300	19	80	CONTROLED, DARK, RELAX, MICRO, FUTURA
Lavagna (illuminazione verticale)	500	19	80	CONTROLED, DARK, RELAX, MICRO, FUTURA
Ingressi	200	22	80	CONTROLED, RELAX, MICRO, FUTURA
Sale professori	300	19	80	CONTROLED, DARK, RELAX, MICRO, FUTURA
Magazzini materiale didattico	100	25	80	CONTROLED, RELAX, MICRO, FUTURA
Palazzetti, palestre, piscine (uso generale)	300	22	80	CONTROLED, RELAX, MICRO, FUTURA
Mensa	200	22	80	BB K, BB L, CONTROLED, MICRO
Cucina	500	22	80	BB K, BB L, CONTROLED, MICRO
BIBLIOTECHE				
Aree di lettura	500	19	80	CONTROLED, DARK, RELAX, MICRO, FUTURA, JERRIMO
Scaffali (illuminamento verticale)	200	19	80	CONTROLED, DARK, RELAX, MICRO, FUTURA, JERRIMO
Posti di servizio al pubblico	500	19	80	CONTROLED, DARK, RELAX, MICRO, FUTURA, JERRIMO
MENSE, RISTORANTI E SELFSERVICE				
Illuminazione generale	200	22	80	BB K, BB L, CONTROLED, MICRO
Sala convegni	500	19	80	CONTROLED, DARK, RELAX, MICRO, FUTURA
Guardaroba	200	25	80	
Buffet, reception, cassa e facchino	300	22	80	BB K, BB L, CONTROLED, MICRO
Cucina	500	22	80	BB K, BB L, CONTROLED, MICRO
Ristoranti self-service	200	22	80	BB K, BB L, CONTROLED, MICRO
Corridoi	100	25	80	CONTROLED, RELAX, MICRO, FUTURA, ALGEBRA, BB K, BB L
ZONE DI TRANSITO E AREE GENERICHE ALL'INTERNO DI EDIFICI				
Aree di passaggio e corridoi (illuminazione a pavimento)	100	28	40	SERIE INNOVA

Прогресс светодиодных источников обеспечивает постоянное повышение светоотдачи. Более подробную информацию можно получить в техбюро Ideallux..
Ideallux s.r.l. оставляет за собой право вносить усовершенствования в изделия в любой момент.

Scale, ascensori, scale mobili	150	25	40	CONTROLED, DARK, RELAX, MICRO, FUTURA
Locali di riposo	100	22	80	BB K, BB L, CONTROLED, MICRO
Infermeria	500	19	80	CONTROLED, DARK, RELAX, MICRO, FUTURA
Locali tecnici, quadri	200	25	60	CONTROLED, RELAX, MICRO, FUTURA, ALGEBRA, BB K, BB L
Bagni, toilettes, guardaroba	200	25	80	CONTROLED, RELAX, MICRO, FUTURA, ALGEBRA, BB K, BB L
Illuminazione minima di emergenza generale (EN 1838)	min. 0,5		80	
Illuminazione minima di emergenza nelle vie di esodo (EN 1838)	min. 1		80	
AMBIENTI COMMERCIALI E/O ESPOSITIVI				
Area di vendita	300 (1)	22 (1)	80	LULI, LULI SHOP, MOLLY, TEBE, GULI, GIO, NENE, LOTO, SPAZIO, JERRIMO,REMISI, SPOTLED, AMBROS, MAXI AUTOMA, GIRO, MAXI GIRO, MINIGIRO, MINIAUTOMA, ROLLER RUMBA, FLAMENKO, JVE, MAMBO, BINGO SYSTEM LED
Casse	500	19	80	
Tavolo imballaggio	500	19	80	
Fiere, padiglioni espositivi (illuminazione generale)	300	22	80	
Note: (1) Illuminamento ed abbagliamento UGR sono determinati dal tipo di negozio.				
AMBIENTI INDUSTRIALI ED ARTIGIANALI				
Agricoltura				
Carico e manovra merci, macchinari di movimentazione	200	25	80	SERIE INNOVA
Edifici per il bestiame	50		40	SERIE INNOVA
Preparazione mangime, caseifici, lavaggio utensili, celle parto	200	25	80	SERIE INNOVA
INDUSTRIA CHIMICA, DELLA PLASTICA E GOMMA				
Luoghi di lavoro con presenza continua di personale	300	25	80	SERIE INNOVA
Ambienti per misurazione di precisione, laboratori	500	19	80	FLIK, COTROLED, DARK, RELAX
Produzione farmaceutica, pneumatici	500	22	80	FUTURA, RELAX, FLIK, BINGO SYSTEM LED
Ispezione цветов	1000	16	90	CONTROLED, DARK, RELAX, ALGEBRA
Taglio, finitura, ispezione	750	19	80	CONTROLED, DARK, RELAX
INDUSTRIA ALIMENTARI				
Fabbriche di birra, conserve, cioccolato, zucchero	200	25	80	SERIE INNOVA, CONTROLED IP, RELAX IP
Selezione e lavaggio prodotti, confezionamento	300	25	80	SERIE INNOVA, CONTROLED IP, RELAX IP
Zone di lavoro in macellerie, caseifici, mulini	500	25	80	SERIE INNOVA, CONTROLED IP, RELAX IP
Ispezioni di vetri e bottiglie, controllo prodotti	500	22	80	FUTURA, RELAX, FLIK, DUNDI, DN
Produzione gastronomica, lavori di cucina, produzione sigarette	500	22	80	FUTURA, RELAX, FLIK, DUNDI, DN
Laboratori	500	19	80	CONTROLED, DARK, RELAX, MICRO
Ispezioni dei kolorówi	1000	16	90	CONTROLED, DARK, RELAX, ALGEBRA
LAVORAZIONE E TRASFORMAZIONE METALLI				
Lavorazione di macchina grossolana e media	300	22	60	FUTURA, DN, DUNDI, CONTROLED, RELAX, FLIK, LULI
Lavorazione di macchina fine	500	19	60	CONTROLED, DARK, RELAX, MICRO
Tracciatura, ispezione	750	19	60	CONTROLED, DARK, RELAX, MICRO
Fabbricazione utensili e attrezzi da taglio	750	19	60	CONTROLED, DARK, RELAX, MICRO
Assemblaggio grossolano	200	25	80	FUTURA, DN, DUNDI, CONTROLED, RELAX, FLIK, LULI
Assemblaggio medio	300	25	80	FUTURA, DN, DUNDI, CONTROLED, RELAX, FLIK, LULI
Assemblaggio fine	500	22	80	FUTURA, DN, DUNDI, CONTROLED, RELAX, FLIK, LULI
Assemblaggio di precisione	750	19	80	CONTROLED, DARK, RELAX, MICRO
CENTRALI ELETTRICHE				
Impianto питание combustibile	50		20	SERIE INNOVA
Locale caldaie	100	28	40	SERIE INNOVA
Sala macchine	200	25	80	SERIE INNOVA
Locali pompe, condensatori, quadri di controllo	200	25	60	SERIE INNOVA
Sale di controllo	500	16	80	CONTROLED, DARK, RELAX, ALGEBRA
Dispositivi di controllo esterno	20		20	SERIE INNOVA
LAMINAZIONE E MANIFATTURA TESSILE				
Zona di lavoro a lato vasche lavaggio	200	25	60	SERIE INNOVA
Lavaggio, stiratura, filatura	300	22	80	FUTURA, DN, DUNDI, COTROLED, RELAX
Filatura, aspatura, bobinatura	500	22	80	FUTURA, DN, DUNDI, COTROLED, RELAX

Finitura, tintura, tessitura	500	22	80	FUTURA, DN, DUNDI, COTROLED, RELAX
Cucitura, maglieria fine, rammendo	750	22	80	FUTURA, DN, DUNDI, COTROLED, RELAX
Ispezioni kolorówi, controllo fabbricazione	1000	16	90	CONTROLED, DARK, RELAX, ALGEBRA
COSTRUZIONE VEICOLI				
Carrozzeria e assemblaggio	500	22	80	FUTURA, DN, DUNDI, BINGO SYSTEM LED
Camera di verniciatura, lucidatura	750	22	80	FUTURA, DN, DUNDI, BINGO SYSTEM LED
Verniciatura: ritocco, ispezione	1000	19	90	FUTURA, DN, DUNDI, BINGO SYSTEM LED
Fabbricazione rivestimenti interni, ispezione finale	1000	19	80	FUTURA, DN, DUNDI, BINGO SYSTEM LED
LAVORAZIONE E MANIFATTURA DEL LEGNO				
Processi automatici	50	28	40	SERIE INNOVA, DN, DUNDI
Camere del vapore	150	28	40	SERIE INNOVA, DN, DUNDI
Sega	300	25	60	SERIE INNOVA, DN, DUNDI
Lavori al banco, assemblaggio	300	25	80	SERIE INNOVA, DN, DUNDI
Lucidatura, verniciatura	750	22	80	DN, DUNDI
Lavorazioni su macchine	500	19	80	CONTRO LED, RELAX, DARK, MICRO, ALGEBRA, MAT LED, BINGO SYSTEM LED
Selezione legno, intarsio	750	22	90	CONTRO LED, RELAX, DARK, MICRO, ALGEBRA, MAT LED, BINGO SYSTEM LED
Controllo qualità, ispezione	1000	19	90	CONTRO LED, RELAX, DARK, MICRO, ALGEBRA, MAT LED, BINGO SYSTEM LED
MAGAZZINI - MAGAZZINI REFRIGERATI				
Zone di stoccaggio	100	25	60	Serie INNOVA, DN, DUNDI, BINGO SYSTEM LED
Zone di movimentazione, imballaggio, spedizione	300	25	60	Serie INNOVA, DN, DUNDI, BINGO SYSTEM LED
Magazzini con scaffali - Passaggio senza personale (ill. a pavimento)	20		40	Serie INNOVA, DN, DUNDI, BINGO SYSTEM LED
Magazzini con scaffali - Passaggio con presenza personale (ill. a pavimento)	150	22	60	FUTURA, BB T, BB L, FLIK, DN, DUNDI, BINGO SYSTEM LED
Stazione di controllo	150	22	60	FUTURA, BB T, BB L, FLIK, DN, DUNDI, BINGO SYSTEM LED
LUOGHI DI CURA				
Camera di degenza (illuminazione generale, a pavimento)	100	19	80	CONTRO LED, RELAX, DARK, MICRO, ALGEBRA, MAT LED, BINGO SYSTEM LED
Camera di degenza (illuminazione di lettura e visita semplice)	300	19	80	CONTRO LED, RELAX, DARK, MICRO, ALGEBRA, MAT LED, BINGO SYSTEM LED
Corridoi (di giorno)	200	22	80	CONTRO LED, RELAX, DARK, MICRO, ALGEBRA, MAT LED, BINGO SYSTEM LED
Corridoi (di notte)	50	22	80	CONTRO LED, RELAX, DARK, MICRO, ALGEBRA, MAT LED, BINGO SYSTEM LED
Sale comuni	200	22	80	CONTRO LED, RELAX, DARK, MICRO, ALGEBRA, MAT LED, BINGO SYSTEM LED
Locali diagnostici (illuminazione generale)	500	19	90	CONTRO LED, RELAX, DARK, MICRO, ALGEBRA, MAT LED, BINGO SYSTEM LED
Locali diagnostici (visita e trattamento)	1000	19	90	CONTRO LED, RELAX, DARK, MICRO, ALGEBRA, MAT LED, BINGO SYSTEM LED
Locale pre-operatorio	500	19	90	CONTRO LED, RELAX, DARK, MICRO, ALGEBRA, MAT LED, BINGO SYSTEM LED
Sala operatoria	1000	19	90	CONTRO LED, RELAX, DARK, MICRO, ALGEBRA, MAT LED, BINGO SYSTEM LED
Laboratorio, farmacia (illuminazione generale)	500	19	80	CONTRO LED, RELAX, DARK, MICRO, ALGEBRA, MAT LED, BINGO SYSTEM LED
Massaggio, radioterapia, endoscopia, esami semplici	300	19	80	CONTRO LED, RELAX, DARK, MICRO, ALGEBRA, MAT LED, BINGO SYSTEM LED
Esami e cure intensive	1000	19	90	CONTRO LED, RELAX, DARK, MICRO, ALGEBRA, MAT LED, BINGO SYSTEM LED
Sale per cure mediche, dialisi, sale gesso	500	19	80	CONTRO LED, RELAX, DARK, MICRO, ALGEBRA, MAT LED, BINGO SYSTEM LED
Dentisti (illuminazione generale)	500	19	90	CONTRO LED, RELAX, DARK, MICRO, ALGEBRA, MAT LED, BINGO SYSTEM LED
Sale di sterilizzazione e disinfezione	300	22	80	CONTRO LED, RELAX, DARK, MICRO, ALGEBRA, MAT LED, BINGO SYSTEM LED
AMBIENTI SPORTIVI AL COPERTO (C.O.N.I.) (2) - NORMA EN 12193				
Locali per esercizio fisico	300			SERIE ASTRO, BINGO SYSTEM LED, DUNDI, FUTURA
Atletica leggera	200-300-500			SERIE ASTRO, BINGO SYSTEM LED, DUNDI, FUTURA
Bocce	200-300-500			SERIE ASTRO, BINGO SYSTEM LED, DUNDI, FUTURA
Piscina	200-300-500			SERIE ASTRO, BINGO SYSTEM LED, DUNDI, FUTURA
Lotta, pesistica, judo	300-500			SERIE ASTRO, BINGO SYSTEM LED, DUNDI, FUTURA
Pallacanestro, pallavolo	300-500-750			SERIE ASTRO, BINGO SYSTEM LED, DUNDI, FUTURA

Прогресс светодиодных источников обеспечивает постоянное повышение светоотдачи. Более подробную информацию можно получить в техбюро Ideallux..
Ideallux s.r.l. оставляет за собой право вносить усовершенствования в изделия в любой момент.

Pugilistica	300-500			SERIE ASTRO, BINGO SYSTEM LED, DUNDI, FUTURA
Tennis	200-300-750			SERIE ASTRO, BINGO SYSTEM LED, DUNDI, FUTURA
Tennis tavolo	300-500-700			SERIE ASTRO, BINGO SYSTEM LED, DUNDI, FUTURA
Tiro a segno (pedana - bersaglio)	300-500			SERIE ASTRO, BINGO SYSTEM LED, DUNDI, FUTURA
Tiro con l'arco	150-300-400			SERIE ASTRO, BINGO SYSTEM LED, DUNDI, FUTURA
PARCHEGGI AL COPERTO				
Corsie e aree di parcheggio (illuminazione a pavimento)	75	25	20	SERIE INNOVA INNOVA PARK
Rampe di ingresso/uscita (di giorno) (illuminazione a pavimento)	300	25	20	SERIE INNOVA INNOVA PARK
Rampe di ingresso/uscita (di notte) (illuminazione a pavimento)	75	25	20	SERIE INNOVA INNOVA PARK
Biglietteria	300	19	80	JERRIMO, BINGO SYSTEM LED
AREE ESTERNE (CIE 129)				
Parcheggi di negozi, di scuole e condominiali	5			SERIE ASTRO
Lavoro molto grezzo, carico e scarico	20			SERIE ASTRO
Lavoro grezzo, trasporto e immagazzinamento	50			SERIE ASTRO
Camminamenti per pedoni	5			SERIE ASTRO

УСЛОВНЫЕ ОБОЗНАЧЕНИЯ *LEGENDA*

Em

Среднее значение горизонтальной освещенности, определяемое, как правило, на высоте 0,85 м от пола для рабочих зон и на полу для зон транзита.
Średnie natężenie oświetlenia poziomego, określane zazwyczaj na wysokości 0,85 m od podłogi dla obszarów pracy oraz na podłodze dla stref tranzytowych.

UGR

Объединенный показатель дискомфортной блескости, вызывающей неприятные ощущения при неравномерном распределении яркостей в поле зрения, разработанный CIE и требуемый европейским стандартом EN 12464-1.
Ujednolicona wartość odblasków otoczenia na podstawie cech obserwacji i układu urządzeń, opracowanych przez CIE i wymaganych przez normę europejską EN 12464-1.

Ra

Минимальный индекс цветопередачи ламп.
Minimalny współczynnik oddawania barw przez lampy.

Для правильного толкования обращаться в техбюро компании IDEALLUX
W celu właściwej interpretacji, należy skontaktować się z biurem technicznym IDEALLUX.

IDEALLUX – ЭТО ПРОИЗВОДСТВО

IDEALLUX TO PRODUKCJA

POLITECNICO LECCO

ORCHID HOTEL, ABU DHABI, UAE

YEAST FACTORY SALATAGUSE, ESTONIA

YEAST FACTORY SALATAGUSE, ESTONIA

CASE HISTORY

- Illuminazione banchi Frigo catena negozi Penny Market: 23.000 Светодиодный светильник. 11,5W in sostituzione di reglette 28W elettroniche.
- Illuminazione palazzo Assicurazioni Generali Milano, 500 faretti incasso LED 31W in sostituzione di faretti 2x26W.
- Illuminazione catena negozi Nurith, con varie tipologie di apparecchi a binario in sostituzione di apparecchi illuminati con lampade a joduri Metallici.
- Illuminazione azienda farmaceutica con apparecchi LED 64W, in sostituzione di apparecchi stagni 2X58W.
- Illuminazione parcheggi UBI BANCA, con prodotti LED in sostituzione di apparecchi stagni 2x58W.
- Illuminazione MBDA La Spezia con c.ca 100 apparecchi FLIK 2x70W in alternativa a riflettori industriali 400W.
- Illuminazione Asilo primavera con apparecchi Micro 100/65, in sostituzione dei apparecchi 4x18W da incasso
- Illuminazione Negozi arredamento HOME PLUS con faretti incasso 1X17W e 2X17W.
- Illuminazione Castello di Lerici con apparecchi LIBRA LED.
- Illuminazione Aeroporto Pisa con apparecchi Controled in sostituzione di apparecchi da incasso 4x18W.
- Illuminazione DE RIGO REFRIGERETION, con l'utilizzo di 500 corpi illuminanti FLIK 2x70W dimmerabili.
- Illuminazione COOP SESTO FIORENTINO, 200 DUNDI LED 140w dimmerabili.
- Illuminazione concessionaria FIAT ROMA con N° 200 DUNDI led 140W.
- Illuminazione catena di negozi abbiagliamento ANTONY MORATO con AUTOMA LED.
- Illuminazione catena di negozi NATUZZI DIVANI.
- Illuminazione catena di negozi BRUNELLO CUCINELLI.
- Illuminazione Palazzo INPS Genova con apparecchi da incasso Dark LED
- Illuminazione punti vendita COOP Emiliani e Pugliesi con apparecchi a sospensione 120V a led
- Illuminazione catena negozi Orofino con faretti ad incasso a Led
- Illuminazione depositi Comifar sul territorio Nazionale con apparecchi stagni a Led

• Lighting refrigerated bench in chain Supermarkets Penny Market (with 23.000pcs LED battens replacing 28W T5).
• Lighting General Insurance Milan (with 500pcs recessed Led Spots)
• Lighting chain of stores Nurith (many different items on track replacing MH ones).
• Lighting pharmaceutical Company (with LED items 64W replacing 2x58W T8 lamps).
• Lighting parkings of UBI Bank (with LED strip leds replacing corrosion proofs 58W T8).
• Lighting MBDA in La Spezia (with LED items replacing floodlights).
• Lighting Kindergarden Primavera (with recessed LED MICRO 100/65replacing 4x18W T8).
• Lighting furnishing stores Home Plus (with recessed spots 1-2x17W).
• Lighting of Lerici Castle (with Libra LED items).
• Lighitng Pisa Airport (with recessed Controled replacing 4x18W T8).
• Lighting DE RIGO REFRIGERATION, by using 500 pcs lighting fittings FLIK 2x70W Dimmable.
• Lighting COOP SESTO FIORENTINO with no. 200 pcs DUNDI LED 140W Dimmable.
• Lighting Car Dealer FIAT ROME with no.200 pcs DUNDI LED 140W.
• Lighting clothing chain of stores ANTONY MORATO with AUTOMA LED.
• Lighting sofas chain of stores NATUZZI DIVANI.
• Lighting chain of stores BRUNELLO CUCINELLI.

FACTORY

FACTORY

OFFICE

COOP SUPERMARKET

OSPEDALE DI GINEVRA

HOMEPLUS

AMERICAN UNIVERSITY SULEIMAN, IRAQ

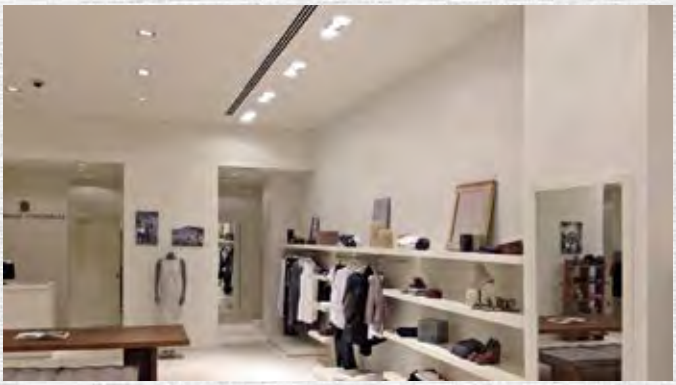

BRUNELLO CUCINELLI, DOHA, QATAR

ABACUS HOTEL, HUNGARY

ALLED SHOPPING CENTER, HUNGARY

NEGOZIO BENETTON

COOP SUPERMARKET

CENTRO SPORTIVO

CANTINA BEVIONE

SCUOLE BOLOGNA

VILLA SERRA DI COMAGO (GE)

PROGETTI REALIZZATI IN ITALIA NEGLI ULTIMI ANNI
DOMESTIC PROJECTS

- FIERA MILANO
- FIERA ROMA
- FIERA GENOVA
- OSPEDALE SAN RAFFAELE
- CATENA NEGOZI STROILI ORO
- CATENA NEGOZI LIMONI
- BASE NATO NAPOLI
- CARCERI IN TUTTO IL TERRITORIO NAZIONALE
- SCUOLE DI BARI
- POLITECNICO DI LECCO
- POLIGRAFICO DELLO STATO ROMA
- STADIO SAN SIRO – SECONDO ANELLO
- STADIO DEL TENNIS ROMA
- TORRE ISOZZA MILANO
- HOTEL B&B SESTO SAN GIOVANNI
- OSPEDALE DI ALESSANDRIA
- STABILIMENTO RAPITECH
- INDESIT LINEE PRODUTTIVE
- MALETTI GROUP ILLUMINAZIONE POSTAZIONI OREAL
- PENNY MARKET ILLUMINAZIONE D'ACCENTO

ASK

OSPEDALE SAN RAFFAELE, MILANO

HOMEPLUS

ISTITUTO TECNICO COMES, CASTELLANA GROTTE (BA)

PROGETTI REALIZZATI NEL MONDO NEGLI ULTIMI ANNI
WORLDWIDE PROJECTS

- BRUNELLO CUCINELLI & CORNELIANI BOUTIQUES AT THE GATE DOHA, QATAR
- NAMIBE AIRPORT ANGOLA
- ARAB BANK AMMAN, GIORDANIA
- AL JALILA CULTURAL CENTER DUBAI, UAE
- ALUMINUM AND GLASS FACTORY DOHA, QATAR
- BANK OF SHARJAH, UAE
- GIORDANIA MABADA & SHUNA CLINIC
- DUBAI, UAE PALAZZO VERSACE HOTEL,
- DUBAI, UAEAIRPORT APM
- ABU DHABI,UAE INSTITUTE OF APPLIED TECHNOLOGY
- GIORDANIA ARAB READY FOOD MEAL
- DUBAI, UAE KHALIFA HOSPITAL
- QATAR ENERGY CITY DOHA
- ABU DHABI,UAE ETHYAD TOWER
- KUWAIT SALAM MALL KUWAIT
- DUBAI, UAE CUSTOMS BUILDING
- ABU DHABI,UAE YAS ISLAND POLICE STATION
- IRAQ TANGRAM HOTEL ERBIL
- DUBAI, UAE EMIRATES BANK
- KUWAIT GOLD'S GYM
- KUWAIT GHANIMA HOSPITAL
- ABU DHABI,UAE AL RAHA BEACH DEVELOPMENT ABU DHABI
- ABU DHABI,UAE AL RAHA BEACH APARTMENTS, ABU DHABI
- IRAQGRAND MILLENIUM HOTEL
- DUBAI, UAEBURJ KHALIFA TOWER
- ABU DHABI UAEYAS MARINA ENHANCEMENT MAIN CONTRACT WORKS
- ABU DHABI UAE RED VALENTINO BOUTIQUE
- UAE ARAB BANK SHARJAH BRANCH
- QATAR 7TH & 8TH FLOORS FIT-OUT WORKS @ THE GATE TOWER DOHA
- GIORDANIA ARAB BANK AIRPORT BRANCH AMMAN
- DUBAI, UAE FINANCE HOUSE TOWER
- ABU DHABI UAE AL RUWAIS
- QATAR AL ALI VILLA @ WEST BAY LAGOON
- ABU DHABI UAE AMERICAN OFFICE ABU DHABI AIRPORT
- ABU DHABI UAE AL BADIE ROTANA HOTEL
- ABU DHABI UAE AMBULATORY HEALTH CARE CENTER
- QATAR PIPE CAST FACTORY
- KUWAIT VIP LOUNGE SAFAT AIRPORT

SCUOLE

POLITECNICO LECCO

RHO FIERA MILANO

RHO FIERA MILANO

- QATAR AL GUMROK HOTEL
- ABU DHABI UAE ORCHID HOTEL
- QATAR KEMPISKY HOTEL & SUITES
- RUSSIA TEATRO BOLSHOJ A MOSCA
- BOSNIA HOSPITAL A SARAJEVO
- CROAZIA 5 STARS HOTEL DUBROVNIK
- CZECH REPUBLIC PALACE AUSTRIA
- IRLANDA THEATRE ROYAL
- MALTA BANK OF LA VALLETTA
- SLOVENIA BMW AGENCY
- SPAGNA AUDITORIO CARTAGENA
- SVIZZERA MATERNITE DE GENEVE
- UCRAINA BOUTIQUE RED VALENTINO
- UCRAINA ICE ICEBERG SHOP
- UK LOGISTICS BUILDINGS IN BIRMINGHAM AREA
- UK POLO RALPH LAUREN STORE
- UNGHERIA TALENTIS SCIENCE PARK
- UNGHERIA SAMSUNG NEW FACTORY
- UNGHERIA DUNA 2010
- UNGHERIA MARKET HALL
- COSTA D'AVORIO "O.N.U. MISSION"
- GUINEA OFFICES OF THE PRESIDENT OF GUINEA
- MAROCCO STADIUM FIELD
- TUNISIA EL MOURADI HOTELS
- JAMAICA OFFICE BUILDINGS
- ARABIA SAUDITA AL MADINAH HARAM CAR PARK
- ARABIA SAUDITA NOKIA SIEMENS NETWORK OFFICES
- BAHRAIN ITALIAN RESTAURANT CAPITAL CLUB
- BAHRAIN NUASIA RESTAURANT
- FILIPPINE KEPCO SPC POWER CORPORATION
- ABU DHABI UAE DANCE ROOM
- GIORDANIA JORDAN INTERNATIONAL POLICE TRAINING CO.
- GIORDANIA AQABA BEACH RESORT
- GIORDANIA PALACE OF HIS MAJESTY KING ABDULLAH II
- GIORDANIA HOLIDAY INN HOTEL
- GIORDANIA AMMAN NATIONAL MUSEUM
- GIORDANIA SEA RESORT
- INDONESIA CIREBON ELECTRIC POWER
- KUWAIT WAHA SHOPPING MALL

CREDIT SUISSE

ENOTECA

KEMPINSKY HOTEL DOHA, QATAR

OSPEDALE DI GINEVRA

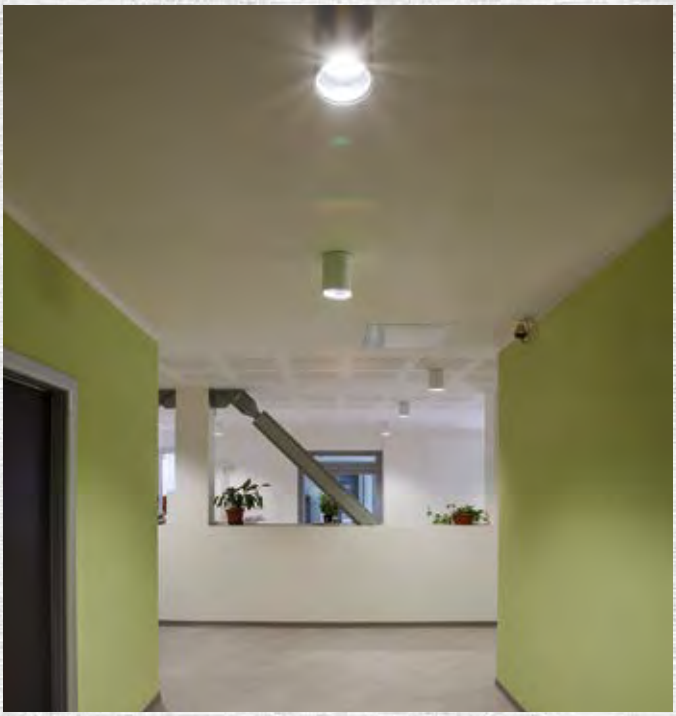

SCUOLE BOLOGNA

NEGOZIO DI CALZATURE VIGEVANO

SCUOLE MODENA

KEMPINSKY HOTEL DOHA, QATAR

SCUOLE BOLOGNA

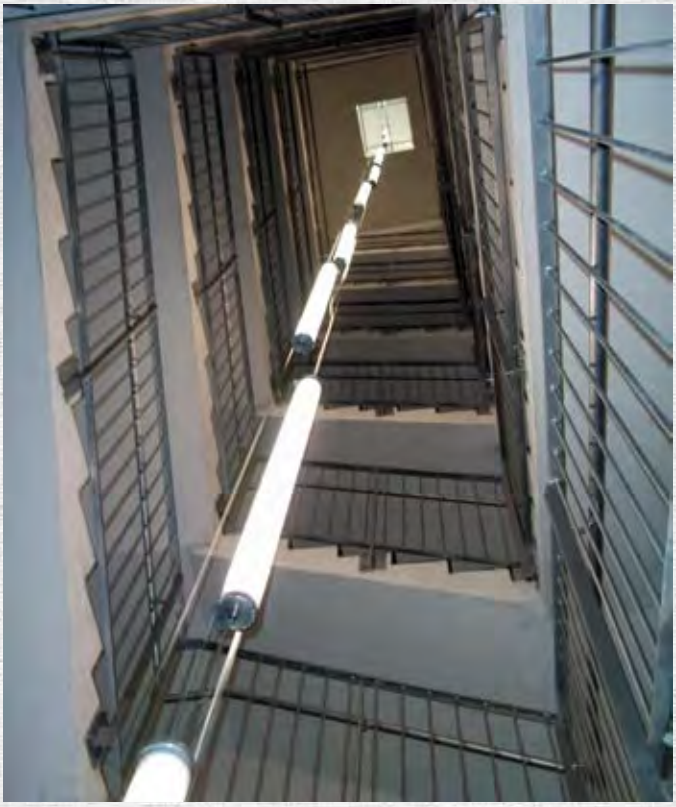

FIERA MILANO CITY

BRUNELLO CUCINELLI, DOHA, QATAR

EUROLUCE MILANO

WATERFORD THEATRE ROYALE, IRELAND

TORRE DEI BALIVI AOSTA

OSPEDALE DI GINEVRA

IDEALLUX

это профессионализм, гениальность, динамизм, итальянский, скорость, гибкость, творчество, способности, готовность, помешательство, новаторство, самонадеянность, уверенность, терпение, фантазия, энтузиазм, желание свершать, опоздание, страсть, сотрудничество, смятение, доверие, содействие, проекты, интернациональность, одна идея за другой, опасный конкурент, молодость.

IDEALLUX TO

profesjonalizm, pomysłowość, dynamizm, made in Italy, szybkość, elastyczność, kreatywność, wydajność, dyspozycyjność, szaleństwo, innowacja, arogancja, pewność siebie, cierpliwość, wyobraźnia, entuzjazm, chęć tworzenia, spóźnienie, pasja, współpraca, zamieszanie, wiara, obsługa, projekty, międzynarodowość, jeden pomysł za drugim, niebezpieczny konkurent, młodość.

INNOVA

INNOVA

Светодиодное освещение для промышленности и сферы услуг
Oświetlenie LED dla przemysłu i sektora usług

Сатинированный или матовый корпус из коэкструдата самогасящегося поликарбоната, стойкий к воздействию УФ лучей (система Анти-УФ JEDEX).
Заглушки из пластика с быстрым разъемом.
Встроенный электронный блок питания CAE, DIM 1-10V и DALI.
Рассеивающая оптика из алюминия с функцией рассеивателя.
Светодиодный источник света.
Прямое излучение света.
Система крепления с пружинным зацеплением для монтажа в плафон и крюк для подвески.
На заказ
- Блок аварийного питания на 1 ч, где это позволяют размеры.
- Цветовая температура светодиода K, отличная от указанной.
- CRI > 90.

Obudowa z samogasnącego poliwęglanu koekstrudowanego matowego lub opalowego, odporne na promieniowanie UV (system Anty UV JEDEX). Nakrętki z tworzywa sztucznego z szybkozłączką.
Zasilanie CAE z wbudowaną elektroniką, DIM 1-10V i DALI.
Aluminiowy dyfuzor optyczny z funkcją radiatora.
Źródło światła LED.
Bezpośrednia emisja.
System mocowania na haczyku sprężynowym do montażu w suficie oraz złączki do instalacji w zawieszeniu.
Na życzenie
- Zespół samozasilania awaryjnego 1h, kiedy rozmiary na to pozwalają.
- Temperatura barwowa LED K inna niż określono.
- CRI > 90.

Дополнительное приспособление – Комплект плавкого предохранителя 10 A
Плавкий предохранитель для защиты сквозного токоподводящего кабеля (в случае отсутствия другой защиты). Может удлиняться макс. на 10 блоков питания.
Akcesoria - Zestaw bezpieczników 10A
Bezpiecznik do używania na głowicy zasilania linii chroniący kabel zasilania przelotowego (jeśli nie jest on chroniony inaczej).
Przedłużenie max do 10 zasilaczy.

Дополнительное приспособление – Розетка питания.
Akcesorium - Gniazdo żeńskie zasilania.

Дополнительное приспособление
Удлинитель длина 300/600/800/1.000 мм.
Akcesorium - Przedłużacz o długości 300/600/800/1.000 mm.

Дополнительное приспособление – Вандалостойкие крепежные пружины.
Akcesorium - Wandaloodporne sprężyny dociskowe.

JEDEX

Коэкструдат поликарбоната, стойкий к воздействию УФ лучей, система Ана.
Koekstrudowany poliwęglan odporny na promieniowanie UV (system Anty UV JEDEX).

Прогресс светодиодных источников обеспечивает постоянное повышение светоотдачи. Более подробную информацию можно получить в техбюро Ideallux..
Ideallux s.r.l. оставляет за собой право вносить усовершенствования в изделия в любой момент.

Ewolucja źródeł światła LED prowadzi do ciągłych i pozytywnych zmian w stosunku Lumenów / Wat. Aby uzyskać więcej informacji, należy skontaktować się z działem technicznym IDEALLUX.
Ideallux s.r.l. zastrzega sobie prawo do wprowadzania zmian ulepszających produktów w dowolnej chwili.

INNOVA E *ECOLIGHT*

IEE = A+

Розетка под электромонтаж (7PR3702-V) в комплекте.
Gniazdo żeńskie do zasilania kablowego (7PR3702-V) w zestawie.

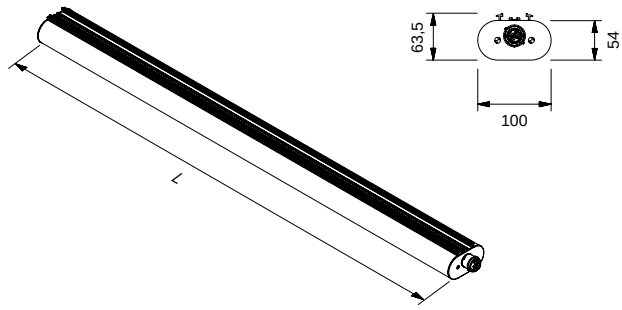

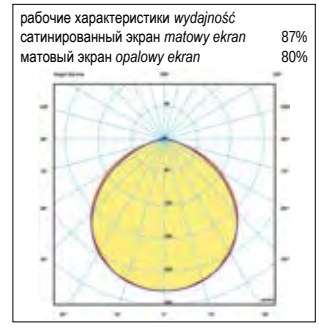

Lumen*	Watt**	Ta***	конфигурация светодиода konfiguracja LED	длина L długość L	K Kelvin	срок службы в ч ilość godzin pracy	**код** kod	цвет экрана kolor ekranu	питание zasilanie
1.360 lm	11 W	-20° +40°	—	652 mm	4.000 K	50.000	INE11N		
2.780 lm	21 W	-20° +40°	—	1.180 mm	4.000 K	50.000	INE21N		
3.725 lm	29 W	-20° +40°	—	1.552 mm	4.000 K	50.000	**INE29N**	— сатинированный *matowy*	— CAE эл. блок питания zasilanie *elektroniczne*
2.720 lm	22 W	-20° +40°	=	652 mm	4.000 K	50.000	**INE23N**	OP матовый *opalowy*	
5.480 lm	42 W	-20° +40°	=	1.180 mm	4.000 K	50.000	INE42N		
7.450 lm	57 W	-20° +40°	=	1.552 mm	4.000 K	50.000	INE57N		

IK 07 | IP 67 | 220-240 V | 50-60 Hz | RG0 | CRI>80

INNOVA E/P *ECOLIGHT PROLUNGABILE EXTENDABLE*

IEE = A+

Светильник со сквозным токоподводящим кабелем для передачи электротока 3x1,0 мм², разъемами папа-мама в торцевой части. 7PR3702-V не включается.
Oprawa oświetleniowa wyposażona w kabel zasilania przelotowego do transportu energii 3x1,0 mm², złącza żeńsko-męskie umieszczone w głowicy. 7PR3702-V brak w wyposażeniu.

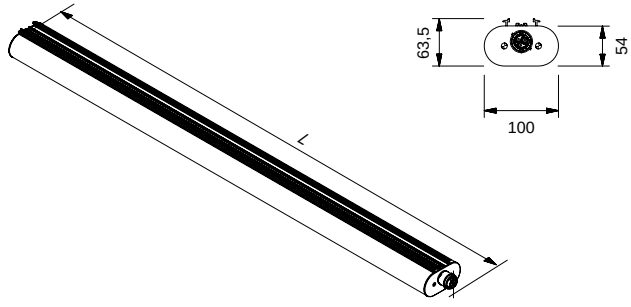

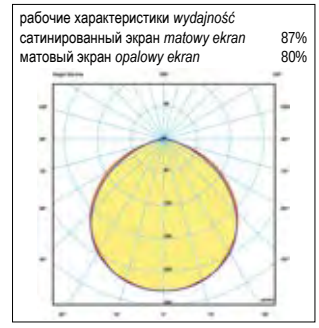

Lumen*	Watt**	Ta***	конфигурация светодиода konfiguracja LED	длина L długość L	K Kelvin	срок службы в ч ilość godzin pracy	**код** kod	цвет экрана kolor ekranu	питание zasilanie
1.360 lm	11 W	-20° +40°	—	682 mm	4.000 K	50.000	INEP11N		
2.780 lm	21 W	-20° +40°	—	1.210 mm	4.000 K	50.000	INEP21N		
3.725 lm	29 W	-20° +40°	—	1.582 mm	4.000 K	50.000	**INEP29N**	— сатинированный *matowy*	— CAE эл. блок питания zasilanie *elektroniczne*
2.720 lm	22 W	-20° +40°	=	682 mm	4.000 K	50.000	**INEP23N**	OP матовый *opalowy*	
5.480 lm	42 W	-20° +40°	=	1.210 mm	4.000 K	50.000	INEP42N		
7.450 lm	57 W	-20° +40°	=	1.582 mm	4.000 K	50.000	INEP57N		

IK 07 | IP 67 | 220-240 V | 50-60 Hz | RG0 | CRI>80

Дополнительные приспособления akcesoriów	**код** kod
Удлинитель длина 300 мм. Przedłużacz o długośc 300 mm.	**INHP/P/300**
Удлинитель длина 600 мм. Przedłużacz o długośc 600 mm.	INHP/P/600
Удлинитель длина 800 мм. Przedłużacz o długośc 800 mm.	INHP/P/800
Удлинитель длина 1000 мм. Przedłużacz o długośc 1000 mm.	INHP/P/1000
Розетка под электромонтаж. Gniazdo żeńskie do zasilania kablowego (7PR3702-V) w zestawie.	**7PR3702-V**
Торцевой колпачок для закрытия ряда. Terminal pliku.	IN-KIT-TAP
Комплект плавкого предохранителя 10A. Zestaw bezpieczników 10A.	IN-KIT-FUSE10A
Вандалостойкие крепежные пружины. Wandaloodporne sprężyny dociskowe.	IN-MOL

* Номинальный световой поток при макс. 25° (при макс. 65° -10%). Суммарный световой поток светильника см. в его характеристиках. *Lumeny nominalne max 25° (lumeny max 65° -10%). Całkowity przepływ urządzenia - odnieść się do wydajności oprawy oświetleniowej.*
** Суммарная потребляемая мощность. *Całkowita pochłonięta moc Wat.*
*** Та минимальная и максимальная температура эксплуатации. *Minimalna i maksymalna temperatura działania.*

Прогресс светодиодных источников обеспечивает постоянное повышение светоотдачи. Более подробную информацию можно получить в техбюро Ideallux..
Ideallux s.r.l. оставляет за собой право вносить усовершенствования в изделия в любой момент.

INNOVA XS

IEE = A+

Розетка под электромонтаж (7PR3702-V) в комплекте.
Gniazdo żeńskie do zasilania kablowego (7PR3702-V) w zestawie.

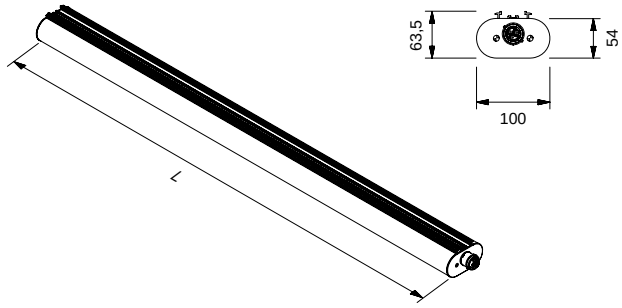

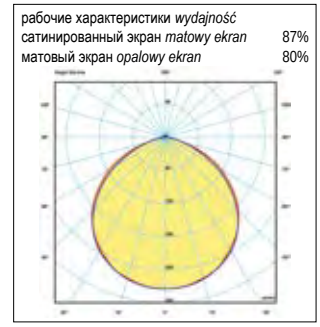

Lumen*	Watt**	Ta***	конфигурация светодиода konfiguracja LED	длина L długość L	K Kelvin	срок службы в ч ilość godzin pracy	**код** kod	цвет экрана kolor ekranu	питание zasilanie
2.376 lm	18 W	-20° +40°	———	1.227 mm	4.000 K	50.000	**INXS18N**	— сатинированный *matowy* OP матовый *opalowy*	— CAE эл. блок питания zasilanie *elektroniczne* DM рег. блок питания *z funkcją ściemniania* DL DALI блок питания *DALI*
3.168 lm	23,5 W	-20° +40°	———	1.557 mm	4.000 K	50.000	**INXS23N**		
4.752 lm	36 W	-20° +40°	——— ———	1.127 mm	4.000 K	50.000	**INXS36N**		
6.336 lm	47 W	-20° +40°	——— ———	1.557 mm	4.000 K	50.000	**INXS47N**		

IK 07 | IP 67 | 220-240 V | 50-60 Hz | RG0 | CRI>80

INNOVA XS/P *PROLUNGABILE EXTENDABLE*

IEE = A+

Светильник со сквозным токоподводящим кабелем для передачи электротока 3x1,0 мм², разъемами папа-мама в торцевой части. 7PR3702-V не включается.
Oprawa oświetleniowa wyposażona w kabel zasilania przelotowego do transportu energii 3x1,0 mm², złącza żeńsko-męskie umieszczone w głowicy. 7PR3702-V brak w wyposażeniu.

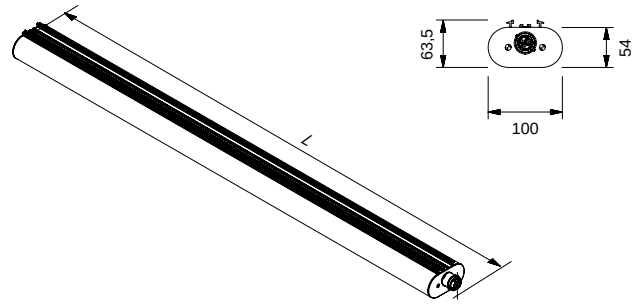

Lumen*	Watt**	Ta***	конфигурация светодиода konfiguracja LED	длина L długość L	K Kelvin	срок службы в ч ilość godzin pracy	**код** kod	цвет экрана kolor ekranu	питание zasilanie
2.376 lm	18 W	-20° +40°	———	1.257 mm	4.000 K	50.000	**INXSP18N**	— сатинированный *matowy* OP матовый *opalowy*	— CAE эл. блок питания zasilanie *elektroniczne* DM рег. блок питания *z funkcją ściemniania* DL DALI блок питания *DALI*
3.168 lm	23,5 W	-20° +40°	———	1.587 mm	4.000 K	50.000	**INXSP23N**		
4.752 lm	36 W	-20° +40°	——— ———	1.257 mm	4.000 K	50.000	**INXSP36N**		
6.336 lm	47 W	-20° +40°	——— ———	1.587 mm	4.000 K	50.000	**INXSP47N**		

IK 07 | IP 67 | 220-240 V | 50-60 Hz | RG0 | CRI>80

Дополнительные приспособления akcesoriów	**код** kod
Удлинитель длина 300 мм. Przedłużacz o długośc 300 mm.	**INHP/P/300**
Удлинитель длина 600 мм. Przedłużacz o długośc 600 mm.	INHP/P/600
Удлинитель длина 800 мм. Przedłużacz o długośc 800 mm.	INHP/P/800
Удлинитель длина 1000 мм. Przedłużacz o długośc 1000 mm.	INHP/P/1000
Розетка под электромонтаж. Gniazdo żeńskie do zasilania kablowego (7PR3702-V) w zestawie.	**7PR3702-V**
Торцевой колпачок для закрытия ряда. Terminal pliku.	IN-KIT-TAP
Комплект плавкого предохранителя 10A. Zestaw bezpieczników 10A.	IN-KIT-FUSE10A
Вандалостойкие крепежные пружины. Wandaloodporne sprężyny dociskowe.	IN-MOL

* Номинальный световой поток при макс. 25° (при макс. 65° -10%). Суммарный световой поток светильника см. в его характеристиках. *Lumeny nominalne max 25° (lumeny max 65° -10%). Całkowity przepływ urządzenia - odnieść się do wydajności oprawy oświetleniowej.*
** Суммарная потребляемая мощность. *Całkowita pochłonięta moc Wat.*
*** Та минимальная и максимальная температура эксплуатации. *Minimalna i maksymalna temperatura działania.*

Ewolucja źródeł światła LED prowadzi do ciągłych i pozytywnych zmian w stosunku Lumenów / Wat. Aby uzyskać więcej informacji, należy skontaktować się z działem technicznym IDEALLUX.
Ideallux s.r.l. zastrzega sobie prawo do wprowadzania zmian ulepszających produktów w dowolnej chwili.

INNOVA T *TECHNOLOGY*

IEE = A+

Розетка под электромонтаж (7PR3702-V) в комплекте.
Gniazdo żeńskie do zasilania kablowego (7PR3702-V) w zestawie.

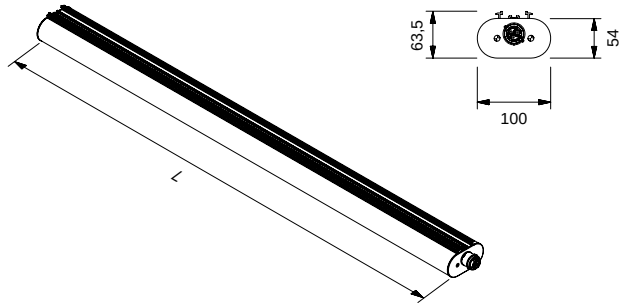

рабочие характеристики *wydajność*
сатинированный экран *matowy ekran* 87%
матовый экран *opalowy ekran* 80%

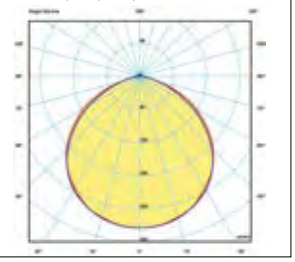

Lumen*	Watt**	Ta***	конфигурация светодиода konfiguracja LED	длина L długość L	K Kelvin	срок службы в ч ilość godzin pracy	**код** kod	цвет экрана kolor ekranu	питание zasilanie
3.240 lm	25 W	-20° +40°	———	1.227 mm	4.000 K	50.000	INT25N	— сатинированный *matowy* OP матовый *opalowy*	— CAE эл. блок питания zasilanie *elektroniczne* DM рег. блок питания *z funkcją ściemniania* DL DALI блок питания *DALI*
4.320 lm	34 W	-20° +40°	———	1.557 mm	4.000 K	50.000	**INT34N**		
6.480 lm	50 W	-20° +40°	═══	1.127 mm	4.000 K	50.000	INT50N		
8.640 lm	68 W	-20° +40°	═══	1.557 mm	4.000 K	50.000	INT68N		

IK 07 | IP 67 | 220-240 V | 50-60 Hz | RG0 | CRI>80

INNOVA T/P *TECHNOLOGY PROLUNGABILE EXTENDABLE*

IEE = A+

Светильник со сквозным токоподводящим кабелем для передачи электротока 3x1,0 мм², разъемами папа-мама в торцевой части. 7PR3702-V не включается.
Oprawa oświetleniowa wyposażona w kabel zasilania przelotowego do transportu energii 3x1,0 mm², złącza żeńsko-męskie umieszczone w głowicy. 7PR3702-V brak w wyposażeniu.

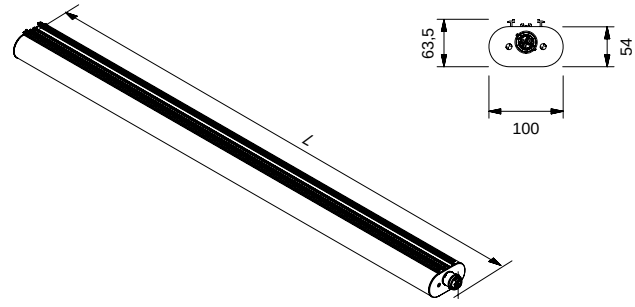

рабочие характеристики *wydajność*
сатинированный экран *matowy ekran* 87%
матовый экран *opalowy ekran* 80%

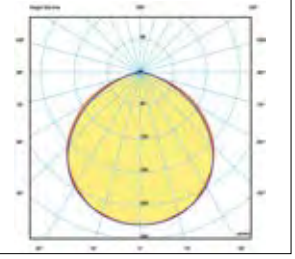

Lumen*	Watt**	Ta***	конфигурация светодиода konfiguracja LED	длина L długość L	K Kelvin	срок службы в ч ilość godzin pracy	**код** kod	цвет экрана kolor ekranu	питание zasilanie
3.240 lm	25 W	-20° +40°	———	1.257 mm	4.000 K	50.000	INTP25N	— сатинированный *matowy* OP матовый *opalowy*	— CAE эл. блок питания zasilanie *elektroniczne* DM рег. блок питания *z funkcją ściemniania* DL DALI блок питания *DALI*
4.320 lm	34 W	-20° +40°	———	1.587 mm	4.000 K	50.000	**INTP34N**		
6.480 lm	50 W	-20° +40°	═══	1.257 mm	4.000 K	50.000	INTP50N		
8.640 lm	68 W	-20° +40°	═══	1.587 mm	4.000 K	50.000	INTP68N		

IK 07 | IP 67 | 220-240 V | 50-60 Hz | RG0 | CRI>80

Дополнительные приспособления akcesoriów	**код** kod
Удлинитель длина 300 мм. Przedłużacz o długośc 300 mm.	**INHP/P/300**
Удлинитель длина 600 мм. Przedłużacz o długośc 600 mm.	INHP/P/600
Удлинитель длина 800 мм. Przedłużacz o długośc 800 mm.	INHP/P/800
Удлинитель длина 1000 мм. Przedłużacz o długośc 1000 mm.	INHP/P/1000
Розетка под электромонтаж. Gniazdo żeńskie do zasilania kablowego (7PR3702-V) w zestawie.	**7PR3702-V**
Торцевой колпачок для закрытия ряда. Terminal pliku.	IN-KIT-TAP
Комплект плавкого предохранителя 10A. Zestaw bezpieczników 10A.	IN-KIT-FUSE10A
Вандалостойкие крепежные пружины. Wandaloodporne sprężyny dociskowe.	IN-MOL

* Номинальный световой поток при макс. 25° (при макс. 65° -10%). Суммарный световой поток светильника см. в его характеристиках. *Lumeny nominalne max 25° (lumeny max 65° -10%). Całkowity przepływ urządzenia - odnieść się do wydajności oprawy oświetleniowej.*
** Суммарная потребляемая мощность. *Całkowita pochłonięta moc Wat.*
*** Та минимальная и максимальная температура эксплуатации. *Minimalna i maksymalna temperatura działania.*

Прогресс светодиодных источников обеспечивает постоянное повышение светоотдачи. Более подробную информацию можно получить в техбюро Ideallux..
Ideallux s.r.l. оставляет за собой право вносить усовершенствования в изделия в любой момент.

Ewolucja źródeł światła LED prowadzi do ciągłych i pozytywnych zmian w stosunku Lumenów / Wat. Aby uzyskać więcej informacji, należy skontaktować się z działem technicznym IDEALLUX.
Ideallux s.r.l. zastrzega sobie prawo do wprowadzania zmian ulepszających produktów w dowolnej chwili.

INNOVA INTENSIVE

Светодиодное освещение для промышленности и сферы услуг
Oświetlenie LED dla przemysłu i sektora usług

Корпус из затемнённого соэкструзионного прозрачного поликарбоната, устойчивого к УФ-излучению (Система защиты от УФ JEDEX).
Заглушки из пластика с быстрым разъемом.
Встроенный электронный блок питания CAE, DIM 1-10V и DALI.
Светодиодный источник света.
Прямое излучение света.
Система крепления с пружинным зацеплением для монтажа в плафон и крюк для подвески.
На заказ
- Блок аварийного питания на 1 ч, где это позволяют размеры.
- Цветовая температура светодиода K, отличная от указанной.
- CRI > 90.

Coextruded fireproof translucent polycarbonate UV-resistant (anti UV system named JEDEX).
Nakrętki z tworzywa sztucznego z szybkozłączką.
Zasilanie CAE z wbudowaną elektroniką, DIM 1-10V i DALI.
Źródło światła LED.
Bezpośrednia emisja.
System mocowania na haczyku sprężynowym do montażu w suficie oraz złączki do instalacji w zawieszeniu.
Na życzenie
- Zespół samozasilania awaryjnego 1h, kiedy rozmiary na to pozwalają.
- Temperatura barwowa LED K inna niż określono.
- CRI > 90.

Дополнительное приспособление – Комплект плавкого предохранителя 10 A
Плавкий предохранитель для защиты сквозного токоподводящего кабеля (в случае отсутствия другой защиты). Может удлиняться макс. на 10 блоков питания.
Akcesoria - Zestaw bezpieczników 10A
Bezpiecznik do używania na głowicy zasilania linii chroniący kabel zasilania przelotowego (jeśli nie jest on chroniony inaczej).
Przedłużenie max do 10 zasilaczy.

Дополнительное приспособление – Розетка питания.
Akcesorium - Gniazdo żeńskie zasilania.

Дополнительное приспособление
Удлинитель длина 300/600/800/1.000 мм.
Akcesorium - Przedłużacz o długości 300/600/800/1.000 mm.

Дополнительное приспособление – Вандалостойкие крепежные пружины.
Akcesorium - Wandaloodporne sprężyny dociskowe.

JEDEX

Коэкструдат поликарбоната, стойкий к воздействию УФ лучей, система Анти-УФ JEDEX.
Coextruded polycarbonate UV rays resistant, anti UV JEDEX system.

Прогресс светодиодных источников обеспечивает постоянное повышение светоотдачи. Более подробную информацию можно получить в техбюро Ideallux..
Ideallux s.r.l. оставляет за собой право вносить усовершенствования в изделия в любой момент.

Ewolucja źródeł światła LED prowadzi do ciągłych i pozytywnych zmian w stosunku Lumenów / Wat. Aby uzyskać więcej informacji, należy skontaktować się z działem technicznym IDEALLUX. Ideallux s.r.l. zastrzega sobie prawo do wprowadzania zmian ulepszających produktów w dowolnej chwili.

INNOVA INTENSIVE

IEE = A+

Корпус из прозрачного поликарбоната.
Розетка под электромонтаж (7PR3702-V) в комплекте.

Korpus z przezroczystego poliwęglanu.
Gniazdo żeńskie do zasilania kablowego (7PR3702-V) w zestawie.

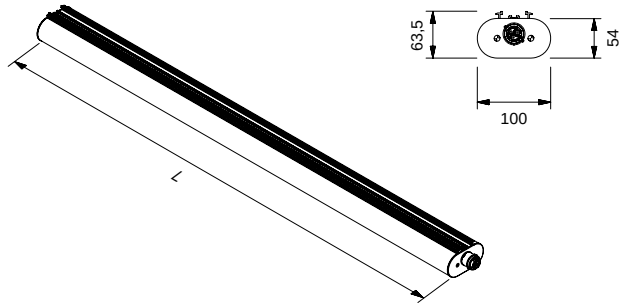

Lumen*	Watt**	Ta***	конфигурация светодиода konfiguracja LED	длина L długość L	K Kelvin	срок службы в ч ilość godzin pracy	**код** kod	питание zasilanie
1.100 lm	9 W	-20° +40°		652 mm	4.000 K	50.000	**INI9N**	
1.360 lm	11 W	-20° +40°		652 mm	4.000 K	50.000	INI11N	
1.480 lm	13 W	-20° +40°		652 mm	4.000 K	50.000	**INI13N**	— CAE эл. блок питания zasilanie *elektroniczne*
2.200 lm	19 W	-20° +40°		652 mm	4.000 K	50.000	**INI19N**	DM рег. блок питания *z funkcją ściemniania*
2.720 lm	22 W	-20° +40°		652 mm	4.000 K	50.000	INI22N	DL DALI блок питания *DALI*
3.200 lm	26 W	-20° +40°		652 mm	4.000 K	50.000	INI26N	
2.376 lm	18 W	-20° +40°		1.180 mm	4.000 K	50.000	INI18N	
2.780 lm	21 W	-20° +40°		1.180 mm	4.000 K	50.000	INI21N	
3.240 lm	25 W	-20° +40°		1.180 mm	4.000 K	50.000	INI25N	— CAE эл. блок питания zasilanie *elektroniczne*
4.752 lm	36 W	-20° +40°		1.180 mm	4.000 K	50.000	**INI36N**	DM рег. блок питания *z funkcją ściemniania*
5.480 lm	42 W	-20° +40°		1.180 mm	4.000 K	50.000	INI42N	DL DALI блок питания *DALI*
6.480 lm	50 W	-20° +40°		1.180 mm	4.000 K	50.000	INI50N	
3.186 lm	24 W	-20° +40°		1.552 mm	4.000 K	50.000	INI24N	
3.725 lm	29 W	-20° +40°		1.552 mm	4.000 K	50.000	**INI29N**	
4.320 lm	34 W	-20° +40°		1.552 mm	4.000 K	50.000	**INI34N**	— CAE эл. блок питания zasilanie *elektroniczne*
6.336 lm	47 W	-20° +40°		1.552 mm	4.000 K	50.000	INI47N	DM рег. блок питания *z funkcją ściemniania*
7.450 lm	57 W	-20° +40°		1.552 mm	4.000 K	50.000	INI57N	DL DALI блок питания *DALI*
8.640 lm	68 W	-20° +40°		1.552 mm	4.000 K	50.000	INI68N	

IK 07 | IP 67 | 220-240 V | 50-60 Hz | RG0 | CRI>80

По запросу мы можем предоставить INNOVA INTENSIVE в версиях «ARCTIC» и «SAHARA»
Na życzenie klienta możliwość wykonania INNOVA INTENSIVE w wersji ARCTIC i SAHARA.

* Номинальный световой поток при макс. 25° (при макс. 65° -10%). Суммарный световой поток светильника см. в его характеристиках. *Lumeny nominalne max 25° (lumeny max 65° -10%). Całkowity przepływ urządzenia - odnieść się do wydajności oprawy oświetleniowej.*
** Суммарная потребляемая мощность. *Całkowita pochłonięta moc Wat.*
*** Та минимальная и максимальная температура эксплуатации. *Minimalna i maksymalna temperatura działania.*

Прогресс светодиодных источников обеспечивает постоянное повышение светоотдачи. Более подробную информацию можно получить в техбюро Ideallux..
Ideallux s.r.l. оставляет за собой право вносить усовершенствования в изделия в любой момент.

INNOVA INTENSIVE/P *PROLUNGABILE EXTENDABLE*

IEE = A+

Корпус из прозрачного поликарбоната.
Розетка под электромонтаж (7PR3702-V) в комплекте.

Korpus z przezroczystego poliwęglanu.
Gniazdo żeńskie do zasilania kablowego (7PR3702-V) w zestawie.

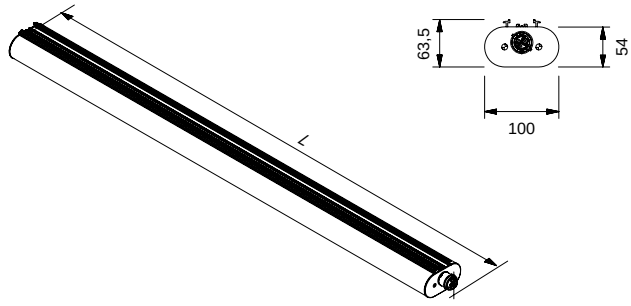

рабочие характеристики *wydajność* 78%

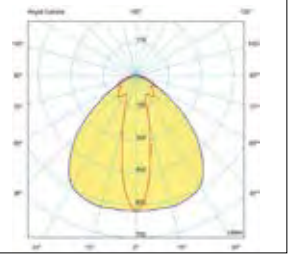

Lumen*	Watt**	Ta***	конфигурация светодиода konfiguracja LED	длина L długość L	K Kelvin	срок службы в ч ilość godzin pracy	**код** kod	питание zasilanie
1.100 lm	9 W	-20° +40°	—	682 mm	4.000 K	50.000	**INIP9N**	
1.360 lm	11 W	-20° +40°	—	682 mm	4.000 K	50.000	INIP11N	
1.480 lm	13 W	-20° +40°	—	682 mm	4.000 K	50.000	**INIP13N**	— CAE эл. блок питания zasilanie *elektroniczne*
2.200 lm	19 W	-20° +40°	=	682 mm	4.000 K	50.000	**INIP19N**	DM рег. блок питания *z funkcją ściemniania*
2.720 lm	22 W	-20° +40°	=	682 mm	4.000 K	50.000	INIP22N	DL DALI блок питания *DALI*
3.200 lm	26 W	-20° +40°	=	682 mm	4.000 K	50.000	INIP26N	
2.376 lm	18 W	-20° +40°	—	1.210 mm	4.000 K	50.000	INIP18N	
2.780 lm	21 W	-20° +40°	—	1.210 mm	4.000 K	50.000	INIP21N	
3.240 lm	25 W	-20° +40°	—	1.210 mm	4.000 K	50.000	INIP25N	— CAE эл. блок питания zasilanie *elektroniczne*
4.752 lm	36 W	-20° +40°	=	1.210 mm	4.000 K	50.000	**INIP36N**	DM рег. блок питания *z funkcją ściemniania*
5.480 lm	42 W	-20° +40°	=	1.210 mm	4.000 K	50.000	INIP42N	DL DALI блок питания *DALI*
6.480 lm	50 W	-20° +40°	=	1.210 mm	4.000 K	50.000	INIP50N	
3.186 lm	24 W	-20° +40°	—	1.582 mm	4.000 K	50.000	INIP24N	
3.725 lm	29 W	-20° +40°	—	1.582 mm	4.000 K	50.000	**INIP29N**	
4.320 lm	34 W	-20° +40°	—	1.582 mm	4.000 K	50.000	**INIP34N**	— CAE эл. блок питания zasilanie *elektroniczne*
6.336 lm	47 W	-20° +40°	=	1.582 mm	4.000 K	50.000	INIP47N	DM рег. блок питания *z funkcją ściemniania*
7.450 lm	57 W	-20° +40°	=	1.582 mm	4.000 K	50.000	INIP57N	DL DALI блок питания *DALI*
8.640 lm	68 W	-20° +40°	=	1.582 mm	4.000 K	50.000	INIP68N	

IK 07 | IP 67 | 220-240 V | 50-60 Hz | RG0 | CRI>80

По запросу мы можем предоставить INNOVA INTENSIVE в версиях «ARCTIC» и «SAHARA»
Na życzenie klienta możliwość wykonania INNOVA INTENSIVE w wersji ARCTIC i SAHARA.

Дополнительные приспособления akcesoriów	**код** kod
Удлинитель длина 300 мм. Przedłużacz o długośc 300 mm.	**INHP/P/300**
Удлинитель длина 600 мм. Przedłużacz o długośc 600 mm.	INHP/P/600
Удлинитель длина 800 мм. Przedłużacz o długośc 800 mm.	INHP/P/800
Удлинитель длина 1000 мм. Przedłużacz o długośc 1000 mm.	INHP/P/1000
Розетка под электромонтаж. Gniazdo żeńskie do zasilania kablowego (7PR3702-V) w zestawie.	**7PR3702-V**
Торцевой колпачок для закрытия ряда. Terminal pliku.	IN-KIT-TAP
Комплект плавкого предохранителя 10A. Zestaw bezpieczników 10A.	IN-KIT-FUSE10A
Вандалостойкие крепежные пружины. Wandaloodporne sprężyny dociskowe.	IN-MOL

* Номинальный световой поток при макс. 25° (при макс. 65° -10%). Суммарный световой поток светильника см. в его характеристиках. *Lumeny nominalne max 25° (lumeny max 65° -10%). Całkowity przepływ urządzenia - odnieść się do wydajności oprawy oświetleniowej.*
** Суммарная потребляемая мощность. *Całkowita pochłonięta moc Wat.*
*** Та минимальная и максимальная температура эксплуатации. *Minimalna i maksymalna temperatura działania.*

Ewolucja źródeł światła LED prowadzi do ciągłych i pozytywnych zmian w stosunku Lumenów / Wat. Aby uzyskać więcej informacji, należy skontaktować się z działem technicznym IDEALLUX.
Ideallux s.r.l. zastrzega sobie prawo do wprowadzania zmian ulepszających produktów w dowolnej chwili.

INNOVA ARCTIC

Водонепроницаемое соединительное устройство со светодиодом, которое предназначено для комнатной температуры вплоть до -40 °
Plafoniera LED hermetyczna przeznaczona do pomieszczeń w których temperatura dochodzi do -40°

Сатинированный или матовый корпус из коэкструдата самогасящегося поликарбоната, стойкий к воздействию УФ лучей (система Анти-УФ JEDEX).
Заглушки из пластика с быстрым разъемом.
Устройство против конденсации.
Встроенный электронный блок питания CAE, DIM 1-10V и DALI.
Рассеивающая оптика из алюминия с функцией рассеивателя.
Светодиодный источник света.
Прямое излучение света.
Система крепления с пружинным зацеплением для монтажа в плафон и крюк для подвески.
На заказ
- Цветовая температура светодиода K, отличная от указанной.
- CRI > 90.

Obudowa z samogasnącego poliwęglanu koekstrudowanego matowego lub opalowego, odporne na promieniowanie UV (system Anty UV JEDEX).Nakrętki z tworzywa sztucznego z szybkozłączką.
Urządzenie antykondensacyjne.
Zasilanie CAE z wbudowaną elektroniką, DIM 1-10V i DALI.
Aluminiowy dyfuzor optyczny z funkcją radiatora.
Źródło światła LED.
Bezpośrednia emisja.
System mocowania na haczyku sprężynowym do montażu w suficie oraz złączki do instalacji w zawieszeniu.
Na życzenie
- Temperatura barwowa LED K inna niż określono.
- CRI > 90.

Дополнительное приспособление – Розетка питания.
Akcesorium - Gniazdo żeńskie zasilania.

Дополнительное приспособление – Вандалостойкие крепежные пружины.
Akcesorium - Wandaloodporne sprężyny dociskowe.

JEDEX

Коэкструдат поликарбоната, стойкий к воздействию УФ лучей, система Анти-УФ JEDEX.
Koekstrudowany poliwęglan odporny na promieniowanie UV (system Anty UV JEDEX).

Прогресс светодиодных источников обеспечивает постоянное повышение светоотдачи. Более подробную информацию можно получить в техбюро Ideallux..
Ideallux s.r.l. оставляет за собой право вносить усовершенствования в изделия в любой момент.

INNOVA ARCTIC -25°

IEE = A+

Диапазон применения -25° +5°
Zakres zastosowania -25° +5°

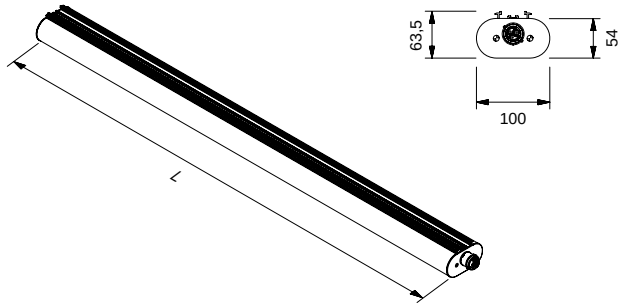

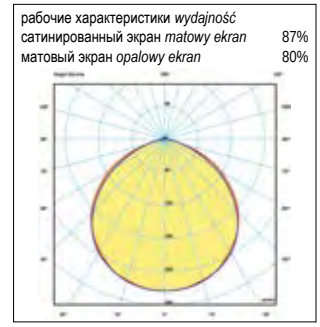

Lumen*	Watt**	Ta***	конфигурация светодиода konfiguracja LED	длина L długość L	K Kelvin	срок службы в ч ilość godzin pracy	**код** kod	цвет экрана kolor ekranu	питание zasilanie
1.360 lm	11 W	-25° +5°	▬	652 mm	4.000 K	50.000	INAT11N		
2.780 lm	21 W	-25° +5°	▬	1.180 mm	4.000 K	50.000	INAT21N	— сатинированный *matowy*	— CAE эл. блок питания zasilanie *elektroniczne*
3.725 lm	29 W	-25° +5°	▬	1.552 mm	4.000 K	50.000	**INAT29N**		DM рег. блок питания *z funkcją ściemniania*
2.720 lm	22 W	-25° +5°	▬▬	652 mm	4.000 K	50.000	INAT22N	OP матовый *opalowy*	DL DALI блок питания *DALI*
5.480 lm	42 W	-25° +5°	▬▬	1.180 mm	4.000 K	50.000	INAT42N		
7.450 lm	58 W	-25° +5°	▬▬	1.552 mm	4.000 K	50.000	INAT58N		

IK 07 | IP 67 | 220-240 V | 50-60 Hz | RG0 | CRI>80

INNOVA ARCTIC PLUS -40°

IEE = A+

Диапазон применения -40° -25°
Zakres zastosowania -40° -25°

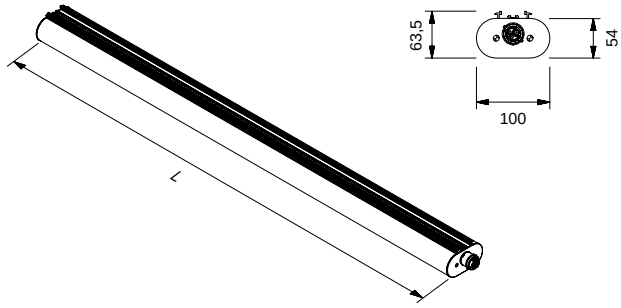

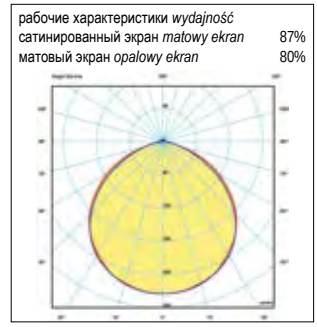

Lumen*	Watt**	Ta***	конфигурация светодиода konfiguracja LED	длина L długość L	K Kelvin	срок службы в ч ilość godzin pracy	**код** kod	цвет экрана kolor ekranu	питание zasilanie
2.430 lm	20 W	-40° -25°	▬▬	480 mm	4.000 K	50.000	INAP20N	— сатинированный *matowy*	— CAE эл. блок питания zasilanie *elektroniczne*
7.290 lm	61 W	-40° -25°	▬▬	1.127 mm	4.000 K	50.000	INAP61N		DM рег. блок питания *z funkcją ściemniania*
9.720 lm	82 W	-40° -25°	▬▬	1.557 mm	4.000 K	50.000	INAP82N	OP матовый *opalowy*	DL DALI блок питания *DALI*

IK 07 | IP 67 | 220-240 V | 50-60 Hz | RG0 | CRI>80

* Номинальный световой поток при макс. 25° (при макс. 65° -10%). Суммарный световой поток светильника см. в его характеристиках. *Lumeny nominalne max 25° (lumeny max 65° -10%). Całkowity przepływ urządzenia - odnieść się do wydajności oprawy oświetleniowej.*
** Суммарная потребляемая мощность. *Całkowita pochłonięta moc Wat.*
*** Та минимальная и максимальная температура эксплуатации. *Minimalna i maksymalna temperatura działania.*

Ewolucja źródeł światła LED prowadzi do ciągłych i pozytywnych zmian w stosunku Lumenów / Wat. Aby uzyskać więcej informacji, należy skontaktować się z działem technicznym IDEALLUX.
Ideallux s.r.l. zastrzega sobie prawo do wprowadzania zmian ulepszających produktów w dowolnej chwili.

INNOVA SAHARA

Водонепроницаемое соединительное устройство со светодиодом, которое предназначено для комнатной температуры вплоть до +65 °
Plafoniera LED hermetyczna przeznaczona do pomieszczeń w których temperatura dochodzi do +65°

Сатинированный или матовый корпус из коэкструдата самогасящегося поликарбоната, стойкий к воздействию УФ лучей (система Анти-УФ JEDEX).
Заглушки из пластика с быстрым разъемом.
Устройство против конденсации.
Встроенный электронный блок питания CAE, DIM 1-10V и DALI.
Рассеивающая оптика из алюминия с функцией рассеивателя.
Светодиодный источник света.
Прямое излучение света.
Система крепления с пружинным зацеплением для монтажа в плафон и крюк для подвески.
На заказ
- Цветовая температура светодиода K, отличная от указанной.
- CRI > 90.

Obudowa z samogasnącego poliwęglanu koekstrudowanego matowego lub opalowego, odporne na promieniowanie UV (system Anty UV JEDEX).Nakrętki z tworzywa sztucznego z szybkozłączką.
Zasilanie CAE z wbudowaną elektroniką, DIM 1-10V i DALI.
Aluminiowy dyfuzor optyczny z funkcją radiatora.
Źródło światła LED.
Bezpośrednia emisja.
System mocowania na haczyku sprężynowym do montażu w suficie oraz złączki do instalacji w zawieszeniu.
Na życzenie
- Temperatura barwowa LED K inna niż określono.
- CRI > 90.

Дополнительное приспособление – Розетка питания.
Akcesorium - Gniazdo żeńskie zasilania.

Дополнительное приспособление – Вандалостойкие крепежные пружины.
Akcesorium - Wandaloodporne sprężyny dociskowe.

JEDEX

Коэкструдат поликарбоната, стойкий к воздействию УФ лучей, система Анти-УФ JEDEX.
Koekstrudowany poliwęglan odporny na promieniowanie UV (system Anty UV JEDEX).

Прогресс светодиодных источников обеспечивает постоянное повышение светоотдачи. Более подробную информацию можно получить в техбюро Ideallux..
Ideallux s.r.l. оставляет за собой право вносить усовершенствования в изделия в любой момент.

INNOVA SAHARA +65°

IEE = A+

Диапазон применения +65°
Zakres zastosowania +65°

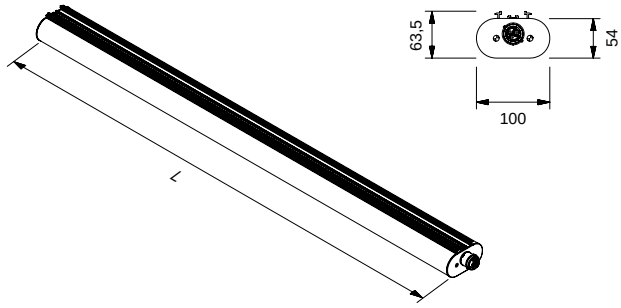

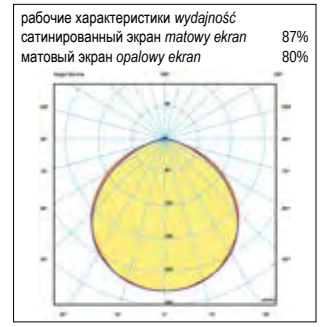

Lumen*	Watt**	Ta***	конфигурация светодиода konfiguracja LED	длина L długość L	K Kelvin	срок службы в ч ilość godzin pracy	**код** kod
2.900 lm	21 W	+65°		1.200 mm	4.000 K	50.000	INSH21N
3.960 lm	28 W	+65°		1.500 mm	4.000 K	50.000	INSH28N
4.450 lm	32 W	+65°		1.200 mm	4.000 K	50.000	**INSH32N**
5.900 lm	44 W	+65°		1.500 mm	4.000 K	50.000	INSH44N

цвет экрана kolor ekranu		питание zasilanie	
—	сатинированный *matowy ekran*	—	CAE эл. блок питания zasilanie *elektroniczne*
OP	матовый *opalowy*	DM	рег. блок питания *z funkcją ściemniania*
		DL	DALI блок питания *DALI*

IK 07 | IP 67 | 220-240 V | 50-60 Hz | RG0 | CRI>80

INNOVA PARK

INNOVA PARK

Герметичный светодиодный светильник IP67 для освещения парковок
Wodoodporna oprawa oświetleniowa LED IP67 do oświetlania parkingów

Сатинированный корпус из коэкструдата самогасящегося поликарбоната, стойкий к воздействию УФ лучей (система Анти-УФ JEDEX).
Заглушки из пластика с быстрым разъемом.
Встроенный электронный блок питания CAE, DIM 1-10V и DALI.
Оптика Batwing из зеркального алюминия.
Светодиодный источник света.
Прямое излучение света.
Система крепления с пружинным зацеплением для монтажа в плафон и крюк для подвески.
На заказ
- Блок аварийного питания на 1 ч, где это позволяют размеры.
- Цветовая температура светодиода K, отличная от указанной.
- CRI > 90.

Obudowa z samogasnącego poliwęglanu koekstrudowanego matowego, odporne na promieniowanie UV (system Anty UV JEDEX).
Nakrętki z tworzywa sztucznego z szybkozłączką.
Zasilanie CAE z wbudowaną elektroniką, DIM 1-10V i DALI.
Układ optyczny Batwing z aluminiowym lustrzanym odbłyśnikiem.
Źródło światła LED.
Bezpośrednia emisja.
System mocowania na haczyku sprężynowym do montażu w suficie oraz złączki do instalacji w zawieszeniu.
Na życzenie
- Zespół samozasilania awaryjnego 1h, kiedy rozmiary na to pozwalają.
- Temperatura barwowa LED K inna niż określono.
- CRI > 90.

Дополнительное приспособление – Розетка питания.
Akcesorium - Gniazdo żeńskie zasilania.

Дополнительное приспособление – Вандалостойкие крепежные пружины.
Akcesorium - Wandaloodporne sprężyny dociskowe.

Коэкструдат поликарбоната, стойкий к воздействию УФ лучей, система Анти-УФ JEDEX.
Koekstrudowany poliwęglan odporny na promieniowanie UV (system Anty UV JEDEX).

Прогресс светодиодных источников обеспечивает постоянное повышение светоотдачи. Более подробную информацию можно получить в техбюро Ideallux..
Ideallux s.r.l. оставляет за собой право вносить усовершенствования в изделия в любой момент.

INNOVA PARK

IEE = A+

Розетка под электромонтаж (7PR3702-V) в комплекте.
Gniazdo żeńskie do zasilania kablowego (7PR3702-V) w zestawie.

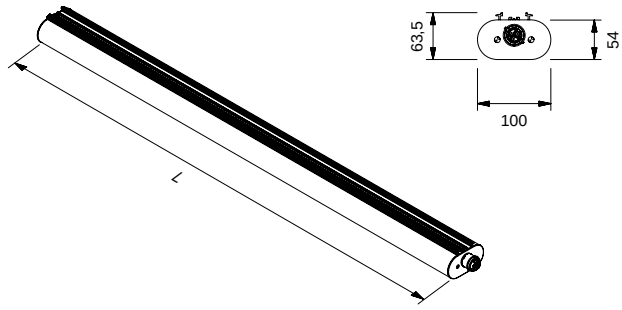

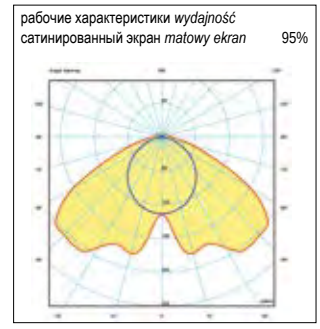

Lumen*	Watt**	Ta***	конфигурация светодиода konfiguracja LED	длина L długość L	K Kelvin	срок службы в ч ilość godzin pracy	**код** kod	питание zasilanie
4.752 lm	36 W	-20° +40°		1.194 mm	4.000 K	50.000	**INPKXS36N**	
6.336 lm	47 W	-20° +40°		1.557 mm	4.000 K	50.000	**INPKXS47N**	— CAE эл. блок питания zasilanie *elektroniczne*
6.480 lm	50 W	-20° +40°		1.227 mm	4.000 K	50.000	INPKT50N	DM рег. блок питания *z funkcją ściemniania*
8.640 lm	68 W	-20° +40°		1.557 mm	4.000 K	50.000	INPKT68N	DL DALI блок питания *DALI*

IK 07 | IP 67 | 220-240 V | 50-60 Hz | RG0 | CRI>80

INNOVA PARK/P *PROLUNGABILE EXTENDABLE*

IEE = A+

Светильник со сквозным токоподводящим кабелем для передачи электротока 3x1,0 мм², разъемами папа-мама в торцевой части. 7PR3702-V не включается.
Oprawa oświetleniowa wyposażona w kabel zasilania przelotowego do transportu energii 3x1,0 mm², złącza żeńsko-męskie umieszczone w głowicy. 7PR3702-V brak w wyposażeniu.

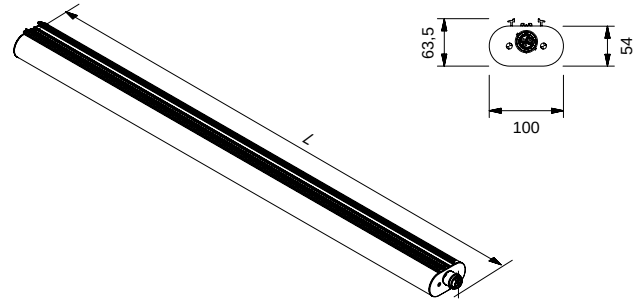

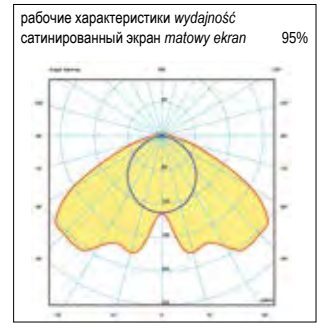

Lumen*	Watt**	Ta***	конфигурация светодиода konfiguracja LED	длина L długość L	K Kelvin	срок службы в ч ilość godzin pracy	**код** kod	питание zasilanie
4.752 lm	36 W	-20° +40°		1.224 mm	4.000 K	50.000	**INPKPXS36N**	
6.336 lm	47 W	-20° +40°		1.587 mm	4.000 K	50.000	**INPKPXS47N**	— CAE эл. блок питания zasilanie *elektroniczne*
6.480 lm	50 W	-20° +40°		1.257 mm	4.000 K	50.000	INPKPT50N	DM рег. блок питания *z funkcją ściemniania*
8.640 lm	68 W	-20° +40°		1.587 mm	4.000 K	50.000	INPKPT68N	DL DALI блок питания *DALI*

IK 07 | IP 67 | 220-240 V | 50-60 Hz | RG0 | CRI>80

Дополнительные приспособления akcesoriów	**код** kod
Розетка под электромонтаж. Gniazdo żeńskie do zasilania kablowego (7PR3702-V) w zestawie.	**7PR3702-V**
Вандалостойкие крепежные пружины. Wandaloodporne sprężyny dociskowe.	IN-MOL

* Номинальный световой поток при макс. 25° (при макс. 65° -10%). Суммарный световой поток светильника см. в его характеристиках. *Lumeny nominalne max 25° (lumeny max 65° -10%). Całkowity przepływ urządzenia - odnieść się do wydajności oprawy oświetleniowej.*
** Суммарная потребляемая мощность. *Całkowita pochłonięta moc Wat.*
*** Та минимальная и максимальная температура эксплуатации. *Minimalna i maksymalna temperatura działania.*

Ewolucja źródeł światła LED prowadzi do ciągłych i pozytywnych zmian w stosunku Lumenów / Wat. Aby uzyskać więcej informacji, należy skontaktować się z działem technicznym IDEALLUX.
Ideallux s.r.l. zastrzega sobie prawo do wprowadzania zmian ulepszających produktów w dowolnej chwili.

INNOVA SELF

Герметичный светодиодный светильник IP67 для аварийного освещения
Wodoodporna oprawa oświetleniowa LED IP67 do oświetlenia awaryjnego

Серия плафонов для аварийного освещения с буферными аккумуляторами и для использования с ИБП.
Сатинированный или матовый корпус из коэкструдата самогасящегося поликарбоната, стойкий к воздействию УФ лучей (система Анти-УФ JEDEX). Заглушки из пластика с быстрым разъемом.
Встроенный электронный блок питания CAE для вариантов с ИБП с защитой от перенапряжения.
Аккумуляторы для варианта SE питание зарядного устройства 230-240 В.
Интервал замены аккумулятора - 4 года.
Светодиодный источник света.
Прямое излучение света.
Система крепления с пружинным зацеплением для монтажа в плафон и крюк для подвески.
SE = только экстренная ситуация.
Светильник включается только в случае аварийного отключения электропитания
На заказ
- Цветовая температура светодиода K, отличная от указанной.
- CRI > 90.

Seria opraw rastrowych oświetlenia awaryjnego z podtrzymaniem akumulatorowym i do użycia z UPS.
Coextruded self-extinguishing satin and opal polycarbonate body UV-resistant (anti UV system named JEDEX).
Nakrętki z tworzywa sztucznego z szybkozłączką.
Zasilanie CAE z wbudowaną elektroniką dla wersji UPS z ochroną przed przepięciami.
Akumulatory do wersji SE zasilania ładowarki 230-240V.
Odstęp czasowy wymiany akumulatora 4 lata.
Źródło światła LED.
Bezpośrednia emisja.
System mocowania na haczyku sprężynowym do montażu w suficie oraz złączki do instalacji w zawieszeniu.
SE = tylko awaria oprawa oświetleniowa włącza się w przypadku awarii zasilania)
Na życzenie
- Temperatura barwowa LED K inna niż określono.
- CRI > 90.

JEDEX

Коэкструдат поликарбоната, стойкий к воздействию УФ лучей, система Анти-УФ JEDEX.
Koekstrudowany poliwęglan odporny na promieniowanie UV (system Anty UV JEDEX).

Дополнительные приспособленияо - Presa femmina 2 poli per питание.
Akcesorium - 2 pole female socket for power.

Дополнительное приспособление – Вандалостойкие крепежные пружины.
Akcesorium - Wandaloodporne sprężyny dociskowe.

Прогресс светодиодных источников обеспечивает постоянное повышение светоотдачи. Более подробную информацию можно получить в техбюро Ideallux..
Ideallux s.r.l. оставляет за собой право вносить усовершенствования в изделия в любой момент.

INNOVA SELF SE

IEE = A+

Автономность > 3 часов.
Autonomia > 3 godziny.

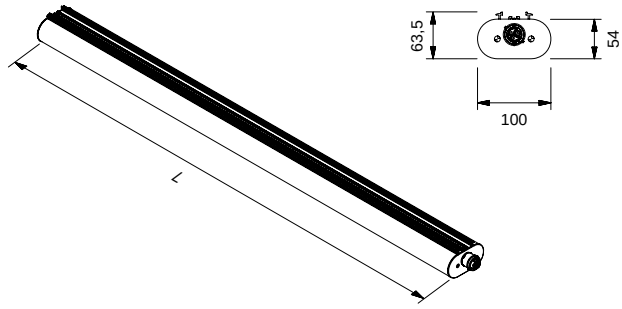

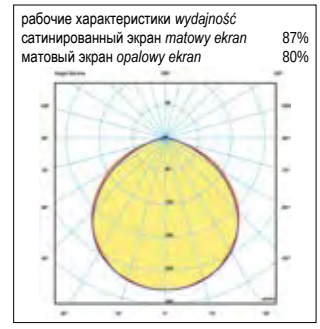

Lumen*	Watt****	Ta***	конфигурация светодиода konfiguracja LED	длина L długość L	K Kelvin	срок службы в ч ilość godzin pracy	**код** kod	цвет экрана kolor ekranu	питание zasilanie
320 lm	4 W	-20° +40°		480 mm	4.000 K	50.000	**INSF320N**	— сатинированный *matowy*	batteria tampone
640 lm	4 W	-20° +40°		725 mm	4.000 K	50.000	INSF640N	OP матовый *opalowy*	back-up battery

IK 07 | IP 67 | 220-240 V | 50-60 Hz | RG0 | CRI>80

INNOVA SELF UPS

IEE = A+

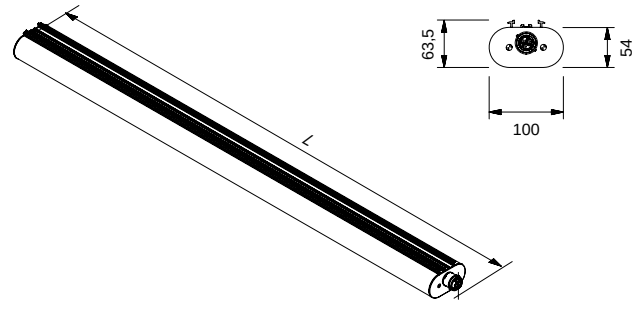

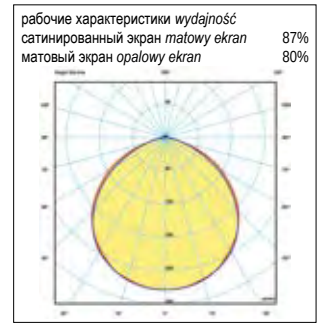

Lumen*	Watt**	Ta***	конфигурация светодиода konfiguracja LED	длина L długość L	K Kevin	срок службы в ч ilość godzin pracy	**код** kod	цвет экрана kolor ekranu
1.080 lm	8 W	-20° +40°		480 mm	4.000 K	50.000	INSF8NUPS	— сатинированный *matowy ekran*
2.160 lm	16 W	-20° +40°		480 mm	4.000 K	50.000	INSF16NUPS	OP матовый *opalowy*

IK 07 | IP 67 | 220-240 V | 50-60 Hz | RG0 | CRI>80

Дополнительные приспособления akcesoriów	**код** kod
Розетка под электромонтаж. Gniazdo żeńskie do zasilania kablowego (7PR3702-V) w zestawie.	**7PR3702-V**
Вандалостойкие крепежные пружины. Wandaloodporne sprężyny dociskowe.	IN-MOL

* Номинальный световой поток при макс. 25° (при макс. 65° -10%). Суммарный световой поток светильника см. в его характеристиках. *Lumeny nominalne max 25° (lumeny max 65° -10%). Całkowity przepływ urządzenia - odnieść się do wydajności oprawy oświetleniowej.*
** Суммарная потребляемая мощность. *Całkowita pochłonięta moc Wat.*
**** Potenza Watt totale assorbita dal caricabatteria. Total watt power absorbed by battery charger.
*** Та минимальная и максимальная температура эксплуатации. *Minimalna i maksymalna temperatura działania.*

Ewolucja źródeł światła LED prowadzi do ciągłych i pozytywnych zmian w stosunku Lumenów / Wat. Aby uzyskać więcej informacji, należy skontaktować się z działem technicznym IDEALLUX.
Ideallux s.r.l. zastrzega sobie prawo do wprowadzania zmian ulepszających produktów w dowolnej chwili.

BINGO SYSTEM LED

Светодиодная осветительная система с непрерывным рядом светодиодов со встроенным кабелем подключения для освещения торговых и промышленных помещений

System szeregu ciągłego LED ze zintegrowanym kablem sieciowym do oświetlenia terenów przemysłowych i handlowych

Корпус из стального листа, форма которому придается под давлением, окрашенный в белый цвет RAL9016, с отделением для кабелей.
Рассеиватель из микропризматического поликарбоната (на заказ - матовый).
Сквозная линия питания 7x1,5 мм 2 c контактными пальцами для быстрого соединения и выбором фазы.
Встроенный электронный блок питания CAE, DIM 1-10V и DALI.
Светодиодный источник света.
Прямое излучение света.
Подвесная система крепления.

На заказ

- Блок аварийного питания на 1 ч, где это позволяют размеры.
- Цветовая температура светодиода K, отличная от указанной.
- CRI > 90.
- Цветов Szary 05

Obudowa z blachy stalowej giętej prasą i lakierowanej na biało RAL9016 z wnęką na kable.
Dyfuzor z mikro-pryzmatowego poliwęglanu (opalowy na zamówienie).
Linia zasilania przelotowego 7x1,5 mm2 z szybkozłączkami i wyborem fazy.
Wbudowane zasilanie: CAE z wbudowaną elektroniką, DIM 1-10V i DALI.
Źródło światła LED.
Bezpośrednia emisja.
System mocowania w zawieszeniu.

<u>Na życzenie</u>

- Zespół samozasilania awaryjnego 1h, kiedy rozmiary na to pozwalają.
- Temperatura barwowa LED K inna niż określono.
- CRI > 90.
- Kolorów Szary 05

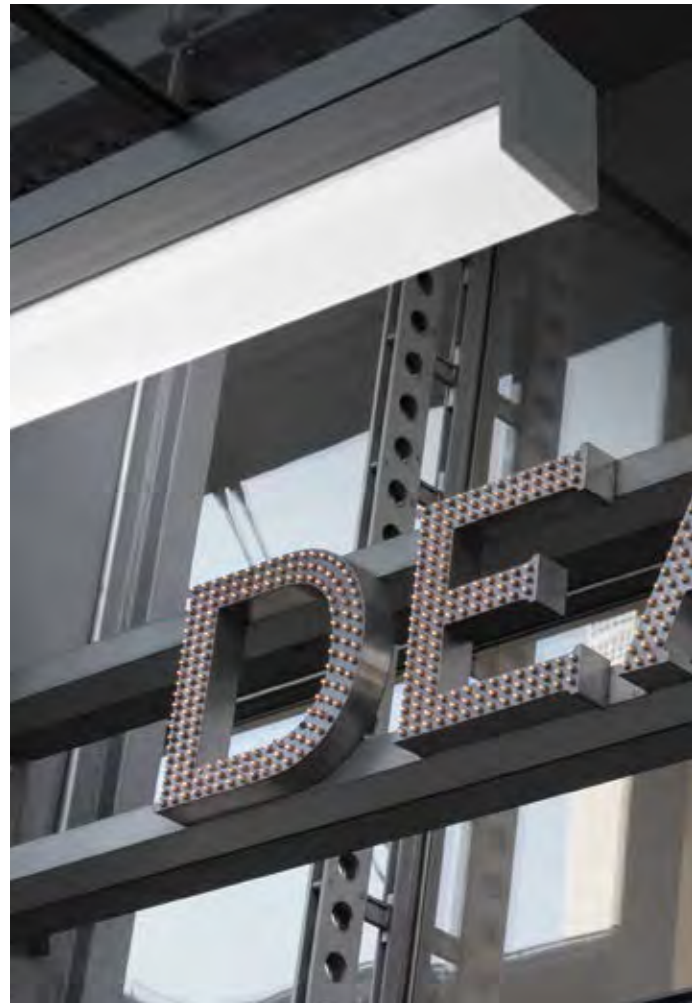

Прогресс светодиодных источников обеспечивает постоянное повышение светоотдачи. Более подробную информацию можно получить в техбюро Ideallux..
Ideallux s.r.l. оставляет за собой право вносить усовершенствования в изделия в любой момент.

Ewolucja źródeł światła LED prowadzi do ciągłych i pozytywnych zmian w stosunku Lumenów / Wat. Aby uzyskać więcej informacji, należy skontaktować się z działem technicznym IDEALLUX. Ideallux s.r.l. zastrzega sobie prawo do wprowadzania zmian ulepszających produktów w dowolnej chwili.

BINGO SYSTEM LED

IEE = A+

Светодиодная осветительная система с непрерывным рядом светодиодов со встроенным кабелем подключения для освещения торговых и промышленных помещений *System szeregu ciągłego LED ze zintegrowanym kablem sieciowym do oświetlenia terenów przemysłowych i handlowych*

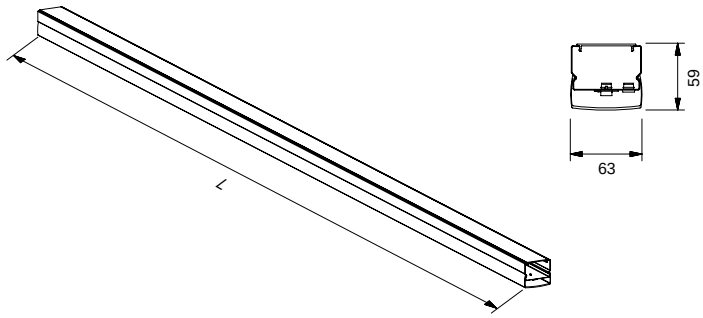

Lumen*	Watt**	Ta***	переключение и конфигурирование светодиодов włączanie i konfiguracja LED	длина L długość L	K Kelvin	срок службы в ч ilość godzin pracy	**код** kod	питание zasilanie
3.168 lm	24 W	+5° +40°		1.500	4.000	50.000	BDS124N	— CAE эл. блок питания zasilanie *elektroniczne* DM рег. блок питания *z funkcją ściemniania* DL DALI блок питания *DALI*
3.725 lm	29 W	+5° +40°		1.500	4.000	50.000	**BDS129N**	
4.320 lm	34 W	+5° +40°		1.500	4.000	50.000	**BDS134N**	
6.336 lm	47 W	+5° +40°		3.000	4.000	50.000	BDS1147N	
7.450 lm	57 W	+5° +40°		3.000	4.000	50.000	BDS1157N	
8.640 lm	68 W	+5° +40°		3.000	4.000	50.000	BDS1168N	
6.336 lm	47 W	+5° +40°		1.500	4.000	50.000	BDS247N	— CAE эл. блок питания zasilanie *elektroniczne* DM рег. блок питания *z funkcją ściemniania* DL DALI блок питания *DALI*
7.450 lm	57 W	+5° +40°		1.500	4.000	50.000	BDS257N	
8.640 lm	68 W	+5° +40°		1.500	4.000	50.000	BDS268N	
12.670 lm	94 W	+5° +40°		3.000	4.000	50.000	**BDS294N**	
14.900 lm	114 W	+5° +40°		3.000	4.000	50.000	BDS2114N	
17.280 lm	136 W	+5° +40°		3.000	4.000	50.000	**BDS2136N**	
6.336 lm	47 W	+5° +40°		1.500	4.000	50.000	BDS2247N	— CAE эл. блок питания zasilanie *elektroniczne* DM рег. блок питания *z funkcją ściemniania* DL DALI блок питания *DALI*
7.450 lm	57 W	+5° +40°		1.500	4.000	50.000	BDS2257N	
8.640 lm	68 W	+5° +40°		1.500	4.000	50.000	BDS2268N	
12.670 lm	94 W	+5° +40°		3.000	4.000	50.000	**BDS2494N**	
14.900 lm	114 W	+5° +40°		3.000	4.000	50.000	BDS2414N	
17.280 lm	136 W	+5° +40°		3.000	4.000	50.000	**BDS2436N**	

Schema di accensioni e collegamenti pag 30. Program do przełączania świateł i elektrycznych str. 30.

IK 07 | IP 40 | 220-240 V | 50-60 Hz | RG0 | CRI>80

Дополнительные приспособления akcesoriów		**код** kod
Верхняя крышка канала из матового поликарбоната (L=1000) (входит в комплект). Górne zamknięcie kanału z poliwęglanu opalowego (L = 1000) (w zestawie).		LDS-C5
Пустой корпус для светодиода BINGO SYSTEM LED Ślepy kanał do BINGO SYSTEM LED	1 m	BDS-CK-1000
	1,5 m	BDS-CK-1500
	2 m	BDS-CK-2000
	3 m	**BDS-CK-3000**

Другие дополнительные приспособления см. на стр. 30-31. Więcej akcesoriów na str. 30-31.

* Номинальный световой поток при макс. 25° (при макс. 65° -10%). Суммарный световой поток светильника см. в его характеристиках. *Lumeny nominalne max 25° (lumeny max 65° -10%). Całkowity przepływ urządzenia - odnieść się do wydajności oprawy oświetleniowej.*
** Суммарная потребляемая мощность. *Całkowita pochłonięta moc Wat.*
*** Та минимальная и максимальная температура эксплуатации. *Minimalna i maksymalna temperatura działania.*

Прогресс светодиодных источников обеспечивает постоянное повышение светоотдачи. Более подробную информацию можно получить в техбюро Ideallux..
Ideallux s.r.l. оставляет за собой право вносить усовершенствования в изделия в любой момент.

BINGO SYSTEM LED PLUS

IEE = A+

Светодиодная осветительная система с непрерывным рядом светодиодов со встроенным кабелем подключения для освещения торговых и промышленных помещений. *System szeregu ciągłego LED ze zintegrowanym kablem sieciowym do oświetlenia terenów przemysłowych i handlowych*

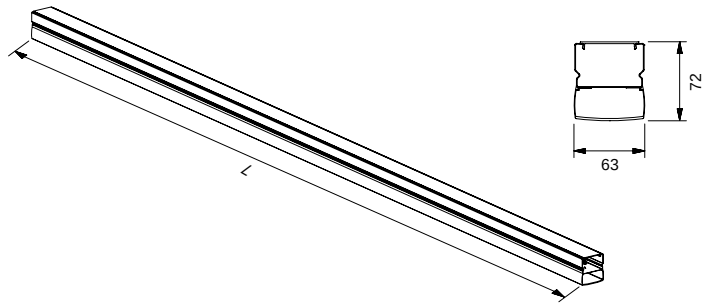

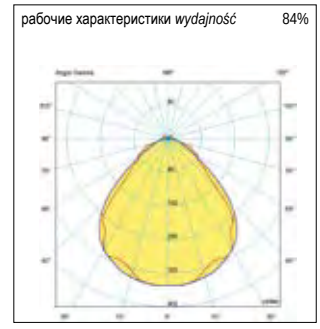

Lumen*	Watt**	Ta***	переключение и конфигурирование светодиодов włączanie i konfiguracja LED	длина L długość L	K Kelvin	срок службы в ч ilość godzin pracy	**код** kod	питание zasilanie
6.336 lm	47 W	+5° +40°		1.500	4.000	50.000	BDS247PSN	
7.450 lm	57 W	+5° +40°		1.500	4.000	50.000	BDS257PSN	
8.640 lm	68 W	+5° +40°		1.500	4.000	50.000	BDS268PSN	— CAE эл. блок питания zasilanie *elektroniczne*
12.670 lm	94 W	+5° +40°		3.000	4.000	50.000	**BDS294PSN**	DM рег. блок питания *z funkcją ściemniania*
14.900 lm	114 W	+5° +40°		3.000	4.000	50.000	BDS2114PSN	DL DALI блок питания *DALI*
17.280 lm	136 W	+5° +40°		3.000	4.000	50.000	**BDS2136PSN**	
6.336 lm	47 W	+5° +40°		1.500	4.000	50.000	BDS2247PSN	
7.450 lm	57 W	+5° +40°		1.500	4.000	50.000	BDS2257PSN	
8.640 lm	68 W	+5° +40°		1.500	4.000	50.000	BDS2268PSN	— CAE эл. блок питания zasilanie *elektroniczne*
12.670 lm	94 W	+5° +40°		3.000	4.000	50.000	**BDS2494PSN**	DM рег. блок питания *z funkcją ściemniania*
14.900 lm	114 W	+5° +40°		3.000	4.000	50.000	BDS2414PSN	DL DALI блок питания *DALI*
17.280 lm	136 W	+5° +40°		3.000	4.000	50.000	**BDS2436PSN**	

Schema di accensioni e collegamenti pag 30. Program do przełączania świateł i elektrycznych str. 30.

IK 07 | IP 40 | 220-240 V | 50-60 Hz | RG0 | CRI>80

Дополнительные приспособления akcesoriów		**код** kod
Верхняя крышка канала из матового поликарбоната (L=1000) (входит в комплект). Górne zamknięcie kanału z poliwęglanu opalowego (L = 1000) (w zestawie).		LDS-C5
Пустой корпус для светодиода BINGO SYSTEM LED PLUS Ślepy kanał do BINGO SYSTEM LED PLUS	1 m	BDS-PS-CK-1000
	1,5 m	BDS-PS-CK-1500
	2 m	BDS-PS-CK-2000
	3 m	**BDS-PS-CK-3000**

Другие дополнительные приспособления см. на стр. 30-31. Więcej akcesoriów na str. 30-31.

* Номинальный световой поток при макс. 25° (при макс. 65° -10%). Суммарный световой поток светильника см. в его характеристиках. *Lumeny nominalne max 25° (lumeny max 65° -10%). Całkowity przepływ urządzenia - odnieść się do wydajności oprawy oświetleniowej.*
** Суммарная потребляемая мощность. *Całkowita pochłonięta moc Wat.*
*** Та минимальная и максимальная температура эксплуатации. *Minimalna i maksymalna temperatura działania.*

Ewolucja źródeł światła LED prowadzi do ciągłych i pozytywnych zmian w stosunku Lumenów / Wat. Aby uzyskać więcej informacji, należy skontaktować się z działem technicznym IDEALLUX.
Ideallux s.r.l. zastrzega sobie prawo do wprowadzania zmian ulepszających produktów w dowolnej chwili.

BINGO SYSTEM LED BATWING

Корпус из стального листа, форма которому придается под давлением, окрашенный в белый цвет RAL9016, с отделением для кабелей.
Diffusore in policarbonato trasparente.
Сквозная линия питания 7x1,5 мм 2 c контактными пальцами для быстрого соединения и выбором фазы.
Встроенный электронный блок питания CAE, DIM 1-10V и DALI.
Светодиодный источник света.
Прямое излучение света.
Подвесная система крепления.
На заказ
- Блок аварийного питания на 1 ч, где это позволяют размеры.
- Цветовая температура светодиода K, отличная от указанной.
- CRI > 90.
- Цветов Szary 05

Obudowa z blachy stalowej giętej prasą i lakierowanej na biało RAL9016 z wnęką na kable.
Korpus z przezroczystego poliwęglanu.
Linia zasilania przelotowego 7x1,5 mm2 z szybkozłączkami i wyborem fazy.
Wbudowane zasilanie: CAE z wbudowaną elektroniką, DIM 1-10V i DALI.
Źródło światła LED.
Bezpośrednia emisja.
System mocowania w zawieszeniu.
Na życzenie
- Zespół samozasilania awaryjnego 1h, kiedy rozmiary na to pozwalają.
- Temperatura barwowa LED K inna niż określono.
- CRI > 90.
- Kolorów Szary 05

Прогресс светодиодных источников обеспечивает постоянное повышение светоотдачи. Более подробную информацию можно получить в техбюро Ideallux..
Ideallux s.r.l. оставляет за собой право вносить усовершенствования в изделия в любой момент.

BINGO SYSTEM LED BATWING

IEE = A+

Светодиодная осветительная система с непрерывным рядом светодиодов со встроенным кабелем подключения для освещения торговых и промышленных помещений. *System szeregu ciągłego LED ze zintegrowanym kablem sieciowym do oświetlenia terenów przemysłowych i handlowych*

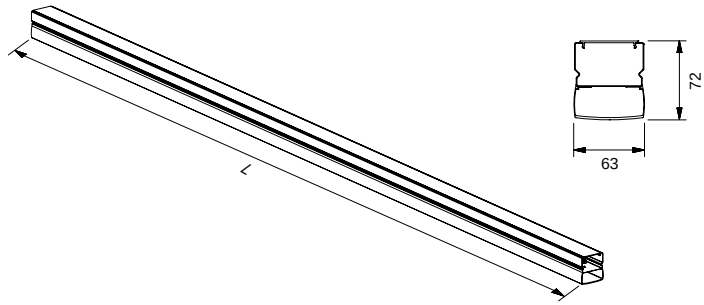

Lumen*	Watt**	Ta***	переключение и конфигурирование светодиодов włączanie i konfiguracja LED	длина L długość L	K Kelvin	срок службы в ч ilość godzin pracy	**код** kod	питание zasilanie
6.336 lm	47 W	+5° +40°		1.500	4.000	50.000	BDS247BTN	
7.450 lm	57 W	+5° +40°		1.500	4.000	50.000	BDS257BTN	
8.640 lm	68 W	+5° +40°		1.500	4.000	50.000	BDS268BTN	— CAE эл. блок питания zasilanie *elektroniczne*
12.670 lm	94 W	+5° +40°		3.000	4.000	50.000	**BDS294BTN**	DM рег. блок питания *z funkcją ściemniania*
14.900 lm	114 W	+5° +40°		3.000	4.000	50.000	BDS2114BTN	DL DALI блок питания *DALI*
17.280 lm	136 W	+5° +40°		3.000	4.000	50.000	**BDS2136BTN**	

6.336 lm	47 W	+5° +40°		1.500	4.000	50.000	BDS2247BTN	
7.450 lm	57 W	+5° +40°		1.500	4.000	50.000	BDS2257BTN	
8.640 lm	68 W	+5° +40°		1.500	4.000	50.000	BDS2268BTN	— CAE эл. блок питания zasilanie *elektroniczne*
12.670 lm	94 W	+5° +40°		3.000	4.000	50.000	**BDS2494BTN**	DM рег. блок питания *z funkcją ściemniania*
14.900 lm	114 W	+5° +40°		3.000	4.000	50.000	BDS24114BTN	DL DALI блок питания *DALI*
17.280 lm	136 W	+5° +40°		3.000	4.000	50.000	**BDS24136BTN**	

Schema di accensioni e collegamenti pag 30. Program do przełączania świateł i elektrycznych str. 30.

IK 07 | IP 40 | 220-240 V | 50-60 Hz | RG0 | CRI>80

Дополнительные приспособления akcesoriów		**код** kod
Верхняя крышка канала из матового поликарбоната (L=1000) (входит в комплект). Górne zamknięcie kanału z poliwęglanu opalowego (L = 1000) (w zestawie).		LDS-C5
Пустой корпус для светодиода BINGO SYSTEM LED BATWING Ślepy kanał do BINGO SYSTEM LED BATWING	1 m	BDS-BT-CK-1000
	1,5 m	BDS-BT-CK-1500
	2 m	BDS-BT-CK-2000
	3 m	**BDS-BT-CK-3000**

Другие дополнительные приспособления см. на стр. 30-31. Więcej akcesoriów na str. 30-31.

* Номинальный световой поток при макс. 25° (при макс. 65° -10%). Суммарный световой поток светильника см. в его характеристиках. *Lumeny nominalne max 25° (lumeny max 65° -10%). Całkowity przepływ urządzenia - odnieść się do wydajności oprawy oświetleniowej.*
** Суммарная потребляемая мощность. *Całkowita pochłonięta moc Wat.*
*** Та минимальная и максимальная температура эксплуатации. *Minimalna i maksymalna temperatura działania.*

Ewolucja źródeł światła LED prowadzi do ciągłych i pozytywnych zmian w stosunku Lumenów / Wat. Aby uzyskać więcej informacji, należy skontaktować się z działem technicznym IDEALLUX.
Ideallux s.r.l. zastrzega sobie prawo do wprowadzania zmian ulepszających produktów w dowolnej chwili.

BINGO SYSTEM LED

Дополнительные приспособления
Wyposażenie

Горячецинкованные стальные стержни, полученные прокаткой, окрашенные серой или белой краской на полиэфирной основе.
Стойкость к воздействию соляного тумана - 300 ч, влажной среды – 700 ч.

Крышка из поликарбоната.
Каскадная линия питания с 7 жилами N07V-K, сечением 1,5 мм2 с концевой розеткой / штепселем, быстрого соединения и предохранительными крюками.
Разветвления на несколько направлений с розеткой быстрого соединения с 2 жилами для электрического подключения вспомогательных элементов.
Шины с электромонтажом с линией с 7 жилами и ответвления на различные направления с возможностью получения различной конфигурации.
Все версии соответствуют стандартам IEC 60598-1 и CEI EN 60598-1.

Pręty ze stali ocynkowanej na ciepło i lakierowane poliestrem w kolorze szarym lub białym, uzyskane w procesie walcowania (rolling process).
Odporność na działanie mgły solnej równa 300h, a na wilgoć 700h.

Pokrywa zamykająca z poliwęglanu.
Linia kaskadowego zasilania 7-biegunowa N07V-K, o 1,5 mm2 z gniazdem wtyczkowym/ wtyczką na końcu, z szybkozłączką oraz hakami bezpieczeństwa.
Wielostronne rozgałęzienia, z 2-biegunowym gniazdem wtyczkowym z szybkozłączką do połączeń elektrycznych elementów pomocniczych.
Rury przewodowe z 7-biegunową linią z wieloma rozgałęzieniami z możliwością uzyskania różnych konfiguracji.
Dla wszystkich wersji, zgodność z normami IEC 60598-1 i CEI EN 60598-1.

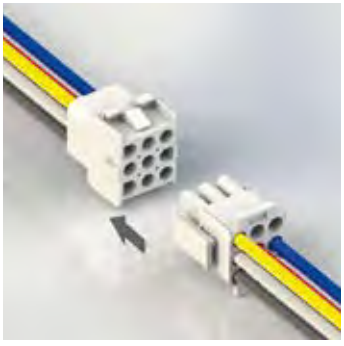

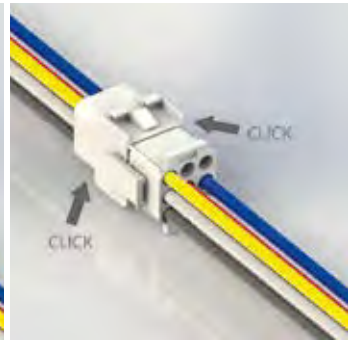

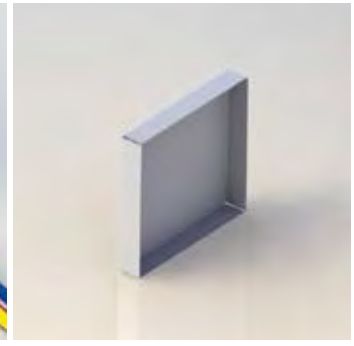

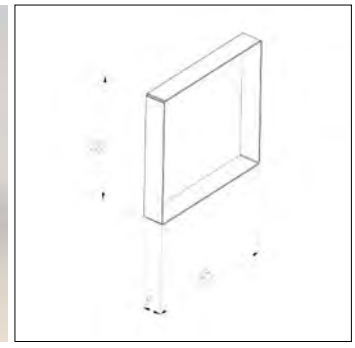

Дополнительное приспособление – Стальная торцевая крышка.
Akcesorium - Stalowa zaślepka.

cod. BDS-F
cod. BDSAS-F

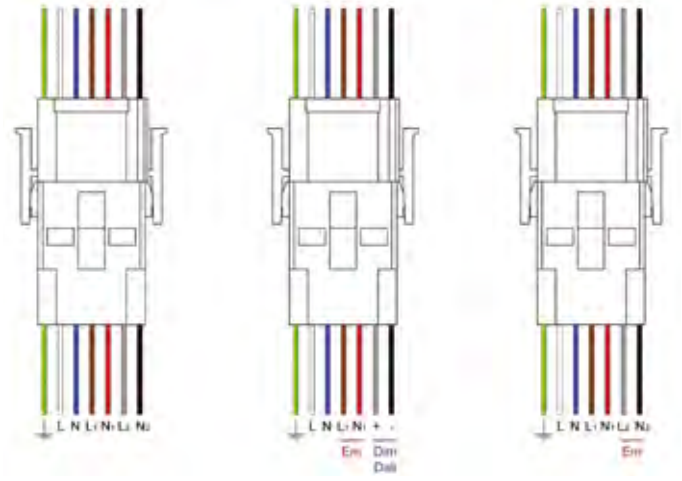

Возможность удлинения макс.:
- 36 м с однофазным питанием, падение напряжения 1% при 40°C;
- 72 mt con alimentatore trifase, caduta di tensione 1,5% a 40°C.

ВАЖНОЕ ПРИМЕЧАНИЕ. Выбор фазы питания и защиты установки должен координироваться с числом установленных приборов.

Max przedłużalność:
- 36 m przy jednofazowym zasilaniu, spadek napięcia 1% w 40°C;
- 72 m przy trójfazowym zasilaczu, spadek napięcia 1,5% w 40°C.
N.B. Wybór fazy zasilania i systemu zabezpieczającego musi być skoordynowany z liczbą zainstalowanych urządzeń.

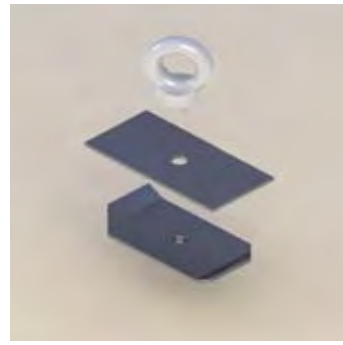

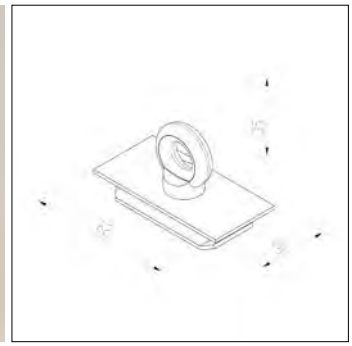

Дополнительные приспособленияо - Система крепления для BINGO SYSTEM LED из оцинкованной стали с верхней крышкой.
Akcesorium - System mocowania w zawieszeniu BINGO SYSTEM LED z ocynkowanej stali, w tym górne zamknięcie.

cod. BDS-KS

Переключение и конфигурирование светодиодов.
Włączanie i konfiguracja LED.

Accensione 1.
Accensione 2.

Ignition 1.
Ignition 2.

Прогресс светодиодных источников обеспечивает постоянное повышение светоотдачи. Более подробную информацию можно получить в техбюро Ideallux..
Ideallux s.r.l. оставляет за собой право вносить усовершенствования в изделия в любой момент.

Дополнительные приспособленияо - Подвод питания.
Akcesorium - Złącze zasilania.

cod. BDS-A

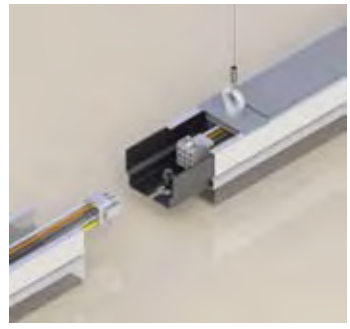

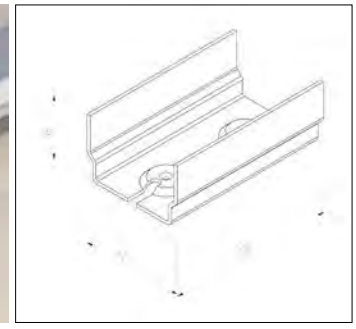

Дополнительные приспособленияо - Скрытый линейный соединитель.
Akcesorium - Wysuwane złącze liniowe.

cod. BDS-G

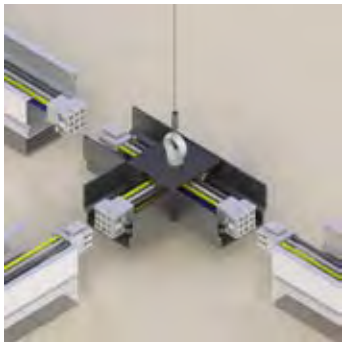

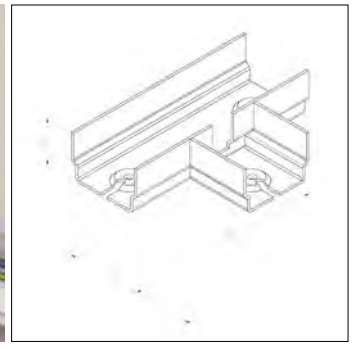

Дополнительные приспособленияо - Трехходовой соединитель из оцинкованной стали с верхней крышкой и токоподводящими кабелями.
Akcesorium - Trójdrożne złącze ze stali ocynkowanej, w tym górne zamknięcia i przewody zasilające.

cod. BDS-T

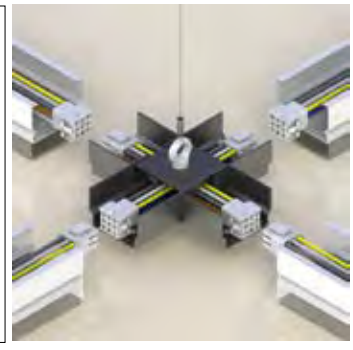

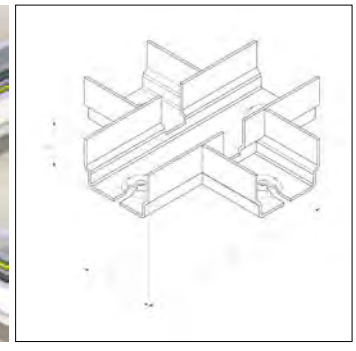

Дополнительные приспособленияо - Четырехходовой соединитель из оцинкованной стали с верхней крышкой и токоподводящими кабелями.
Akcesorium - Czterodrożne złącze ze stali ocynkowanej, w tym górne zamknięcia i przewody zasilające.

cod. BDS-C

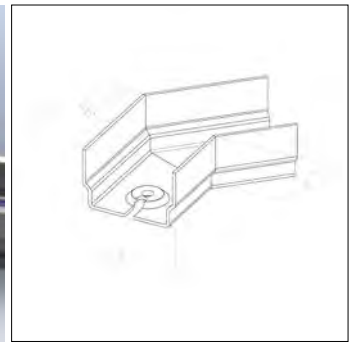

Дополнительные приспособленияо - Угловой соединитель под 45° из оцинкованной стали с верхней крышкой и токоподводящими кабелями.
Akcesorium - Złącze kątowe 45° ze stali ocynkowanej, w tym górne zamknięcia i przewody zasilające.

cod. BDS-45

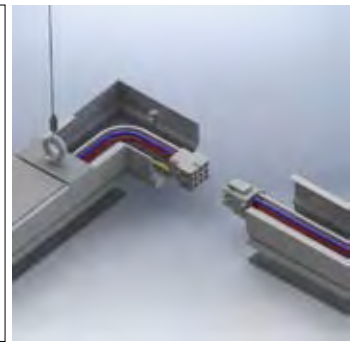

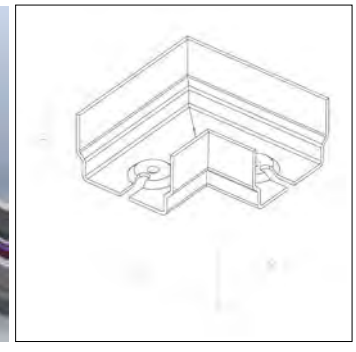

Дополнительные приспособленияо - Угловой соединитель под 90° из оцинкованной стали с верхней крышкой и токоподводящими кабелями.
Akcesorium - Złącze kątowe 90° ze stali ocynkowanej, w tym górne zamknięcia i przewody zasilające.

cod. BDS

Ewolucja źródeł światła LED prowadzi do ciągłych i pozytywnych zmian w stosunku Lumenów / Wat. Aby uzyskać więcej informacji, należy skontaktować się z działem technicznym IDEALLUX.
Ideallux s.r.l. zastrzega sobie prawo do wprowadzania zmian ulepszających produktów w dowolnej chwili.

BINGO LED

Крепление для подвешивания или монтажа силовой электрошины
Plafoniera do zamontowania jako wisząca lub do systemu Busway.

Корпус из стального листа, форма которому придается под давлением, окрашенный в белый цвет RAL9016, с отделением для кабелей.
Рассеиватель из микропризматического поликарбоната (на заказ - матовый).
Встроенный электронный блок питания CAE, DIM 1-10V и DALI.
Светодиодный источник света.
Прямое излучение света.
Подвесная система крепления.
На заказ
- Блок аварийного питания на 1 ч, где это позволяют размеры.
- Цветовая температура светодиода K, отличная от указанной.
- CRI > 90.
- Цветов Szary 05

Bent sheet steel body RAL 9016 white painted with cables compartment.
Microprismatic polycarbonate diffuser (opal Na życzenie).
Wbudowane zasilanie: CAE z wbudowaną elektroniką, DIM 1-10V i DALI.
Źródło światła LED.
Bezpośrednia emisja.
System mocowania w zawieszeniu.
Na życzenie
- Zespół samozasilania awaryjnego 1h, kiedy rozmiary na to pozwalają.
- Temperatura barwowa LED K inna niż określono.
- CRI > 90.
- Kolorów Szary 05

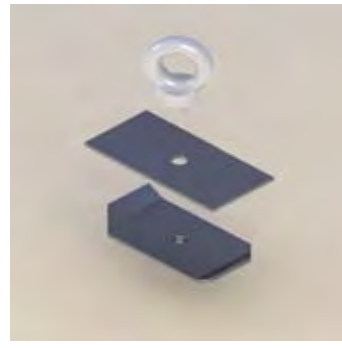

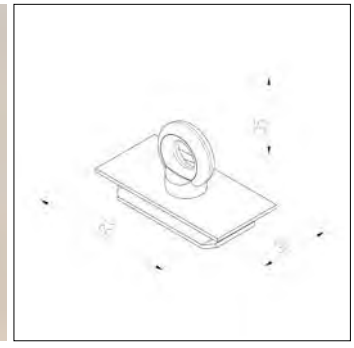

Дополнительные приспособлениюо - Система крепления для BINGO LED из оцинкованной стали с верхней крышкой.
Akcesorium - System mocowania w zawieszeniu BINGO LED z ocynkowanej stali, w tym górne zamknięcie.

cod. BDS-KS

Прогресс светодиодных источников обеспечивает постоянное повышение светоотдачи. Более подробную информацию можно получить в техбюро Ideallux..
Ideallux s.r.l. оставляет за собой право вносить усовершенствования в изделия в любой момент.

BINGO LED

IEE = A+

Крепление для подвешивания или монтажа силовой электрошины.
Plafoniera do zamontowania jako wisząca lub do systemu Busway.

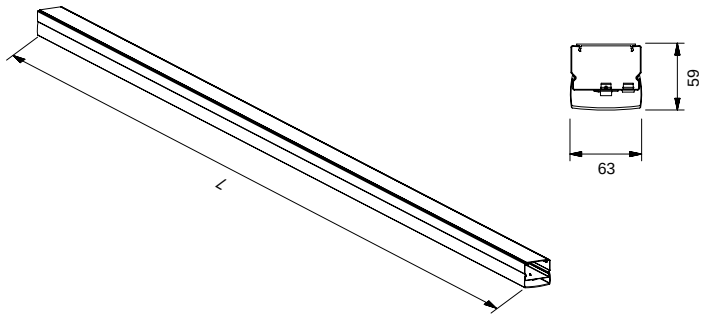

рабочие характеристики *wydajność* 84%

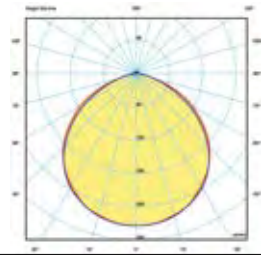

Lumen*	Watt**	Ta***	конфигурация светодиода konfiguracja LED	длина L długość L	K Kelvin	срок службы в ч ilość godzin pracy	**код** kod	питание zasilanie
1.584 lm	12 W	+5° +40°	———	752	4.000	50.000	BDL12N	
1.825 lm	14 W	+5° +40°	———	752	4.000	50.000	BDL14N	
2.160 lm	17 W	+5° +40°	———	752	4.000	50.000	BDL17N	
2.376 lm	18 W	+5° +40°	———	1.125	4.000	50.000	BDL18N	— CAE эл. блок питания zasilanie *elektroniczne*
2.740 lm	21 W	+5° +40°	———	1.125	4.000	50.000	BDL21N	DM рег. блок питания *z funkcją ściemniania*
3.240 lm	25 W	+5° +40°	———	1.125	4.000	50.000	BDL25N	DL DALI блок питания *DALI*
3.168 lm	23 W	+5° +40°	———	1.500	4.000	50.000	**BDL23N**	
3.650 lm	29 W	+5° +40°	———	1.500	4.000	50.000	**BDL29N**	
4.320 lm	34 W	+5° +40°	———	1.500	4.000	50.000	**BDL34N**	
3.168 lm	24 W	+5° +40°	═══	752	4.000	50.000	BDL24N	
3.650 lm	28 W	+5° +40°	═══	752	4.000	50.000	BDL28N	
4.320 lm	34 W	+5° +40°	═══	752	4.000	50.000	**BDL34N**	
4.752 lm	36 W	+5° +40°	═══	1.125	4.000	50.000	**BDL36N**	— CAE эл. блок питания zasilanie *elektroniczne*
5.480 lm	42 W	+5° +40°	═══	1.125	4.000	50.000	BDL42N	DM рег. блок питания *z funkcją ściemniania*
6.480 lm	50 W	+5° +40°	═══	1.125	4.000	50.000	BDL50N	DL DALI блок питания *DALI*
6.336 lm	47 W	+5° +40°	═══	1.500	4.000	50.000	BDL47N	
7.300 lm	57 W	+5° +40°	═══	1.500	4.000	50.000	BDL57N	
8.640 lm	68 W	+5° +40°	═══	1.500	4.000	50.000	BDL68N	

IK 07 | IP 40 | 220-240 V | 50-60 Hz | RG0 | CRI>80 | UGR 19

* Номинальный световой поток при макс. 25° (при макс. 65° -10%). Суммарный световой поток светильника см. в его характеристиках. *Lumeny nominalne max 25° (lumeny max 65° -10%). Całkowity przepływ urządzenia - odnieść się do wydajności oprawy oświetleniowej.*
** Суммарная потребляемая мощность. *Całkowita pochłonięta moc Wat.*
*** Та минимальная и максимальная температура эксплуатации. *Minimalna i maksymalna temperatura działania.*

Ewolucja źródeł światła LED prowadzi do ciągłych i pozytywnych zmian w stosunku Lumenów / Wat. Aby uzyskać więcej informacji, należy skontaktować się z działem technicznym IDEALLUX.
Ideallux s.r.l. zastrzega sobie prawo do wprowadzania zmian ulepszających produktów w dowolnej chwili.

REK LUCE LED

Светодиодный светильник.
Listwy LED

Корпус из стального листа, форма которому придается под давлением, окрашенный в белый цвет RAL9016, с отделением для кабелей.
Встроенный электронный блок питания CAE, DIM 1-10V и DALI.
Светодиодный источник света.
Прямое излучение света.
Подвесная система крепления.
На заказ
- Блок аварийного питания на 1 ч, где это позволяют размеры.
- Цветовая температура светодиода K, отличная от указанной.
- CRI > 90.

Bent sheet steel body RAL 9016 white painted with cables compartment.
Wbudowane zasilanie: CAE z wbudowaną elektroniką, DIM 1-10V i DALI.
Źródło światła LED.
Bezpośrednia emisja.
Plafoniera do zamontowania jako wisząca lub do systemu Busway.
Na życzenie
- Zespół samozasilania awaryjnego 1h, kiedy rozmiary na to pozwalają.
- Temperatura barwowa LED K inna niż określono.
- CRI > 90.

Прогресс светодиодных источников обеспечивает постоянное повышение светоотдачи. Более подробную информацию можно получить в техбюро Ideallux..
Ideallux s.r.l. оставляет за собой право вносить усовершенствования в изделия в любой момент.

REK LUCE LED

IEE = A+

Крепление для подвешивания или монтажа силовой электрошины.
Plafoniera do zamontowania jako wisząca lub do systemu Busway.

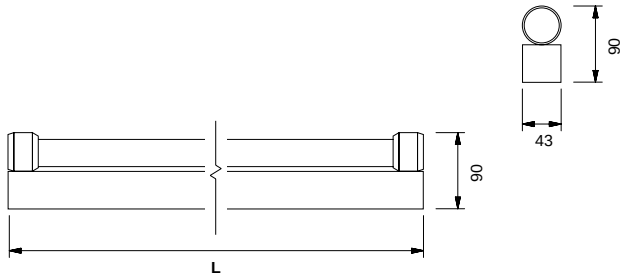

Lumen*	Watt**	Ta***	конфигурация светодиода konfiguracja LED	длина L długość L	K Kevin	срок службы в ч ilość godzin pracy	**код** kod	питание zasilanie	цветов kolorów
2.050 lm	18 W	+5° +40°	———	1.230 mm	4.000 K	40.000	RKL18W		
					3.000 K	40.000	RKL18N		
2.500 lm	21 W	+5° +40°	———	1.230 mm	4.000 K	40.000	RKL21W		
					3.000 K	40.000	RKL21N	— CAE эл. блок питания zasilanie *elektroniczne*	01 белый *biały*
2.850 lm	23 W	+5° +40°	———	1.530 mm	4.000 K	40.000	**RKL23W**	DM рег. блок питания *z funkcją ściemniania*	05 серый *szary*
					3.000 K	40.000	**RKL23N**	DL DALI блок питания *DALI*	
3.350 lm	29 W	+5° +40°	———	1.530 mm	4.000 K	40.000	**RKL29W**		
					3.000 K	40.000	**RKL29N**		

IK 02 | IP 40 | 220-240 V | 50-60 Hz | 01 bianco white RAL9016 | 05 grigio silver RAL9006 | RG0 | CRI>80

* Номинальный световой поток при макс. 25° (при макс. 65° -10%). Суммарный световой поток светильника см. в его характеристиках. *Lumeny nominalne max 25° (lumeny max 65° -10%). Całkowity przepływ urządzenia - odnieść się do wydajności oprawy oświetleniowej.*
** Суммарная потребляемая мощность. *Całkowita pochłonięta moc Wat.*
*** Та минимальная и максимальная температура эксплуатации. *Minimalna i maksymalna temperatura działania.*

Ewolucja źródeł światła LED prowadzi do ciągłych i pozytywnych zmian w stosunku Lumenów / Wat. Aby uzyskać więcej informacji, należy skontaktować się z działem technicznym IDEALLUX.
Ideallux s.r.l. zastrzega sobie prawo do wprowadzania zmian ulepszających produktów w dowolnej chwili.

AMBIENTE LED

Корпус из стального листа, полученного гибкой под давлением, окрашенный в белый цвет RAL9016.
Рама из стального листа, полученного гибкой под давлением, окрашенного в белый цвет RAL9016, прикрепленная к корпусу антивандальными винтами.
Прозрачное закаленное стекло (на заказ - микропризматический поликарбонат UGR19).
Отражатель из зеркального алюминия, рассеивающий U или концентрирующий I.
Прямое излучение света.
Быстрый соединитель с розеткой.
Встроенный электронный блок питания CAE, DIM 1-10V и DALI.
На заказ
- Блок аварийного питания на 1 ч, где это позволяют размеры.
- Цветовая температура светодиода K, отличная от указанной.
- CRI > 90.

Obudowa z blachy stalowej giętej prasą i lakierowanej na biało RAL9016.
Rama z blachy stalowej giętej prasą i lakierowanej na biało RAL9016 przymocowana do obudowy za pomocą śrub wandaloodpornych.
Przezroczyste szkło hartowane (z mikro-pryzmatowego poliwęglanu UGR19 na życzenie).
Aluminiowy lustrzany odbłyśnik rozpraszający U lub koncentrujący I.
Bezpośrednia emisja.
Quick plug-in connector complete with female socket.
Zasilanie CAE z wbudowaną elektroniką, DIM z funkcją ściemniania i DALI.
Na życzenie
- Zespół samozasilania awaryjnego 1h, kiedy rozmiary na to pozwalają.
- Temperatura barwowa LED K inna niż określono.
- CRI > 90.

Дополнительное приспособление – Розетка питания.
Akcesorium - Gniazdo żeńskie zasilania.

Прогресс светодиодных источников обеспечивает постоянное повышение светоотдачи. Более подробную информацию можно получить в техбюро Ideallux..
Ideallux s.r.l. оставляет за собой право вносить усовершенствования в изделия в любой момент.

AMBIENTE U

IEE = A+

Рассеивающая оптика
Układ optyczny rozpraszający

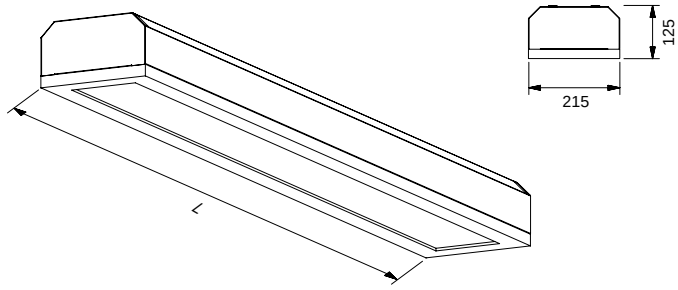

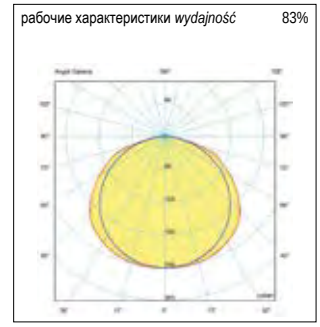

Lumen*	Watt**	Ta***	конфигурация светодиода konfiguracja LED	длина L długość L	K Kelvin	срок службы в ч ilość godzin pracy	**код** kod	питание zasilanie	цветов kolorów
2.720 lm	22 W	-20° +40°		615 mm	4.000 K	50.000	AMB22UN		
4.752 lm	36 W	-20° +40°		1.215 mm	4.000 K	50.000	**AMB36UN**	— CAE эл. блок питания zasilanie *elektroniczne*	
6.336 lm	47 W	-20° +40°		1.515 mm	4.000 K	50.000	AMB47UN	DM рег. блок питания *z funkcją ściemniania*	01 белый *biały*
6.480 lm	50 W	-20° +40°		1.215 mm	4.000 K	50.000	AMB50UN	DL DALI блок питания *DALI*	
8.640 lm	68 W	-20° +40°		1.515 mm	4.000 K	50.000	AMB68UN		

IK 07 | IP 55 | 220-240 V | 50-60 Hz | 01 bianco white RAL9016 | RG0 | CRI>80 | UGR 19

Дополнительные приспособления akcesoriów	**код** kod
Кронштейн подсоединения плафона. Uchwyt do mocowania opraw rastrowych.	AMB-ST

AMBIENTE I

IEE = A+

Концентрирующая оптика
Układ optyczny koncentrujący

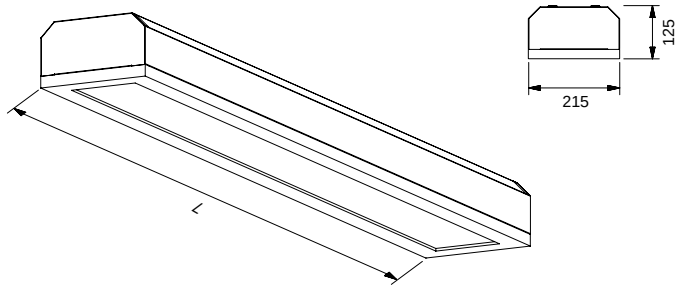

Lumen*	Watt**	Ta***	конфигурация светодиода konfiguracja LED	длина L długość L	K Kelvin	срок службы в ч ilość godzin pracy	**код** kod	питание zasilanie	цветов kolorów
6.480 lm	50 W	-20° +40°		1.215 mm	4.000 K	50.000	AMB50IN	— CAE эл. блок питания zasilanie *elektroniczne*	
8.640 lm	68 W	-20° +40°		1.515 mm	4.000 K	50.000	AMB68IN	DM рег. блок питания *z funkcją ściemniania*	01 белый *biały*
								DL DALI блок питания *DALI*	

IK 07 | IP 55 | 220-240 V | 50-60 Hz | 01 bianco white RAL9016 | RG0 | CRI>80 | UGR 19

Дополнительные приспособления akcesoriów	**код** kod
Кронштейн подсоединения плафона. Uchwyt do mocowania opraw rastrowych.	AMB-ST

* Номинальный световой поток при макс. 25° (при макс. 65° -10%). Суммарный световой поток светильника см. в его характеристиках. *Lumeny nominalne max 25° (lumeny max 65° -10%). Całkowity przepływ urządzenia - odnieść się do wydajności oprawy oświetleniowej.*
** Суммарная потребляемая мощность. *Całkowita pochłonięta moc Wat.*
*** Та минимальная и максимальная температура эксплуатации. *Minimalna i maksymalna temperatura działania.*

Ewolucja źródeł światła LED prowadzi do ciągłych i pozytywnych zmian w stosunku Lumenów / Wat. Aby uzyskać więcej informacji, należy skontaktować się z działem technicznym IDEALLUX.
Ideallux s.r.l. zastrzega sobie prawo do wprowadzania zmian ulepszających produktów w dowolnej chwili.

2
Cassa in chiusura
1
Cassa in chiusura

FUTURA

FUTURA

Промышленные светодиодные светильники для освещения корпусов и торговых площадей
Przemysłowe oprawy oświetleniowe LED do oświetlania magazynów i obszarów komercyjnych

Корпус и рама из стального листа, полученного гибкой под давлением, окрашенного эпоксидной порошковой краской с фосфатированием.
Лист из высокоэффективного микропризматического поликарбоната, прикрепленный антивандальными винтами.
Встроенный электронный блок питания CAE, DIM 1-10V и DALI.
Высокоэффективная оптика из зеркального алюминия.
Светодиодный источник света.
Прямое излучение света.
Подвесная система крепления.
Клеммная коробка быстрого соединения со смотровой створкой.

На заказ
- Блок аварийного питания на 1 ч, где это позволяют размеры.
- Цветовая температура светодиода K, отличная от указанной.
- CRI > 90.

Obudowa i rama z blachy stalowej giętej prasą, malowanej farbą epoksydową po uprzednim fosforanowaniu.
Mikro-pryzmatowa płyta z poliwęglanu o wysokiej wydajności przymocowana za pomocą śrub wandaloodpornych.
Wbudowane zasilanie: CAE z wbudowaną elektroniką, DIM 1-10V i DALI.
High Рабочие характеристики polished aluminum louver.
Źródło światła LED.
Bezpośrednia emisja.
System mocowania w zawieszeniu.
Skrzynka zaciskowa szybkozłączki z drzwiczkami kontrolnymi.

Na życzenie
- Zespół samozasilania awaryjnego 1h, kiedy rozmiary na to pozwalają.
- Temperatura barwowa LED K inna niż określono.
- CRI > 90.

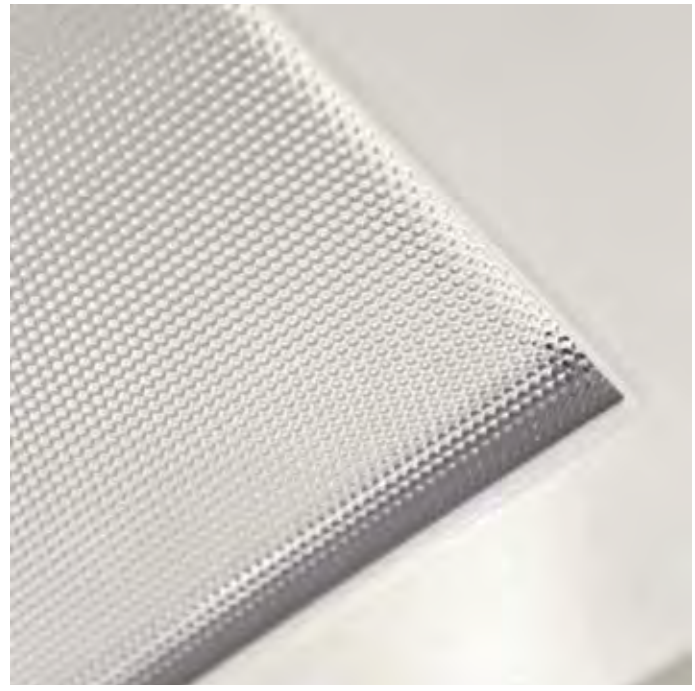

Прогресс светодиодных источников обеспечивает постоянное повышение светоотдачи. Более подробную информацию можно получить в техбюро Ideallux..
Ideallux s.r.l. оставляет за собой право вносить усовершенствования в изделия в любой момент.

FUTURA

IEE = A+

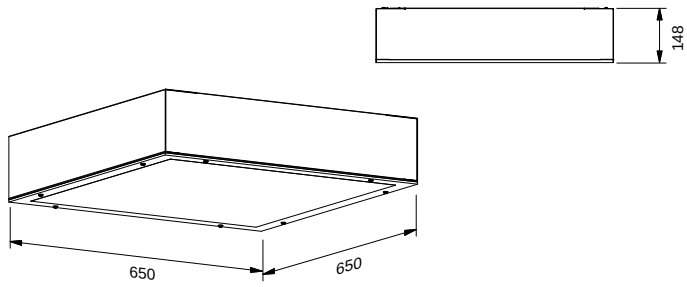

рабочие характеристики *wydajność*
микропризматический *mikro-pryzmatowy* 82%

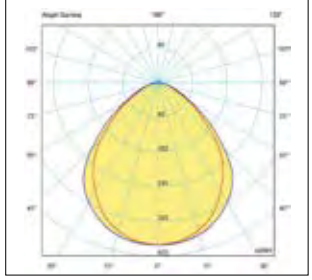

Lumen*	Watt**	Ta***	конфигурация светодиода konfiguracja LED	K Kelvin	срок службы в ч ilość godzin pracy	**код** kod	питание zasilanie	цветов kolorów
11.000 lm	100 W	+5° +40°		4.000 K	50.000	FUL5MPN	— CAE эл. блок питания zasilanie *elektroniczne* DM рег. блок питания *z funkcją ściemniania* DL DALI блок питания *DALI*	01 белый *biały*
13.200 lm	120 W	+5° +40°		4.000 K	50.000	FUL6MPN		

FUTURA PLUS

13.100 lm	92 W	+5° +40°		4.000 K	50.000	FUL8MPN	— CAE эл. блок питания zasilanie *elektroniczne* DM рег. блок питания *z funkcją ściemniania* DL DALI блок питания *DALI*	01 белый *biały*

IP 40 | IK 02 | 220-230 V | 50/60Hz | 01 bianco white RAL9016 | RG0 | CRI>80 | UGR 19

* Номинальный световой поток при макс. 25° (при макс. 65° -10%). Суммарный световой поток светильника см. в его характеристиках. *Lumeny nominalne max 25° (lumeny max 65° -10%). Całkowity przepływ urządzenia - odnieść się do wydajności oprawy oświetleniowej.*
** Суммарная потребляемая мощность. *Całkowita pochłonięta moc Wat.*
*** Та минимальная и максимальная температура эксплуатации. *Minimalna i maksymalna temperatura działania.*

Прогресс светодиодных источников обеспечивает постоянное повышение светоотдачи. Более подробную информацию можно получить в техбюро Ideallux..
Ideallux s.r.l. оставляет за собой право вносить усовершенствования в изделия в любой момент.

FUTURA SMALL

IEE = A+

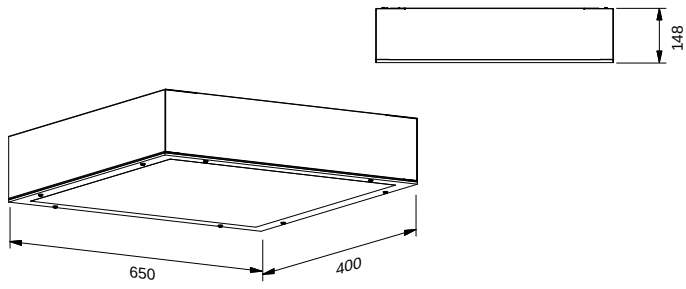

рабочие характеристики *wydajność*
микропризматический *mikro-pryzmatowy* 82%

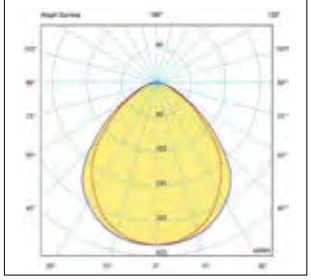

Lumen*	Watt**	Ta***	конфигурация светодиода konfiguracja LED	K Kelvin	срок службы в ч ilość godzin pracy	**код** kod	питание zasilanie	цветов kolorów
7.400 lm	60 W	+5° +40°		4.000 K	50.000	FULS2MPN	— CAE эл. блок питания zasilanie *elektroniczne* DM рег. блок питания *z funkcją ściemniania* DL DALI блок питания *DALI*	01 белый *biały*
11.100 lm	90 W	+5° +40°		4.000 K	50.000	**FULS3MPN**		

IP 40 | IK 02 | 220-230 V | 50/60Hz | 01 bianco white RAL9016 | RG0 | CRI>80 | UGR 19

FUTURA SMALL

IEE = A+

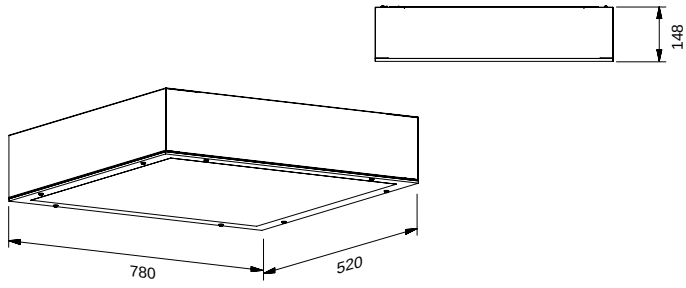

рабочие характеристики *wydajność*
микропризматический *mikro-pryzmatowy* 82%

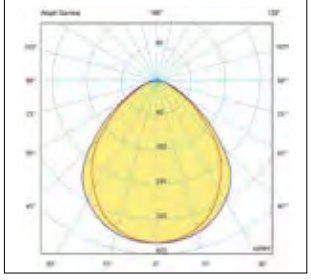

Lumen*	Watt**	Ta***	конфигурация светодиода konfiguracja LED	K Kelvin	срок службы в ч ilość godzin pracy	**код** kod	питание zasilanie	цветов kolorów
11.000 lm	85 W	+5° +40°		4.000 K	50.000	FULS7MPN	— CAE эл. блок питания zasilanie *elektroniczne* DM рег. блок питания *z funkcją ściemniania* DL DALI блок питания *DALI*	01 белый *biały*
15.120 lm	120 W	+5° +40°		4.000 K	50.000	FULS4MPN		

IP 40 | IK 02 | 220-230 V | 50/60Hz | 01 bianco white RAL9016 | RG0 | CRI>80 | UGR 19

* Номинальный световой поток при макс. 25° (при макс. 65° -10%). Суммарный световой поток светильника см. в его характеристиках. *Lumeny nominalne max 25° (lumeny max 65° -10%). Całkowity przepływ urządzenia - odnieść się do wydajności oprawy oświetleniowej.*
** Суммарная потребляемая мощность. *Całkowita pochłonięta moc Wat.*
*** Та минимальная и максимальная температура эксплуатации. *Minimalna i maksymalna temperatura działania.*

Ewolucja źródeł światła LED prowadzi do ciągłych i pozytywnych zmian w stosunku Lumenów / Wat. Aby uzyskać więcej informacji, należy skontaktować się z działem technicznym IDEALLUX.
Ideallux s.r.l. zastrzega sobie prawo do wprowadzania zmian ulepszających produktów w dowolnej chwili.

FUTURA IP СТЕКЛЯННЫЙ ЭКРАН *SZKLANY EKRAN*

IEE = A+

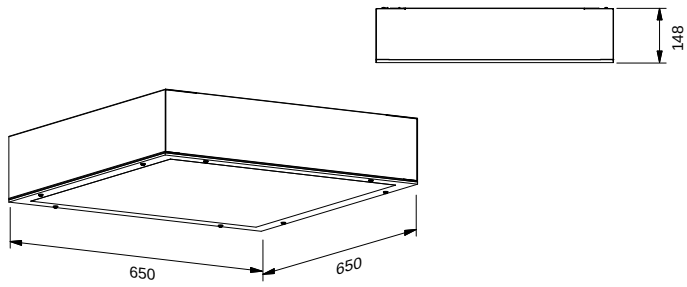

Lumen*	Watt**	Ta***	конфигурация светодиода konfiguracja LED	K Kelvin	срок службы в ч ilość godzin pracy	**код** kod	питание zasilanie	цветов kolorów
12.800 lm	110 W	-20° +35°		4.000 K	50.000	FUIP6N	— CAE эл. блок питания zasilanie *elektroniczne* DM рег. блок питания *z funkcją ściemniania* DL DALI блок питания *DALI*	01 белый *biały*

IP 55 | IK 02 | 220-230 V | 50/60Hz | 01 bianco white RAL9016 | RG0 | CRI>80 | UGR 19

Прогресс светодиодных источников обеспечивает постоянное повышение светоотдачи. Более подробную информацию можно получить в техбюро Ideallux..
Ideallux s.r.l. оставляет за собой право вносить усовершенствования в изделия в любой момент.

Ewolucja źródeł światła LED prowadzi do ciągłych i pozytywnych zmian w stosunku Lumenów / Wat. Aby uzyskać więcej informacji, należy skontaktować się z działem technicznym IDEALLUX. Idealux s.r.l. zastrzega sobie prawo do wprowadzania zmian ulepszających produktów w dowolnej chwili.

FLIK

FLIK

Промышленный светодиодный светильник IP55
Przemysłowa oprawa oświetleniowa LED IP55

Корпус из стального листа, полученного гибкой под давлением, окрашенного эпоксидной порошковой краской с фосфатированием.
Закрывающее стекло, стойкое к тепловым ударам.
Встроенный электронный блок питания CAE, DIM 1-10V и DALI.
FLIK рассеивающая оптика из зеркального алюминия.
FLIK I концентрирующая оптика из зеркального алюминия с концентрирующими отражателями.
Светодиодный источник света.
Прямое излучение света.
Sistema di fissaggio a sospensione tramite golfari inclusi.
На заказ
- Блок аварийного питания на 1 ч, где это позволяют размеры.
- Цветовая температура светодиода K, отличная от указанной.
- CRI > 90.

Obudowa z blachy stalowej giętej prasą, malowanej farbą epoksydową po uprzednim fosforanowaniu.
Szyba zamykająca odporna na szok termiczny.
Wbudowane zasilanie: CAE z wbudowaną elektroniką, DIM 1-10V i DALI.
FLIK układ optyczny rozpraszający z aluminiowym lustrzanym odbłyśnikiem.
FLIK I układ optyczny koncentrujący z aluminiowym lustrzanym odbłyśnikiem z koncentrującymi deflektorami.
Źródło światła LED.
Bezpośrednia emisja.
System mocowania w zawieszeniu za pomocą śrub oczkowych zawartych w wyposażeniu.
Na życzenie
- Zespół samozasilania awaryjnego 1h, kiedy rozmiary na to pozwalają.
- Temperatura barwowa LED K inna niż określono.
- CRI > 90.

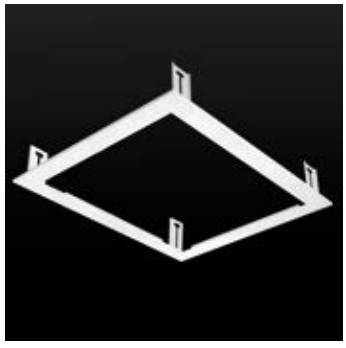

Дополнительные приспособлениюо – Рама для установки заподлицо.
Akcesorium - Rama do płyt gipsowo-kartonowych.

510x500mm
810x500mm

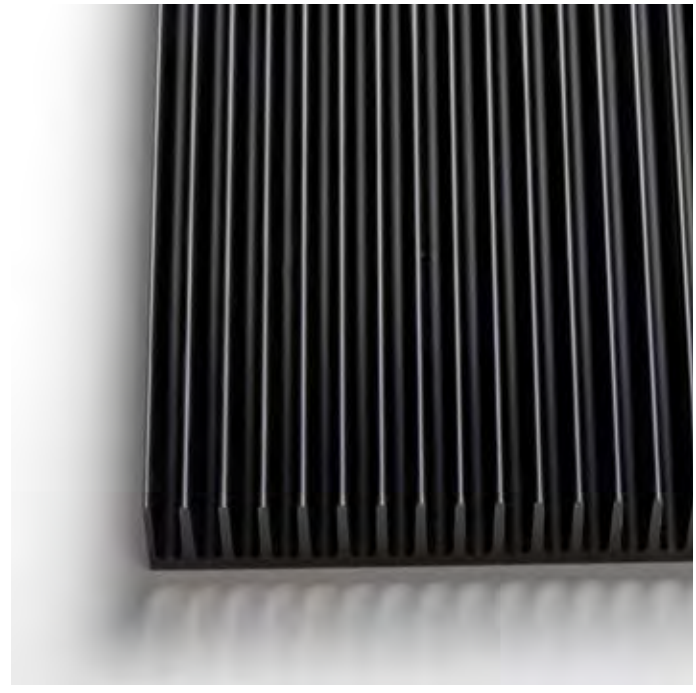

Прогресс светодиодных источников обеспечивает постоянное повышение светоотдачи. Более подробную информацию можно получить в техбюро Ideallux..
Ideallux s.r.l. оставляет за собой право вносить усовершенствования в изделия в любой момент.

FLIK

IEE = A+

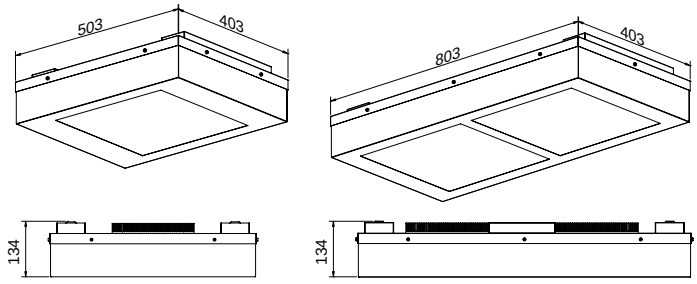

рабочие характеристики *wydajność* 72%

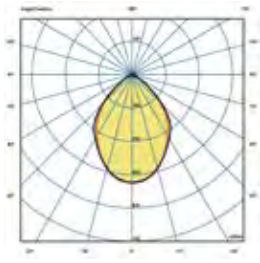

Lumen*	Watt**	Ta***	K Kelvin	срок службы в ч ilość godzin pracy	масса waga	**код** kod	питание zasilanie	цветов kolorów
6.850 lm	1 x 70 W	-20° +40°	4.000 K	50.000	5 Kg	FLK107055	— CAE эл. блок питания zasilanie *elektroniczne*	
13.700 lm	2 x 70 W	-20° +40°	4.000 K	50.000	10 Kg	FLK207055	DM рег. блок питания *z funkcją ściemniania* DL DALI блок питания *DALI*	01 белый *biały*

IP 55 | 220-240 V | 50-60 Hz | 01 bianco white RAL9016 | RG0 | CRI>80 | UGR 19

Дополнительные приспособления akcesoriów	**код** kod
Рама для гипсокартона Rama do płyt gipsowo-kartonowych 540x540 mm - 510x500 mm	FLKTLC1
Рама для гипсокартона Rama do płyt gipsowo-kartonowych 840x540 mm - 810x500 mm	FLKTLC2

FLIK I *INTENSIVE*

IEE = A+

Промышленный светодиодный светильник IP55 для высоты > 8 м
Przemysłowa oprawa oświetleniowa LED IP55 na wysokości > 8 m

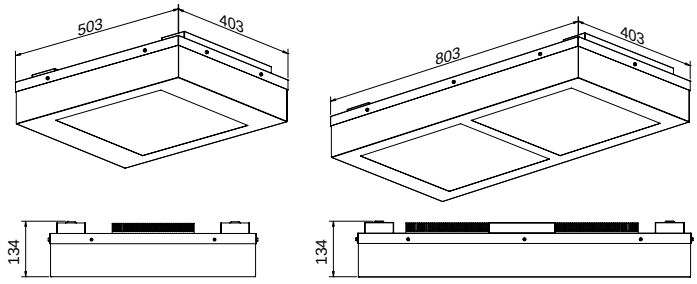

рабочие характеристики *wydajność* 81%

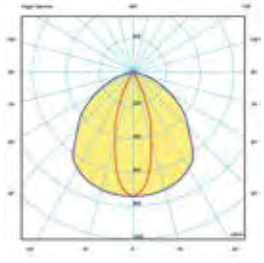

Lumen*	Watt**	Ta***	K Kelvin	срок службы в ч ilość godzin pracy	масса waga	**код** kod	питание zasilanie	цветов kolorów
6.850 lm	1 x 70 W	-20° +40°	4.000 K	50.000	5 Kg	FLKI107055	— CAE эл. блок питания zasilanie *elektroniczne*	
13.700 lm	2 x 70 W	-20° +40°	4.000 K	50.000	10 Kg	FLKI207055	DM рег. блок питания *z funkcją ściemniania* DL DALI блок питания *DALI*	01 белый *biały*

IP 55 | 220-240 V | 50-60 Hz | 01 bianco white RAL9016 | RG0 | CRI>80 | UGR 19

Дополнительные приспособления akcesoriów	**код** kod
Рама для гипсокартона Rama do płyt gipsowo-kartonowych 540x540 mm - 510x500 mm	FLKTLC1
Рама для гипсокартона Rama do płyt gipsowo-kartonowych 840x540 mm - 810x500 mm	FLKTLC2

* Номинальный световой поток при макс. 25° (при макс. 65° -10%). Суммарный световой поток светильника см. в его характеристиках. *Lumeny nominalne max 25° (lumeny max 65° -10%). Całkowity przepływ urządzenia - odnieść się do wydajności oprawy oświetleniowej.*
** Суммарная потребляемая мощность. *Całkowita pochłonięta moc Wat.*
*** Та минимальная и максимальная температура эксплуатации. *Minimalna i maksymalna temperatura działania.*

Ewolucja źródeł światła LED prowadzi do ciągłych i pozytywnych zmian w stosunku Lumenów / Wat. Aby uzyskać więcej informacji, należy skontaktować się z działem technicznym IDEALLUX.
Ideallux s.r.l. zastrzega sobie prawo do wprowadzania zmian ulepszających produktów w dowolnej chwili.

LULY

LULY

Промышленный светодиодный светильник для освещения корпусов и торговых площадей IP65
IP65 Przemysłowe oprawy oświetleniowe LED do oświetlania magazynów i obszarów komercyjnych

Точеный корпус из алюминиевого листа, окрашенного эпоксидной порошковой краской с высокой стойкостью к коррозии, с предварительным фосфохромированием.
Прозрачное закаленное стекло, стойкое к тепловым ударам. На заказ – пескоструйное или микропризматическое. Прокладка из силикона.
Рассеиватель: анодированный алюминий.
Presa femmina per питание da cablare (7PR3702-V) inclusa.
Встроенный электронный блок питания CAE, DIM 1-10V и DALI.
Отражатель из точеного алюминия 99,85%, прошедшего окисление и анодное полирование для повышения светового кпд.
Светодиодный источник света. Прямое излучение света.
Подвесная система крепления с крюком из оцинкованной стали.
На заказ
- Блок аварийного питания на 1 ч, где это позволяют размеры.
- Цветовая температура светодиода K, отличная от указанной.
- CRI > 90.

Obudowa z aluminiowej blachy obtoczona płytą, malowanej farbą epoksydową o wysokiej odporności na korozję ze wstępną obróbką chromowo-fosforanową.
Przezroczyste szkło hartowane odporne na szok termiczny.
Fixing ring in galvanized plate with opening handle and safety lock.
Silikonowa uszczelka.
Dyfuzor: anodowane aluminium.
Gniazdo żeńskie do zasilania kablowego (7PR3702-V) w zestawie.
Wbudowane zasilanie: CAE z wbudowaną elektroniką, DIM z funkcją ściemniania 1-10V i DALI.
Aluminiowy odbłyśnik obtoczony 99,85%, anodowany, oksydowany i polerowany, do wysokiej wydajności świetlnej.
Źródło światła LED. Bezpośrednia emisja.
System mocowania w zawieszeniu z hakiem ze stali ocynkowanej.
Na życzenie
- Zespół samozasilania awaryjnego 1h, kiedy rozmiary na to pozwalają.
- Temperatura barwowa LED K inna niż określono.
- CRI > 90.

LULY

IEE = A+

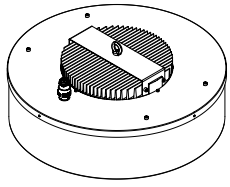

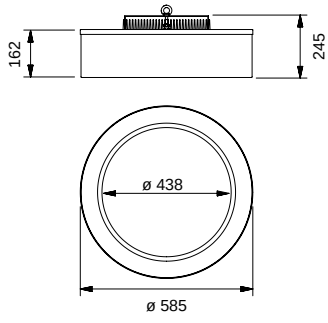

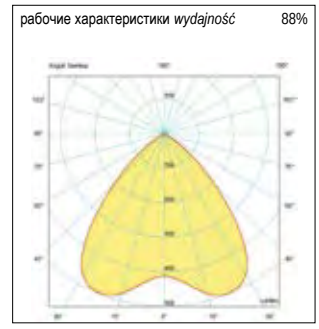

Lumen*	Watt**	Ta***	K Kelvin	**код** kod	питание zasilanie	цветов kolorów
9.500 lm	64 W	-20° +40°	4.000 K	LUDL64N		
13.800 lm	85 W	-20° +40°	4.000 K	LUDL85N	— CAE эл. блок питания zasilanie *elektroniczne*	
16.700 lm	140 W	-20° +40°	4.000 K	LUDL140N	DM рег. блок питания *z funkcją ściemniania*	**63** графит *grafitowy*
24.000 lm	185 W	-20° +40°	4.000 K	LUDL185N	DL DALI блок питания *DALI*	

IK 02 | IP 65 | 220-240 V | 50-60 Hz | 63 grafite RAL7024 | RG0 | CRI>80

* Номинальный световой поток при макс. 25° (при макс. 65° -10%). Суммарный световой поток светильника см. в его характеристиках. *Lumeny nominalne max 25° (lumeny max 65° -10%). Całkowity przepływ urządzenia - odnieść się do wydajności oprawy oświetleniowej.*
** Суммарная потребляемая мощность. *Całkowita pochłonięta moc Wat.*
*** Та минимальная и максимальная температура эксплуатации. *Minimalna i maksymalna temperatura działania.*

Прогресс светодиодных источников обеспечивает постоянное повышение светоотдачи. Более подробную информацию можно получить в техбюро Ideallux..
Ideallux s.r.l. оставляет за собой право вносить усовершенствования в изделия в любой момент.

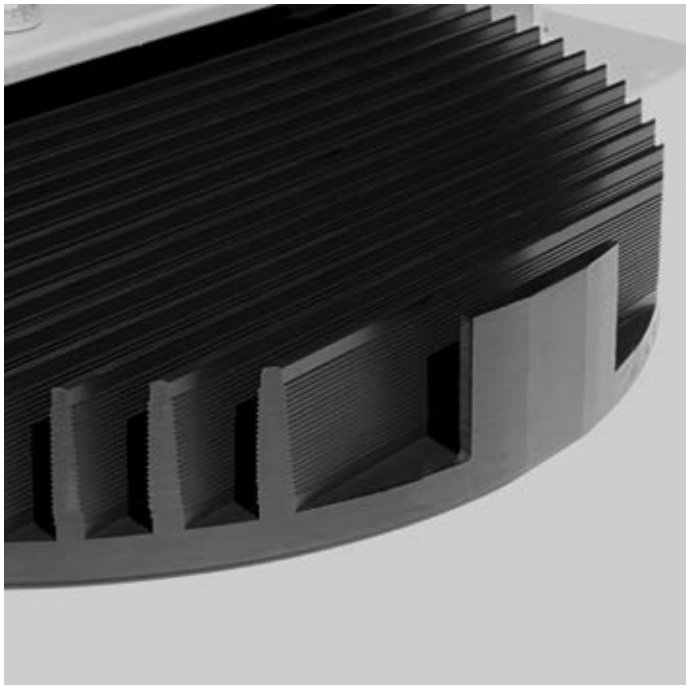

Ewolucja źródeł światła LED prowadzi do ciągłych i pozytywnych zmian w stosunku Lumenów / Wat. Aby uzyskać więcej informacji, należy skontaktować się z działem technicznym IDEALLUX. Ideallux s.r.l. zastrzega sobie prawo do wprowadzania zmian ulepszających produktów w dowolnej chwili.

DN LED

DN LED

Промышленный светодиодный светильник для освещения корпусов и торговых площадей IP65
Przemysłowe oprawy oświetleniowe LED w zawieszeniu do oświetlania magazynów i obszarów komercyjnych IP65

Точеный корпус из алюминиевого листа, окрашенного эпоксидной порошковой краской с высокой стойкостью к коррозии, с предварительным фосфохромированием.
Vetro temperato trasparente antishock termico, anello di fissaggio in lamiera zincata con maniglia di apertura e blocco di sicurezza. Прокладка из силикона.
Рассеиватель: анодированный алюминий.
Нейлоновая кабельная муфта PG11 для трехжильного кабеля.
Встроенный электронный блок питания CAE, DIM 1-10V и DALI.
Отражатель из точеного алюминия 99,85%, прошедшего окисление и анодное полирование для повышения светового кпд.
Светодиодный источник света.
Прямое излучение света.
Подвесная система крепления с крюком из оцинкованной стали.
На заказ
- Блок аварийного питания на 1 ч, где это позволяют размеры.
- Цветовая температура светодиода K, отличная от указанной.
- CRI > 90.

Obudowa z aluminiowej blachy obtoczona płytą, malowanej farbą epoksydową o wysokiej odporności na korozję ze wstępną obróbką chromowo-fosforanową.
Przezroczyste szkło hartowane odporne na szok termiczny z pierścieniem mocującym z blachy ocynkowanej i z uchwytem otwierającym i blokadą bezpieczeństwa.
Silikonowa uszczelka.
Dyfuzor: anodowane aluminium.
Dławik kablowy PG11 nylonowy do trójbiegunowego kabla.
Wbudowane zasilanie: CAE z wbudowaną elektroniką, DIM z funkcją ściemniania 1-10V i DALI.
Aluminiowy odbłyśnik obtoczony 99,85%, anodowany, oksydowany i polerowany, do wysokiej wydajności świetlnej.
Źródło światła LED.
Bezpośrednia emisja.
System mocowania w zawieszeniu z hakiem ze stali ocynkowanej.
Na życzenie
- Zespół samozasilania awaryjnego 1h, kiedy rozmiary na to pozwalają.
- Temperatura barwowa LED K inna niż określono.
- CRI > 90.

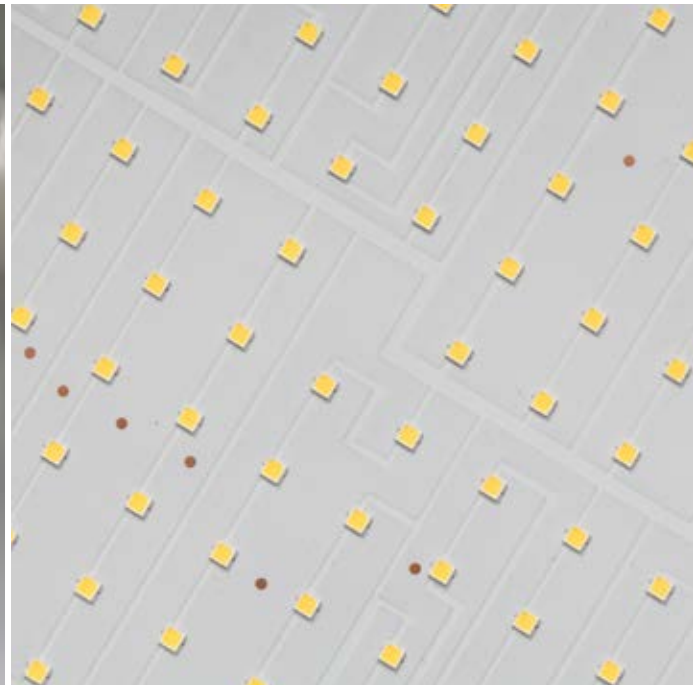

Прогресс светодиодных источников обеспечивает постоянное повышение светоотдачи. Более подробную информацию можно получить в техбюро Ideallux..
Ideallux s.r.l. оставляет за собой право вносить усовершенствования в изделия в любой момент.

DN LED

IEE = A+

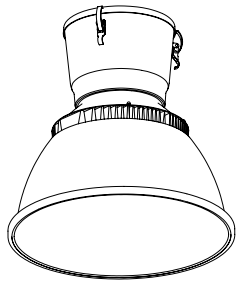

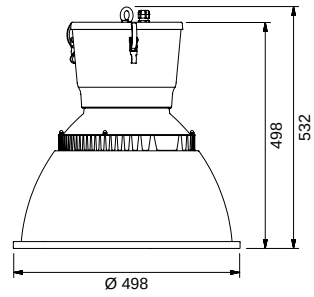

Lumen*	Watt**	Ta***	K Kelvin	масса waga	**код** kod	питание zasilanie	цветов kolorów
16.700 lm	140 W	-25° +40°	4.000 K	9 Kg	DNL140N	— CAE эл. блок питания zasilanie *elektroniczne* DM рег. блок питания *z funkcją ściemniania* DL DALI блок питания *DALI*	02 черный czarny

IK 02 | IP 65 | 220-240 V | 50-60 Hz | 02 nero black RAL9005 | RG1 | CRI>80

Дополнительные приспособления akcesoriów	**код** kod
Защитная решетка. Siatka ochronna.	GDP
Пескоструйное стекло. Szkło piaskowane.	VSDP

DN LED

IEE = A+

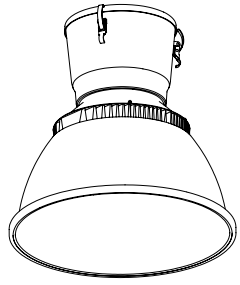

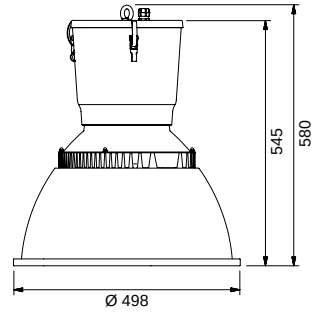

Lumen*	Watt**	Ta***	K Kelvin	масса waga	**код** kod	питание zasilanie	цветов kolorów
24.000 lm	185 W	-25° +40°	4.000 K	11 Kg	DNL185N	— CAE эл. блок питания zasilanie *elektroniczne* DM рег. блок питания *z funkcją ściemniania* DL DALI блок питания *DALI*	02 черный czarny

IK 02 | IP 65 | 220-240 V | 50-60 Hz | 02 nero black RAL9005 | RG1 | CRI>80

Дополнительные приспособления akcesoriów	**код** kod
Защитная решетка. Siatka ochronna.	GDP
Пескоструйное стекло. Szkło piaskowane.	VSDP

* Номинальный световой поток при макс. 25° (при макс. 65° -10%). Суммарный световой поток светильника см. в его характеристиках. *Lumeny nominalne max 25° (lumeny max 65° -10%). Całkowity przepływ urządzenia - odnieść się do wydajności oprawy oświetleniowej.*
** Суммарная потребляемая мощность. *Całkowita pochłonięta moc Wat.*
*** Та минимальная и максимальная температура эксплуатации. *Minimalna i maksymalna temperatura działania.*

Ewolucja źródeł światła LED prowadzi do ciągłych i pozytywnych zmian w stosunku Lumenów / Wat. Aby uzyskać więcej informacji, należy skontaktować się z działem technicznym IDEALLUX.
Ideallux s.r.l. zastrzega sobie prawo do wprowadzania zmian ulepszających produktów w dowolnej chwili.

DUNDI LED

DUNDI LED

Промышленный светодиодный светильник для освещения корпусов и торговых площадей IP65
Przemysłowe oprawy oświetleniowe LED w zawieszeniu do oświetlania magazynów i obszarów komercyjnych IP65

Точеный корпус из алюминиевого листа, окрашенного эпоксидной порошковой краской с высокой стойкостью к коррозии, с предварительным фосфохромированием.
Vetro temperato trasparente antishock termico, anello di fissaggio in lamiera zincata con maniglia di apertura e blocco di sicurezza. Прокладка из силикона.
Рассеиватель: анодированный алюминий.
Нейлоновая кабельная муфта PG11 для трехжильного кабеля.
Встроенный электронный блок питания CAE, DIM 1-10V и DALI.
Отражатель из точеного алюминия 99,85%, прошедшего окисление и анодное полирование для повышения светового кпд.
Светодиодный источник света.
Прямое излучение света.
Подвесная система крепления с крюком из оцинкованной стали.
На заказ
- Блок аварийного питания на 1 ч, где это позволяют размеры.
- Цветовая температура светодиода K, отличная от указанной.
- CRI > 90.

Obudowa z aluminiowej blachy obtoczona płytą, malowanej farbą epoksydową o wysokiej odporności na korozję ze wstępną obróbką chromowo-fosforanową.
Przezroczyste szkło hartowane odporne na szok termiczny z pierścieniem mocującym z blachy ocynkowanej i z uchwytem otwierającym i blokadą bezpieczeństwa.
Silikonowa uszczelka.
Dyfuzor: anodowane aluminium.
Dławik kablowy PG11 nylonowy do trójbiegunowego kabla.
Wbudowane zasilanie: CAE z wbudowaną elektroniką, DIM z funkcją ściemniania 1-10V i DALI.
Aluminiowy odbłyśnik obtoczony 99,85%, anodowany, oksydowany i polerowany, do wysokiej wydajności świetlnej.
Źródło światła LED.
Bezpośrednia emisja.
System mocowania w zawieszeniu z hakiem ze stali ocynkowanej.
Na życzenie
- Zespół samozasilania awaryjnego 1h, kiedy rozmiary na to pozwalają.
- Temperatura barwowa LED K inna niż określono.
- CRI > 90.

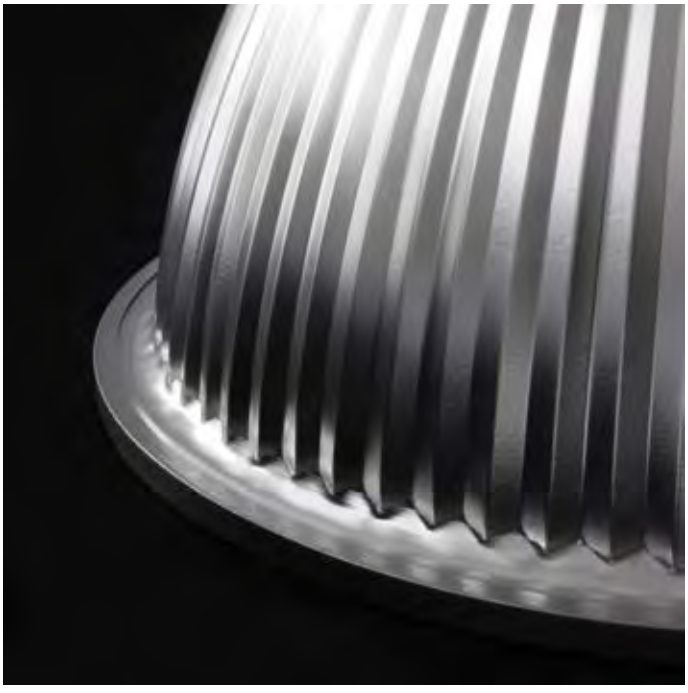

Прогресс светодиодных источников обеспечивает постоянное повышение светоотдачи. Более подробную информацию можно получить в техбюро Ideallux..
Ideallux s.r.l. оставляет за собой право вносить усовершенствования в изделия в любой момент.

DUNDI PUDDING LED

IEE = A+

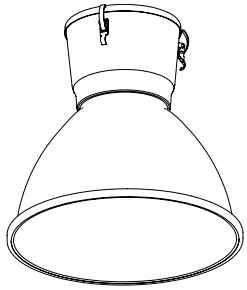

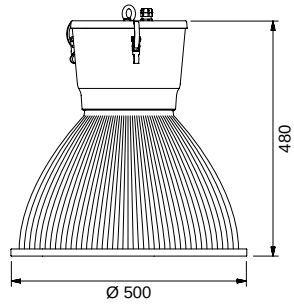

Lumen*	Watt**	Ta***	K Kelvin	срок службы в ч ilość godzin pracy	масса waga	**код** kod	питание zasilanie	цветов kolorów
9.500 lm	64 W	-20° +40°	4.000 K	50.000	9 Kg	451L65N	— CAE эл. блок питания zasilanie *elektroniczne*	
14.000 lm	90 W	-20° +40°	4.000 K	50.000	9 Kg	**451L90N**	DM рег. блок питания *z funkcją ściemniania* DL DALI блок питания *DALI*	02 черный czarny

IK 02 | IP 65 | 220-240 V | 50-60 Hz | 02 nero black RAL9005 | RG0 | CRI>80

Дополнительные приспособления akcesoriów	**код** kod
Защитная решетка. Siatka ochronna.	GDP
Пескоструйное стекло. Szkło piaskowane.	VSDP

DUNDI LED

IEE = A+

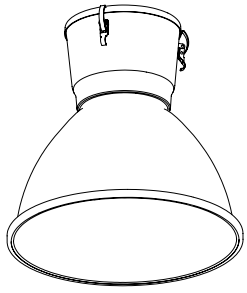

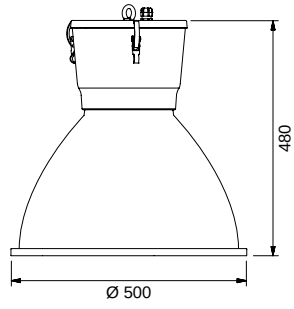

Lumen*	Watt**	Ta***	K Kelvin	срок службы в ч ilość godzin pracy	масса waga	**код** kod	питание zasilanie	цветов kolorów
9.500 lm	64 W	-20° +40°	4.000 K	50.000	9 Kg	441L65N	— CAE эл. блок питания zasilanie *elektroniczne*	
14.000 lm	90 W	-20° +40°	4.000 K	50.000	9 Kg	**441L90N**	DM рег. блок питания *z funkcją ściemniania* DL DALI блок питания *DALI*	02 черный czarny

IK 02 | IP 65 | 220-240 V | 50-60 Hz | 02 nero black RAL9005 | RG0 | CRI>80

Дополнительные приспособления akcesoriów	**код** kod
Защитная решетка. Siatka ochronna.	GDP
Пескоструйное стекло. Szkło piaskowane.	VSDP

* Номинальный световой поток при макс. 25° (при макс. 65° -10%). Суммарный световой поток светильника см. в его характеристиках. *Lumeny nominalne max 25° (lumeny max 65° -10%). Całkowity przepływ urządzenia - odnieść się do wydajności oprawy oświetleniowej.*
** Суммарная потребляемая мощность. *Całkowita pochłonięta moc Wat.*
*** Та минимальная и максимальная температура эксплуатации. *Minimalna i maksymalna temperatura działania.*

Ewolucja źródeł światła LED prowadzi do ciągłych i pozytywnych zmian w stosunku Lumenów / Wat. Aby uzyskać więcej informacji, należy skontaktować się z działem technicznym IDEALLUX.
Ideallux s.r.l. zastrzega sobie prawo do wprowadzania zmian ulepszających produktów w dowolnej chwili.

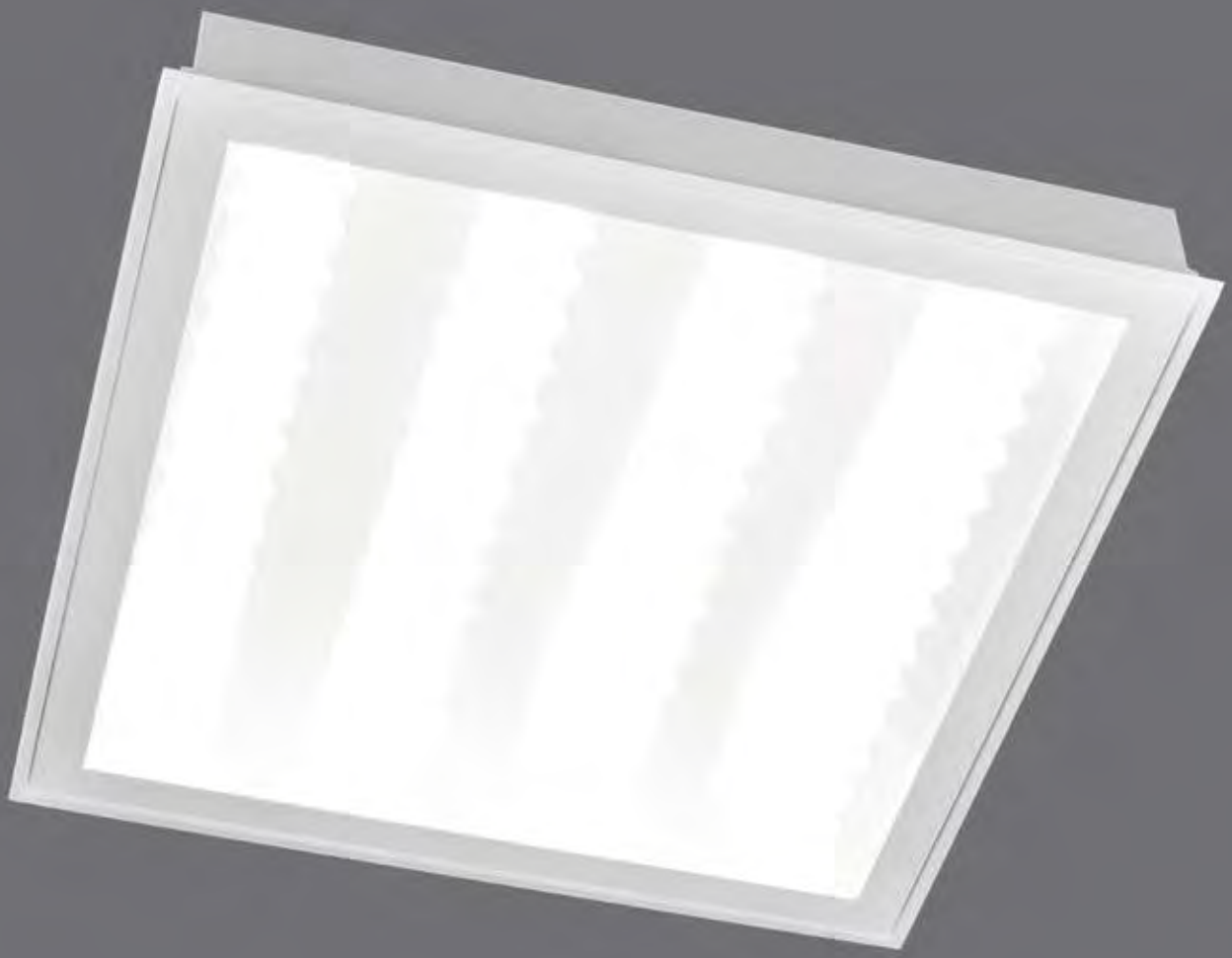

CONTROLED

CONTROLED

Профессиональный встраиваемый светодиодный светильник низкой яркости
Profesjonalna oprawa oświetleniowa LED do zabudowy, o niskiej luminancji

Корпус и рама из стального листа, полученного гибкой под давлением, окрашенного эпоксидной порошковой краской с фосфатированием.
Встроенный электронный блок питания CAE, DIM 1-10V или DALI.
Оптика из микропризматического или матового поликарбоната низкой яркости, предназначенная для помещений с видеотерминалами (менее 1000 кд/кв. м для поперечных и продольных углов свыше 65°).
Светодиодный источник света
Прямое излучение света.
Система крепления заподлицо в подвесных потолках 600x600 мм с открытой несущей конструкцией без использования дополнительных приспособлений, в подвесных потолках из гипсокартона – при использовании рамы TLC3.
На заказ
- Блок аварийного питания на 1 ч, где это позволяют размеры.
- Цветовая температура светодиода K, отличная от указанной.
- CRI > 90.

Obudowa i rama z blachy stalowej giętej prasą, malowanej farbą epoksydową po uprzednim fosforanowaniu.
Zasilanie CAE z wbudowaną elektroniką, DIM 1-10V lub DALI.
Układ optyczny z mikro-pryzmatowego lub opalowego poliwęglanu o niskiej luminancji odpowiedni dla miejsc z monitorami ekranowymi VDT (poniżej 1000 cd/m2 dla kątów większych od 65° poprzecznych i podłużnych).
Źródło światła LED.
Bezpośrednia emisja.
System mocowania do zabudowy z oparciem o podsufitki 600x600 mm ze strukturą nośną na widoku i bez użycia akcesoriów, w podsufitkach z płyt gipsowo-kartonowych przy użyciu ramy TLC3.
Na życzenie
- Zespół samozasilania awaryjnego 1h, kiedy rozmiary na to pozwalają.
- Temperatura barwowa LED K inna niż określono.
- CRI > 90.

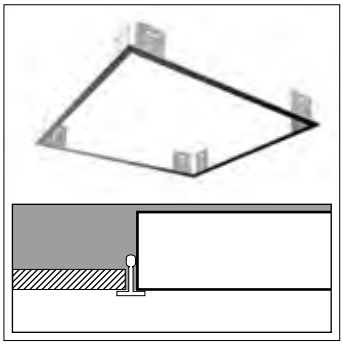

Дополнительные приспособлениюо – Рама для установки заподлицо.
Akcesorium - Rama do płyt gipsowo-kartonowych.

Прогресс светодиодных источников обеспечивает постоянное повышение светоотдачи. Более подробную информацию можно получить в техбюро Ideallux..
Ideallux s.r.l. оставляет за собой право вносить усовершенствования в изделия в любой момент.

Ewolucja źródeł światła LED prowadzi do ciągłych i pozytywnych zmian w stosunku Lumenów / Wat. Aby uzyskać więcej informacji, należy skontaktować się z działem technicznym IDEALLUX.
Ideallux s.r.l. zastrzega sobie prawo do wprowadzania zmian ulepszających produktów w dowolnej chwili.

CONTROLED

IEE = A+

Оптика низкой яркости для помещений с видеотерминалами.
Układ optyczny o niskiej luminancji odpowiedni dla miejsc z monitorami ekranowymi VDT.

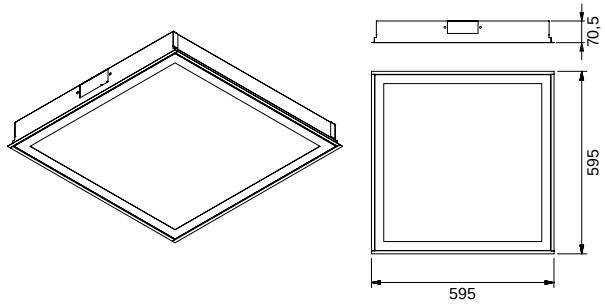

Lumen*	Watt**	Ta***	K Kelvin	срок службы в ч ilość godzin pracy	**код** kod	цвет экрана kolor ekranu	питание zasilanie	цветов kolorów
3.950 lm	30 W	+5° +40°	3.000 K	50.000	**CM30W**	— микропризматический *mikro-pryzmatowy* OP матовый *opalowy*	— CAE эл. блок питания zasilanie *elektroniczne* DM рег. блок питания *z funkcją ściemniania* DL DALI блок питания *DALI*	01 белый *biały* 05 серый szary
			4.000 K	50.000	**CM30N**			
5.260 lm	40 W	+5° +40°	3.000 K	50.000	CM40W			
			4.000 K	50.000	CM40N			
6.084 lm	48 W	+5° +40°	3.000 K	50.000	CM48W			
			4.000 K	50.000	CM48N			
6.780 lm	56 W	+5° +40°	3.000 K	50.000	CM56W			
			4.000 K	50.000	CM56N			

IK 02 | IP 40 | 220-240 V | 50-60 Hz | 01 bianco white RAL9016 | 05 grigio silver RAL9006 | RG0 | CRI>80 | UGR 19

Дополнительные приспособления akcesoriów	**код** kod
Рама для гипсокартона. Rama do płyt gipsowo-kartonowych. (Вырез Wnęka do zabudowy 625x625 mm)	**TLC3**

CONTROLED

IEE = A+

Оптика низкой яркости для помещений с видеотерминалами.
Układ optyczny o niskiej luminancji odpowiedni dla miejsc z monitorami ekranowymi VDT.

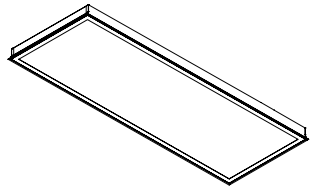

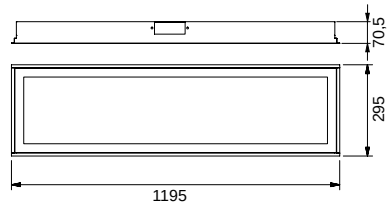

Lumen*	Watt**	Ta***	K Kelvin	срок службы в ч ilość godzin pracy	**код** kod	цвет экрана kolor ekranu	питание zasilanie	цветов kolorów
5.260 lm	40 W	+5° +40°	3.000 K	50.000	CMR40W	— микропризматический *mikro-pryzmatowy* OP матовый *opalowy*	— CAE эл. блок питания zasilanie *elektroniczne* DM рег. блок питания *z funkcją ściemniania* DL DALI блок питания *DALI*	01 белый *biały* 05 серый szary
			4.000 K	50.000	CMR40N			
6.084 lm	48 W	+5° +40°	3.000 K	50.000	CMR48W			
			4.000 K	50.000	CMR48N			
6.780 lm	56 W	+5° +40°	3.000 K	50.000	CMR56W			
			4.000 K	50.000	CMR56N			

IK 02 | IP 40 | 220-240 V | 50-60 Hz | 01 bianco white RAL9016 | 05 grigio silver RAL9006 | RG0 | CRI>80 | UGR 19

Дополнительные приспособления akcesoriów	**код** kod
Рама для гипсокартона. Rama do płyt gipsowo-kartonowych. (Вырез Wnęka do zabudowy 305x1205 mm)	TLC2

* Номинальный световой поток при макс. 25° (при макс. 65° -10%). Суммарный световой поток светильника см. в его характеристиках. *Lumeny nominalne max 25° (lumeny max 65° -10%). Całkowity przepływ urządzenia - odnieść się do wydajności oprawy oświetleniowej.*
** Суммарная потребляемая мощность. *Całkowita pochłonięta moc Wat.*
*** Та минимальная и максимальная температура эксплуатации. *Minimalna i maksymalna temperatura działania.*

Прогресс светодиодных источников обеспечивает постоянное повышение светоотдачи. Более подробную информацию можно получить в техбюро Ideallux..
Ideallux s.r.l. оставляет за собой право вносить усовершенствования в изделия в любой момент.

CONTROLED IP55

IEE = A+

Оптика низкой яркости для помещений с видеотерминалами.
Układ optyczny o niskiej luminancji odpowiedni dla miejsc z monitorami ekranowymi VDT.

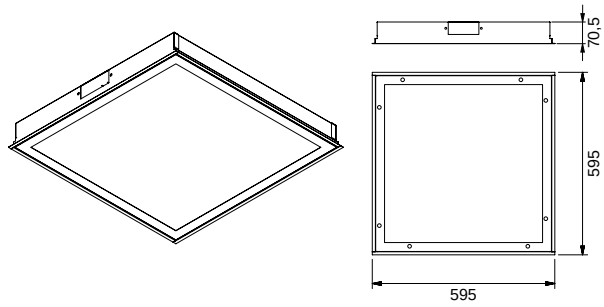

Lumen*	Watt**	Ta***	K Kelvin	срок службы в ч ilość godzin pracy	**код** kod	цвет экрана kolor ekranu	питание zasilanie	цветов kolorów
5.260 lm	40 W	-20° +40°	3.000 K	50.000	CM5540W			
			4.000 K	50.000	CM5540N			
6.084 lm	48 W	-20° +40°	3.000 K	50.000	CM5548W	— микропризматический *mikro-pryzmatowy*	— CAE эл. блок питания *zasilanie elektroniczne*	01 белый *biały*
			4.000 K	50.000	CM5548N	OP матовый *opalowy*	DM рег. блок питания *z funkcją ściemniania*	05 серый szary
6.780 lm	56 W	-20° +40°	3.000 K	50.000	CM5556W		DL DALI блок питания *DALI*	
			4.000 K	50.000	CM5556N			

IK 02 | IP 55 | 220-240 V | 50-60 Hz | 01 bianco white RAL9016 | 05 grigio silver RAL9006 | RG0 | CRI>80 | UGR 19

Дополнительные приспособления akcesoriów	**код** kod
Рама для гипсокартона. Rama do płyt gipsowo-kartonowych. (Вырез Wnęka do zabudowy 625x625 mm)	**TLC3**

* Номинальный световой поток при макс. 25° (при макс. 65° -10%). Суммарный световой поток светильника см. в его характеристиках. *Lumeny nominalne max 25° (lumeny max 65° -10%). Całkowity przepływ urządzenia - odnieść się do wydajności oprawy oświetleniowej.*
** Суммарная потребляемая мощность. *Całkowita pochłonięta moc Wat.*
*** Та минимальная и максимальная температура эксплуатации. *Minimalna i maksymalna temperatura działania.*

Ewolucja źródeł światła LED prowadzi do ciągłych i pozytywnych zmian w stosunku Lumenów / Wat. Aby uzyskać więcej informacji, należy skontaktować się z działem technicznym IDEALLUX.
Ideallux s.r.l. zastrzega sobie prawo do wprowadzania zmian ulepszających produktów w dowolnej chwili.

CONTROLED SPA

Профессиональный встраиваемый светодиодный светильник низкой яркости
Profesjonalna oprawa oświetleniowa LED do zabudowy, o niskiej luminancji

Корпус и рама из стального листа, полученного гибкой под давлением, окрашенного эпоксидной порошковой краской с фосфатированием.
Встроенный электронный блок питания CAE, DIM 1-10V и DALI.
Оптика Dark низкой яркости, предназначенная для помещений с видеотерминалами (менее 1000 кд/кв. м для поперечных и продольных углов свыше 65°).
Светодиодный источник света.
Прямое излучение света.
Система крепления заподлицо в подвесных потолках 600x600 мм с открытой несущей конструкцией без использования дополнительных приспособлений, в подвесных потолках из гипсокартона – при использовании рамы TLC3.
На заказ
- Блок аварийного питания на 1 ч, где это позволяют размеры.
- Цветовая температура светодиода K, отличная от указанной.
- CRI > 90.

Obudowa i rama z blachy stalowej giętej prasą, malowanej farbą epoksydową po uprzednim fosforanowaniu.
Zasilanie CAE z wbudowaną elektroniką, DIM 1-10V lub DALI.
Układ optyczny Dark o niskiej luminancji odpowiedni dla miejsc z monitorami ekranowymi VDT (poniżej 1000 cd/m2 dla kątów większych od 65° poprzecznych i podłużnych).
Źródło światła LED.
Bezpośrednia emisja.
System mocowania do zabudowy z oparciem o podsufitki 600x600 mm ze strukturą nośną na widoku i bez użycia akcesoriów, w podsufitkach z płyt gipsowo-kartonowych przy użyciu ramy TLC3.
Na życzenie
- Zespół samozasilania awaryjnego 1h, kiedy rozmiary na to pozwalają.
- Temperatura barwowa LED K inna niż określono.
- CRI > 90.

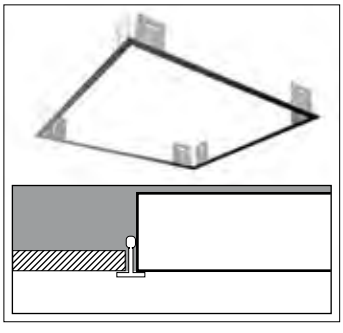

Дополнительные приспособлениюо – Рама для установки заподлицо.
Akcesorium - Rama do płyt gipsowo-kartonowych.

Прогресс светодиодных источников обеспечивает постоянное повышение светоотдачи. Более подробную информацию можно получить в техбюро Ideallux..
Ideallux s.r.l. оставляет за собой право вносить усовершенствования в изделия в любой момент.

CONTROLED SPA

IEE = A+

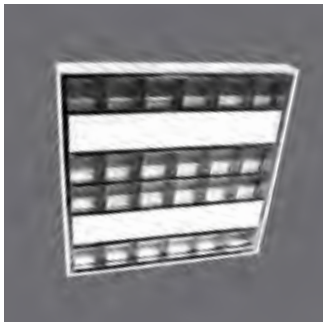

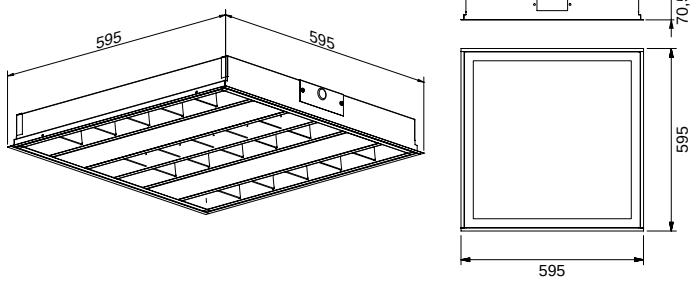

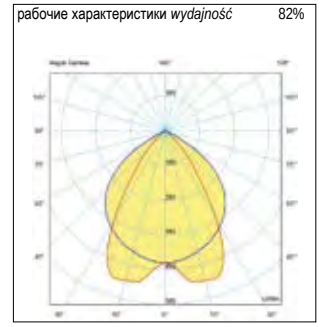

Lumen*	Watt**	Ta***	K Kelvin	срок службы в ч ilość godzin pracy	**код** kod	питание zasilanie	цветов kolorów
5.260 lm	40 W	+5° +40°	3.000 K	50.000	CMSA40W	— CAE эл. блок питания zasilanie *elektroniczne* DM рег. блок питания *z funkcją ściemniania* DL DALI блок питания *DALI*	01 белый *biały* 05 серый szary
			4.000 K	50.000	CMSA40N		
6.084 lm	48 W	+5° +40°	3.000 K	50.000	CMSA48W		
			4.000 K	50.000	CMSA48N		
6.780 lm	56 W	+5° +40°	3.000 K	50.000	CMSA56W		
			4.000 K	50.000	CMSA56N		

IK 02 | IP 40 | 220-240 V | 50-60 Hz | 01 bianco white RAL9016 | 05 grigio silver RAL9006 | RG0 | CRI>80 | UGR 19

Дополнительные приспособления akcesoriów	**код** kod
Рама для гипсокартона. Rama do płyt gipsowo-kartonowych. (Вырез Wnęka do zabudowy 625x625 mm)	**TLC3**

CONTROLED SPA

IEE = A+

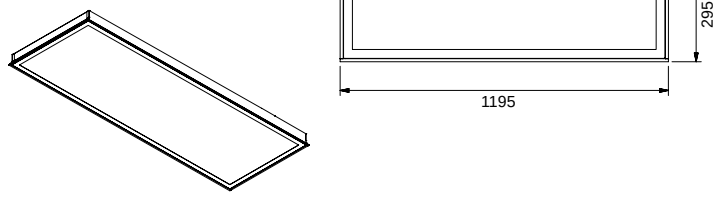

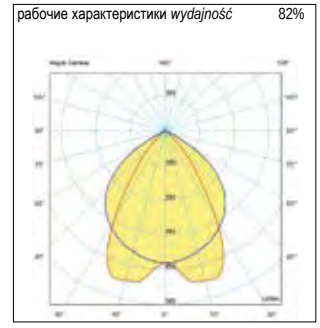

Lumen*	Watt**	Ta***	K Kelvin	срок службы в ч ilość godzin pracy	**код** kod	питание zasilanie	цветов kolorów
5.260 lm	40 W	+5° +40°	3.000 K	50.000	CMSAR40W	— CAE эл. блок питания zasilanie *elektroniczne* DM рег. блок питания *z funkcją ściemniania* DL DALI блок питания *DALI*	01 белый biały 05 серый szary
			4.000 K	50.000	CMSAR40N		
6.084 lm	48 W	+5° +40°	3.000 K	50.000	CMSAR48W		
			4.000 K	50.000	CMSAR48N		
6.780 lm	56 W	+5° +40°	3.000 K	50.000	CMSAR56W		
			4.000 K	50.000	CMSAR56N		

IK 02 | IP 40 | 220-240 V | 50-60 Hz | 01 bianco white RAL9016 | 05 grigio silver RAL9006 | RG0 | CRI>80 | UGR 19

Дополнительные приспособления akcesoriów	**код** kod
Рама для гипсокартона. Rama do płyt gipsowo-kartonowych. (Вырез Wnęka do zabudowy 305x1205 mm)	TLC2

* Номинальный световой поток при макс. 25° (при макс. 65° -10%). Суммарный световой поток светильника см. в его характеристиках. *Lumeny nominalne max 25° (lumeny max 65° -10%). Całkowity przepływ urządzenia - odnieść się do wydajności oprawy oświetleniowej.*
** Суммарная потребляемая мощность. *Całkowita pochłonięta moc Wat.*
*** Та минимальная и максимальная температура эксплуатации. *Minimalna i maksymalna temperatura działania.*

Ewolucja źródeł światła LED prowadzi do ciągłych i pozytywnych zmian w stosunku Lumenów / Wat. Aby uzyskać więcej informacji, należy skontaktować się z działem technicznym IDEALLUX.
Ideallux s.r.l. zastrzega sobie prawo do wprowadzania zmian ulepszających produktów w dowolnej chwili.

RELAX LED

RELAX LED

Профессиональный светодиодный светильник низкой яркости
Profesjonalna oprawa oświetleniowa LED o niskiej luminancji.

Корпус и рама из стального листа, полученного гибкой под давлением, со скругленными кромками.
Окраска порошковыми эпоксидными красками белого цвета (RAL 9016).
Встроенный электронный блок питания CAE, DIM 1-10V или DALI.
Микропризматическая или матовая оптика.
Светодиодный источник света. Прямое излучение света.
Система монтажа в плафон или, на заказ, - для подвески.
На заказ
- Блок аварийного питания на 1 ч, где это позволяют размеры.
- Цветовая температура светодиода K, отличная от указанной.
- CRI > 90.

Obudowa i rama z blachy stalowej giętej prasą z zaokrąglonymi krawędziami.
Malowanie farbą epoksydową w kolorze białym (RAL 9016).
Wbudowane zasilanie: CAE z wbudowaną elektroniką, DIM z funkcją ściemniania 1-10V i DALI.
Mikro-pryzmatowy lub opalowy układ optyczny.
Źródło światła LED.
Bezpośrednia emisja.
System montażu w suficie albo, na życzenie, w zawieszeniu.
Na życzenie
- Zespół samozasilania awaryjnego 1h, kiedy rozmiary na to pozwalają.
- Temperatura barwowa LED K inna niż określono.
- CRI > 90.

Прогресс светодиодных источников обеспечивает постоянное повышение светоотдачи. Более подробную информацию можно получить в техбюро Ideallux..
Ideallux s.r.l. оставляет за собой право вносить усовершенствования в изделия в любой момент.

Ewolucja źródeł światła LED prowadzi do ciągłych i pozytywnych zmian w stosunku Lumenów / Wat. Aby uzyskać więcej informacji, należy skontaktować się z działem technicznym IDEALLUX.
Ideallux s.r.l. zastrzega sobie prawo do wprowadzania zmian ulepszających produktów w dowolnej chwili.

RELAX LED

IEE = A+

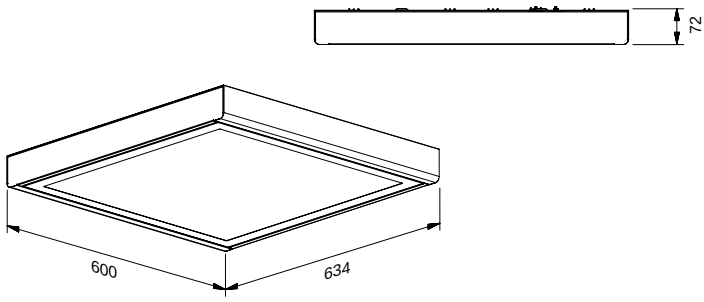

рабочие характеристики
микропризматический *mikro-pryzmatowy* 80%
матовый экран *opalowy ekran* 67%

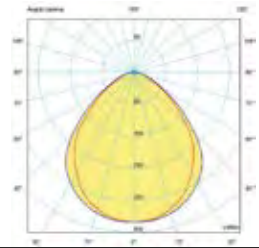

Lumen*	Watt**	Ta***	K Kelvin	срок службы в ч ilość godzin pracy	**код** kod	цвет экрана kolor ekranu	питание zasilanie	цветов kolorów
4.800 lm	34 W	+5° +40°	3.000 K	50.000	**RX34W**	— микропризматический *mikro-pryzmatowy* OP матовый *opalowy*	— CAE эл. блок питания zasilanie *elektroniczne* DM рег. блок питания *z funkcją ściemniania* DL DALI блок питания *DALI*	01 белый *biały*
		+5° +40°	4.000 K	50.000	**RX34N**			
5.260 lm	40 W	+5° +40°	3.000 K	50.000	**RX40W**			
		+5° +40°	4.000 K	50.000	**RX40N**			
6.084 lm	48 W	+5° +40°	3.000 K	50.000	**RX48W**			
		+5° +40°	4.000 K	50.000	**RX48N**			
6.780 lm	56 W	+5° +40°	3.000 K	50.000	**RX56W**			
		+5° +40°	4.000 K	50.000	**RX56N**			

IK 07 | IP 40D | 220-240 V | 50-60 Hz | 01 bianco white RAL9016 | RG0 | CRI>80 | UGR 19

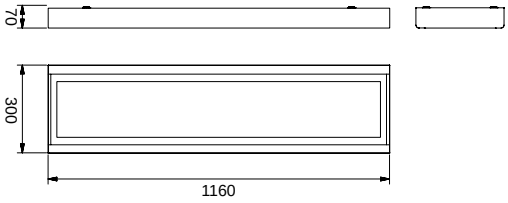

рабочие характеристики
микропризматический *mikro-pryzmatowy* 80%
матовый экран *opalowy ekran* 67%

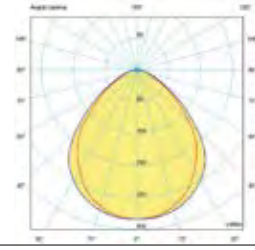

Lumen*	Watt**	Ta***	K Kelvin	срок службы в ч ilość godzin pracy	**код** kod	цвет экрана kolor ekranu	питание zasilanie	цветов kolorów
4.800 lm	34 W	+5° +40°	3.000 K	50.000	**RXR34W**	— микропризматический *mikro-pryzmatowy* OP матовый *opalowy*	— CAE эл. блок питания zasilanie *elektroniczne* DM рег. блок питания *z funkcją ściemniania* DL DALI блок питания *DALI*	01 белый *biały*
		+5° +40°	4.000 K	50.000	**RXR34N**			
5.260 lm	40 W	+5° +40°	3.000 K	50.000	**RXR40W**			
		+5° +40°	4.000 K	50.000	**RXR40N**			
6.084 lm	48 W	+5° +40°	3.000 K	50.000	**RXR48W**			
		+5° +40°	4.000 K	50.000	**RXR48N**			
6.780 lm	56 W	+5° +40°	3.000 K	50.000	**RXR56W**			
		+5° +40°	4.000 K	50.000	**RXR56N**			

IK 07 | IP 40D | 220-240 V | 50-60 Hz | 01 bianco white RAL9016 | RG0 | CRI>80 | UGR 19

Дополнительные приспособления akcesoriów	**код** kod
Комплект для подвески: 4 стальных троса и 4 штифта с миллиметровой регулировкой. System montażu w suficie albo, na życzenie, w zawieszeniu. Zestaw do zawieszenia z 4 stalowymi kablami oraz 4 kołkami do milimetrowej regulacji.	**KT10203**
Электрифицированная потолочная розетка Zelektryfikowana rozetka 3x0.75 L 2.000 mm	KT10206
Электрифицированная потолочная розетка Zelektryfikowana rozetka 4x0.75 L 2.000 mm	KT10206/D

* Номинальный световой поток при макс. 25° (при макс. 65° -10%). Суммарный световой поток светильника см. в его характеристиках. *Lumeny nominalne max 25° (lumeny max 65° -10%). Całkowity przepływ urządzenia - odnieść się do wydajności oprawy oświetleniowej.*
** Суммарная потребляемая мощность. *Całkowita pochłonięta moc Wat.*
*** Та минимальная и максимальная температура эксплуатации. *Minimalna i maksymalna temperatura działania.*

Прогресс светодиодных источников обеспечивает постоянное повышение светоотдачи. Более подробную информацию можно получить в техбюро Ideallux..
Ideallux s.r.l. оставляет за собой право вносить усовершенствования в изделия в любой момент.

RELAX LED IP55

IEE = A+

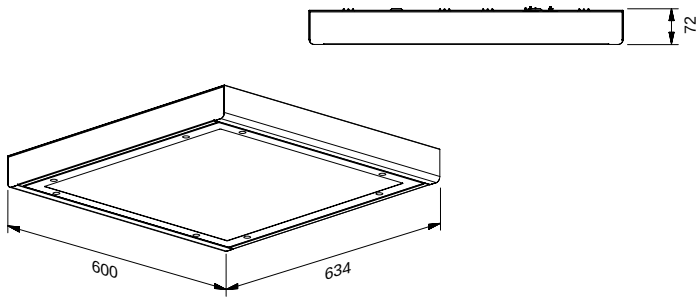

рабочие характеристики
микропризматический *mikro-pryzmatowy* 80%
матовый экран *opalowy ekran* 67%

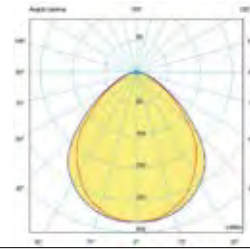

Lumen*	Watt**	Ta***	K Kelvin	срок службы в ч ilość godzin pracy	**код** kod	цвет экрана kolor ekranu	питание zasilanie	цветов kolorów
4.800 lm	34 W	-20° +40°	3.000 K	50.000	**RX5534W**	— микропризматический *mikro-pryzmatowy* OP матовый *opalowy*	— CAE эл. блок питания zasilanie *elektroniczne* DM рег. блок питания *z funkcją ściemniania* DL DALI блок питания *DALI*	01 белый *biały*
		-20° +40°	4.000 K	50.000	**RX5534N**			
5.260 lm	40 W	-20° +40°	3.000 K	50.000	**RX5540W**			
		-20° +40°	4.000 K	50.000	**RX5540N**			
6.084 lm	48 W	-20° +40°	3.000 K	50.000	**RX5548W**			
		-20° +40°	4.000 K	50.000	**RX5548N**			
6.780 lm	56 W	-20° +40°	3.000 K	50.000	**RX5556W**			
		-20° +40°	4.000 K	50.000	**RX5556N**			

IK 07 | IP 55 | 220-240 V | 50-60 Hz | 01 bianco white RAL9016 | RG0 | CRI>80 | UGR 19

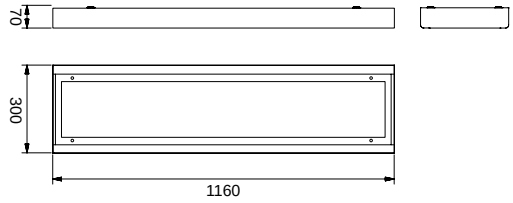

рабочие характеристики
микропризматический *mikro-pryzmatowy* 80%
матовый экран *opalowy ekran* 67%

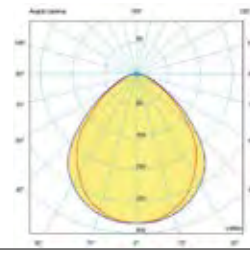

Lumen*	Watt**	Ta***	K Kelvin	срок службы в ч ilość godzin pracy	**код** kod	цвет экрана kolor ekranu	питание zasilanie	цветов kolorów
4.800 lm	34 W	-20° +40°	3.000 K	50.000	**RX55R34W**	— микропризматический *mikro-pryzmatowy* OP матовый *opalowy*	— CAE эл. блок питания zasilanie *elektroniczne* DM рег. блок питания *z funkcją ściemniania* DL DALI блок питания *DALI*	01 белый *biały*
		-20° +40°	4.000 K	50.000	**RX55R34N**			
5.260 lm	40 W	-20° +40°	3.000 K	50.000	**RX55R40W**			
		-20° +40°	4.000 K	50.000	**RX55R40N**			
6.084 lm	48 W	-20° +40°	3.000 K	50.000	**RX55R48W**			
		-20° +40°	4.000 K	50.000	**RX55R48N**			
6.780 lm	56 W	-20° +40°	3.000 K	50.000	**RX55R56W**			
		-20° +40°	4.000 K	50.000	**RX55R56N**			

IK 07 | IP 55 | 220-240 V | 50-60 Hz | 01 bianco white RAL9016 | RG0 | CRI>80 | UGR 19

Дополнительные приспособления akcesoriów	**код** kod
Комплект для подвески: 4 стальных троса и 4 штифта с миллиметровой регулировкой. System montażu w suficie albo, na życzenie, w zawieszeniu. Zestaw do zawieszenia z 4 stalowymi kablami oraz 4 kołkami do milimetrowej regulacji.	**KT10203**
Электрифицированная потолочная розетка Zelektryfikowana rozetka 3x0.75 L 2.000 mm	KT10206
Электрифицированная потолочная розетка Zelektryfikowana rozetka 4x0.75 L 2.000 mm	KT10206/D

* Номинальный световой поток при макс. 25° (при макс. 65° -10%). Суммарный световой поток светильника см. в его характеристиках. *Lumeny nominalne max 25° (lumeny max 65° -10%). Całkowity przepływ urządzenia - odnieść się do wydajności oprawy oświetleniowej.*
** Суммарная потребляемая мощность. *Całkowita pochłonięta moc Wat.*
*** Та минимальная и максимальная температура эксплуатации. *Minimalna i maksymalna temperatura działania.*

Ewolucja źródeł światła LED prowadzi do ciągłych i pozytywnych zmian w stosunku Lumenów / Wat. Aby uzyskać więcej informacji, należy skontaktować się z działem technicznym IDEALLUX.
Ideallux s.r.l. zastrzega sobie prawo do wprowadzania zmian ulepszających produktów w dowolnej chwili.

RELAX LED SPA

Корпус и рама из стального листа, полученного гибкой под давлением, окрашенного эпоксидной порошковой краской с фосфатированием.
Встроенный электронный блок питания CAE, DIM 1-10V или DALI.
Оптика Dark низкой яркости, предназначенная для помещений с видеотерминалами (менее 1000 кд/кв. м для поперечных и продольных углов свыше 65°).
Светодиодный источник света.
Прямое излучение света.
На заказ
- Блок аварийного питания на 1 ч, где это позволяют размеры.
- Цветовая температура светодиода K, отличная от указанной.
- CRI > 90.

Obudowa i rama z blachy stalowej giętej prasą, malowanej farbą epoksydową po uprzednim fosforanowaniu.
Zasilanie CAE z wbudowaną elektroniką, DIM 1-10V lub DALI.
Układ optyczny z mikro-pryzmatowego lub opalowego poliwęglanu o niskiej luminancji odpowiedni dla miejsc z monitorami ekranowymi VDT (poniżej 1000 cd/m2 dla kątów większych od 65° poprzecznych i podłużnych).
Źródło światła LED.
Bezpośrednia emisja.
Na życzenie
- Zespół samozasilania awaryjnego 1h, kiedy rozmiary na to pozwalają.
- Temperatura barwowa LED K inna niż określono.
- CRI > 90.

RELAX LED SPA

IEE = A+

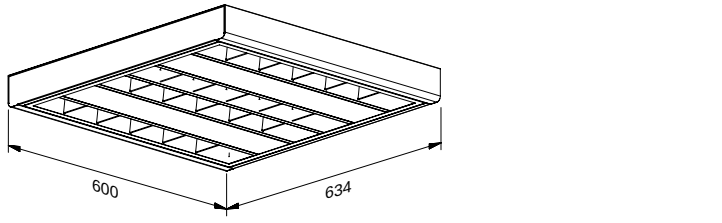

Lumen*	Watt**	Ta***	K Kelvin	срок службы в ч ilość godzin pracy	**код** kod	питание zasilanie	цветов kolorów
4.800 lm	34 W	+5° +40°	3.000 K	50.000	**RXSA34W**		
		+5° +40°	4.000 K	50.000	**RXSA34N**		
5.260 lm	40 W	+5° +40°	3.000 K	50.000	**RXSA40W**		
		+5° +40°	4.000 K	50.000	**RXSA40N**	— CAE эл. блок питания zasilanie *elektroniczne*	
6.084 lm	48 W	+5° +40°	3.000 K	50.000	**RXSA48W**	DM рег. блок питания *z funkcją ściemniania*	01 белый *biały*
		+5° +40°	4.000 K	50.000	**RXSA48N**	DL DALI блок питания *DALI*	
6.780 lm	56 W	+5° +40°	3.000 K	50.000	**RXSA56W**		
		+5° +40°	4.000 K	50.000	**RXSA56N**		

IK 07 | IP 40D | 220-240 V | 50-60 Hz | 01 bianco white RAL9016 | RG0 | CRI>80 | UGR 19

Дополнительные приспособления akcesoriów	**код** kod
Комплект для подвески: 4 стальных троса и 4 штифта с миллиметровой регулировкой. System montażu w suficie albo, na życzenie, w zawieszeniu. Zestaw do zawieszenia z 4 stalowymi kablami oraz 4 kołkami do milimetrowej regulacji.	**KT10203**
Электрифицированная потолочная розетка Zelektryfikowana rozetka 3x0.75 L 2.000 mm	KT10206
Электрифицированная потолочная розетка Zelektryfikowana rozetka 4x0.75 L 2.000 mm	KT10206/D

* Номинальный световой поток при макс. 25° (при макс. 65° -10%). Суммарный световой поток светильника см. в его характеристиках. *Lumeny nominalne max 25° (lumeny max 65° -10%). Całkowity przepływ urządzenia - odnieść się do wydajności oprawy oświetleniowej.*
** Суммарная потребляемая мощность. *Całkowita pochłonięta moc Wat.*
*** Та минимальная и максимальная температура эксплуатации. *Minimalna i maksymalna temperatura działania.*

Прогресс светодиодных источников обеспечивает постоянное повышение светоотдачи. Более подробную информацию можно получить в техбюро Ideallux..
Ideallux s.r.l. оставляет за собой право вносить усовершенствования в изделия в любой момент.

RELAX LED SPA

IEE = A+

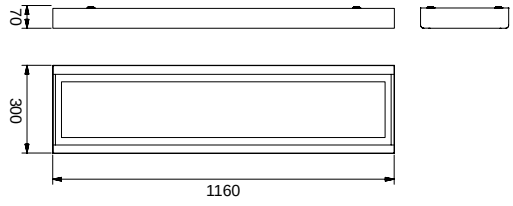

рабочие характеристики *wydajność* 82%

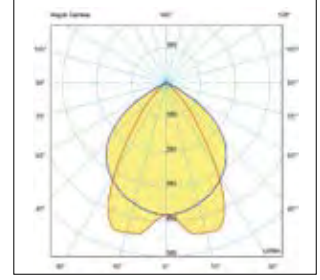

Lumen*	Watt**	Ta***	K Kelvin	срок службы в ч ilość godzin pracy	**код** kod	питание zasilanie	цветов kolorów
4.800 lm	34 W	+5° +40°	3.000 K	50.000	**RXSAR34W**		
		+5° +40°	4.000 K	50.000	**RXSAR34N**		
5.260 lm	40 W	+5° +40°	3.000 K	50.000	**RXSAR40W**		
		+5° +40°	4.000 K	50.000	**RXSAR40N**	— CAE эл. блок питания zasilanie *elektroniczne* DM рег. блок питания *z funkcją ściemniania* DL DALI блок питания *DALI*	01 белый *biały*
6.084 lm	48 W	+5° +40°	3.000 K	50.000	**RXSAR48W**		
		+5° +40°	4.000 K	50.000	**RXSAR48N**		
6.780 lm	56 W	+5° +40°	3.000 K	50.000	**RXSAR56W**		
		+5° +40°	4.000 K	50.000	**RXSAR56N**		

IK 07 | IP 40D | 220-240 V | 50-60 Hz | 01 bianco white RAL9016 | RG0 | CRI>80 | UGR 19

Дополнительные приспособления akcesoriów	**код** kod
Комплект для подвески: 4 стальных троса и 4 штифта с миллиметровой регулировкой. System montażu w suficie albo, na życzenie, w zawieszeniu. Zestaw do zawieszenia z 4 stalowymi kablami oraz 4 kołkami do milimetrowej regulacji.	**KT10203**
Электрифицированная потолочная розетка Zelektryfikowana rozetka 3x0.75 L 2.000 mm	KT10206
Электрифицированная потолочная розетка Zelektryfikowana rozetka 4x0.75 L 2.000 mm	KT10206/D

* Номинальный световой поток при макс. 25° (при макс. 65° -10%). Суммарный световой поток светильника см. в его характеристиках. *Lumeny nominalne max 25° (lumeny max 65° -10%). Całkowity przepływ urządzenia - odnieść się do wydajności oprawy oświetleniowej.*
** Суммарная потребляемая мощность. *Całkowita pochłonięta moc Wat.*
*** Та минимальная и максимальная температура эксплуатации. *Minimalna i maksymalna temperatura działania.*

Ewolucja źródeł światła LED prowadzi do ciągłych i pozytywnych zmian w stosunku Lumenów / Wat. Aby uzyskać więcej informacji, należy skontaktować się z działem technicznym IDEALLUX.
Ideallux s.r.l. zastrzega sobie prawo do wprowadzania zmian ulepszających produktów w dowolnej chwili.

DARK 200/60

DARK 200/60

Профессиональный светодиодный светильник очень низкой яркости
Profesjonalna oprawa oświetleniowa LED o bardzo niskiej luminancji.

Корпус и рама из стального листа, полученного гибкой под давлением, окрашенного эпоксидной порошковой краской с фосфатированием.
Встроенный электронный блок питания CAE, DIM 1-10V или DALI.
Оптика Batwing очень низкой яркости для помещений с видеотерминалами (менее 200 кд/кв. м для поперечных и продольных углов свыше 60°), двойная парабола из зеркального анодированного полированного алюминия с листами микропризматического поликарбоната.
Светодиодный источник света.
Прямое излучение света.
Система крепления в плафон или заподлицо в подвесных потолках 600x600 мм с открытой несущей конструкцией без использования дополнительных приспособлений, с подвеской при использовании KT10203 + KT10206, в подвесных потолках из гипсокартона – при использовании рамы TLC3.
Дополнительные приспособления: Комплект для подвески, запитанная потолочная розетка и рама для подвесного потолка.
На заказ
- Блок аварийного питания на 1 ч, где это позволяют размеры.
- Цветовая температура светодиода K, отличная от указанной.
- CRI > 90.

Obudowa i rama z blachy stalowej giętej prasą, malowanej farbą epoksydową po uprzednim fosforanowaniu.
Zasilanie CAE z wbudowaną elektroniką, DIM 1-10V lub DALI.
Układ optyczny batwing o bardzo niskiej luminancji odpowiedni dla miejsc ciągłej pracy z monitorami ekranowymi VDT (poniżej 200 cd/m2 dla kątów większych od 60° poprzecznych i podłużnych) podwójny paraboliczny z wybłyszczanego anodowanego aluminium z lustrzanym odbłyśnikiem z płytami z mikro-pryzmatowego poliwęglanu.
Bezpośrednia emisja.
System mocowania w suficie i do zabudowy z oparciem o podsufitki 600x600 mm ze strukturą nośną na widoku i bez użycia akcesoriów, w zawieszeniu przy użyciu KT10203 + KT10206, w podsufitkach z płyt gipsowo-kartonowych przy użyciu ramy TLC3.
Akcesoria: Zestaw do zawieszenia, zasilana rozetka i rama do podsufitki.
Na życzenie
- Zespół samozasilania awaryjnego 1h, kiedy rozmiary na to pozwalają.
- Temperatura barwowa LED K inna niż określono.
- CRI > 90.

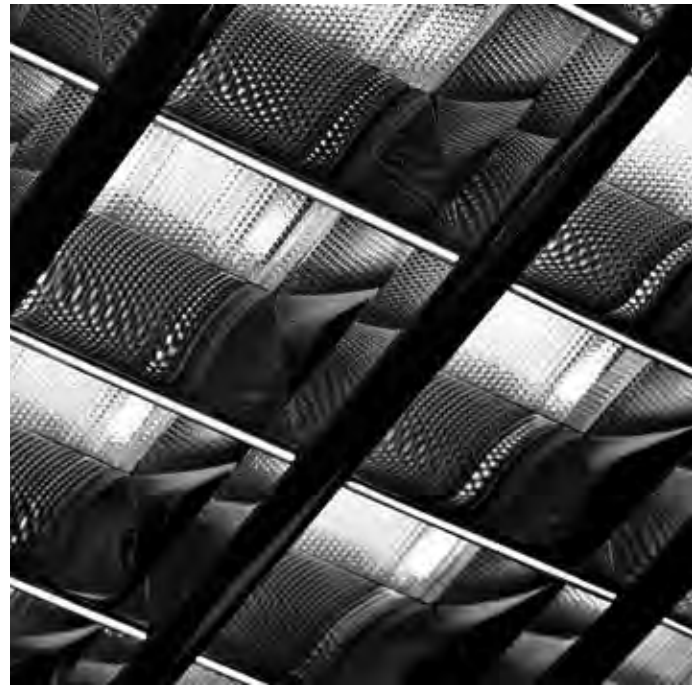

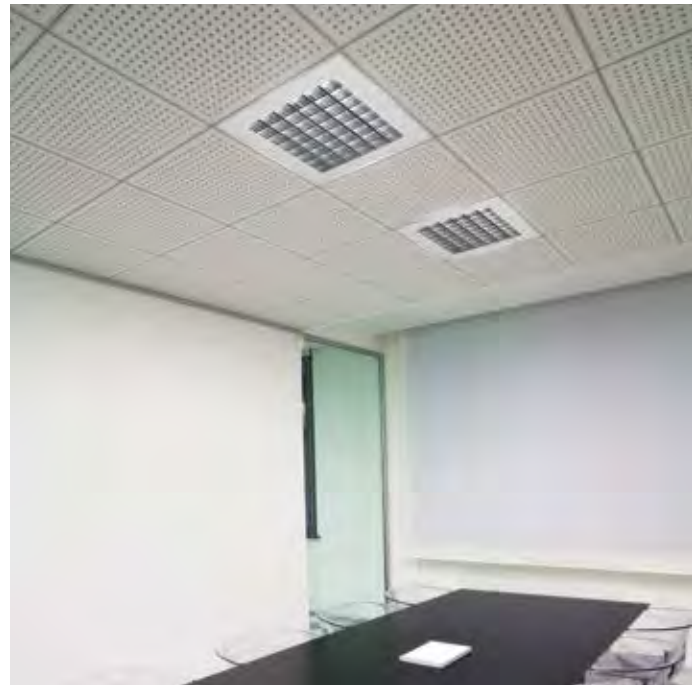

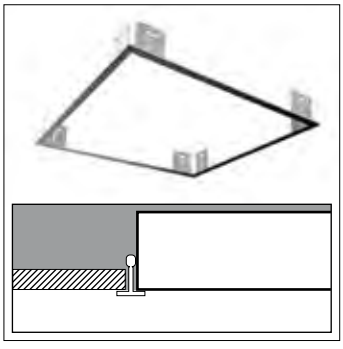

Дополнительные приспособлениюо – Рама для установки заподлицо.
Akcesorium - Rama do płyt gipsowo-kartonowych.

625x625 mm

Прогресс светодиодных источников обеспечивает постоянное повышение светоотдачи. Более подробную информацию можно получить в техбюро Ideallux..
Ideallux s.r.l. оставляет за собой право вносить усовершенствования в изделия в любой момент.

DARK 200/60

IEE = A+

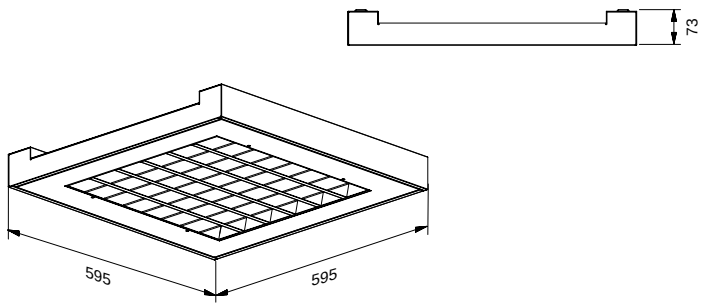

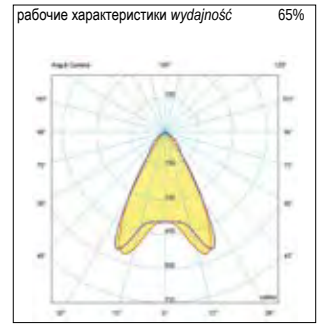

Lumen*	Watt**	Ta***	K Kelvin	срок службы в ч ilość godzin pracy	масса waga	код kod	питание zasilanie	цветов kolorów
6.600 lm	47 W	+5° +40°	3.000 K	50.000	12 Kg	DK2647W	— CAE эл. блок питания zasilanie *elektroniczne* DM рег. блок питания *z funkcją ściemniania* DL DALI блок питания *DALI*	01 белый *biały* 05 серый szary
			4.000 K	50.000	12 Kg	DK2647N		
10.800 lm	90 W	+5° +40°	3.000 K	50.000	12 Kg	**DK2690W**		
			4.000 K	50.000	12 Kg	**DK2690N**		

IK 02 | IP 40 | 220-240 V | 50-60 Hz | 01 bianco white RAL9016 | 05 grigio silver RAL9006 | RG0 | CRI>80 | UGR 19

Дополнительные приспособления akcesoriów	код kod
Комплект для подвески: 4 стальных троса и 4 штифта с миллиметровой регулировкой. System montażu w suficie albo, na życzenie, w zawieszeniu. Zestaw do zawieszenia z 4 stalowymi kablami oraz 4 kołkami do milimetrowej regulacji.	**KT10203**
Электрифицированная потолочная розетка Zelektryfikowana rozetka 3x0.75 L 2.000 mm	KT10206
Электрифицированная потолочная розетка Zelektryfikowana rozetka 4x0.75 L 2.000 mm	KT10206/D
Рама для гипсокартона. Rama do płyt gipsowo-kartonowych. (Вырез Wnęka do zabudowy 625x625 mm)	**TLC3**

DARK 200/60

IEE = A+

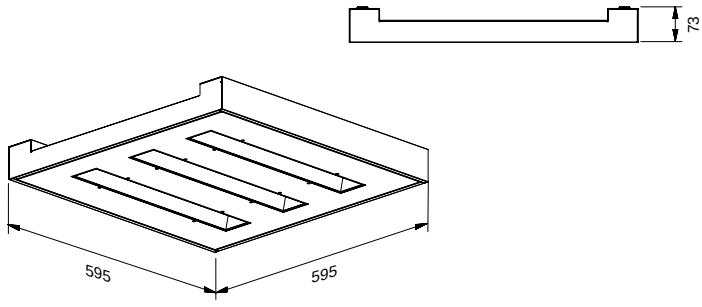

Lumen*	Watt**	Ta***	K Kelvin	срок службы в ч ilość godzin pracy	масса waga	код kod	питание zasilanie	цветов kolorów
3.300 lm	23 W	+5° +40°	3.000 K	50.000	12 Kg	**DK1423W**	— CAE эл. блок питания zasilanie *elektroniczne* DM рег. блок питания *z funkcją ściemniania* DL DALI блок питания *DALI*	01 белый *biały* 05 серый szary
			4.000 K	50.000	12 Kg	**DK1423N**		
5.400 lm	46 W	+5° +40°	3.000 K	50.000	12 Kg	DK1446W		
			4.000 K	50.000	12 Kg	DK1446N		

IK 02 | IP 40 | 220-240 V | 50-60 Hz | 01 bianco white RAL9016 | 05 grigio silver RAL9006 | RG0 | CRI>80 | UGR 19

Дополнительные приспособления akcesoriów	код kod
Комплект для подвески: 4 стальных троса и 4 штифта с миллиметровой регулировкой. System montażu w suficie albo, na życzenie, w zawieszeniu. Zestaw do zawieszenia z 4 stalowymi kablami oraz 4 kołkami do milimetrowej regulacji.	**KT10203**
Электрифицированная потолочная розетка Zelektryfikowana rozetka 3x0.75 L 2.000 mm	KT10206
Электрифицированная потолочная розетка Zelektryfikowana rozetka 4x0.75 L 2.000 mm	KT10206/D
Рама для гипсокартона. Rama do płyt gipsowo-kartonowych. (Вырез Wnęka do zabudowy 625x625 mm)	**TLC3**

* Номинальный световой поток при макс. 25° (при макс. 65° -10%). Суммарный световой поток светильника см. в его характеристиках. *Lumeny nominalne max 25° (lumeny max 65° -10%). Całkowity przepływ urządzenia - odnieść się do wydajności oprawy oświetleniowej.*
** Суммарная потребляемая мощность. *Całkowita pochłonięta moc Wat.*
*** Та минимальная и максимальная температура эксплуатации. *Minimalna i maksymalna temperatura działania.*

Ewolucja źródeł światła LED prowadzi do ciągłych i pozytywnych zmian w stosunku Lumenów / Wat. Aby uzyskać więcej informacji, należy skontaktować się z działem technicznym IDEALLUX.
Ideallux s.r.l. zastrzega sobie prawo do wprowadzania zmian ulepszających produktów w dowolnej chwili.

MICRO 1000/65

MICRO 1000/65

Профессиональный светодиодный светильник низкой яркости
Profesjonalna oprawa oświetleniowa LED o bardzo niskiej luminancji.

Корпус и рама из стального листа, полученного гибкой под давлением, окрашенного эпоксидной порошковой краской с фосфатированием.
Встроенный электронный блок питания CAE, DIM 1-10V или DALI.
Оптика из микропризматического поликарбоната низкой яркости, предназначенная для помещений с видеотерминалами (менее 1000 кд/кв. м для поперечных и продольных углов свыше 65°).
Светодиодный источник света.
Прямое излучение света.
Система крепления в плафон или заподлицо в подвесных потолках 600x600 мм с открытой несущей конструкцией без использования дополнительных приспособлений, с подвеской при использовании KT10203 + KT10206, в подвесных потолках из гипсокартона – при использовании рамы TLC3. Дополнительные приспособления: Комплект для подвески, запитанная потолочная розетка и рама для подвесного потолка.
На заказ
- Блок аварийного питания на 1 ч, где это позволяют размеры.
- Цветовая температура светодиода K, отличная от указанной.
- CRI > 90.

Obudowa i rama z blachy stalowej giętej prasą, malowanej farbą epoksydową po uprzednim fosforanowaniu.
Zasilanie CAE z wbudowaną elektroniką, DIM 1-10V lub DALI.
Układ optyczny z mikro-pryzmatowego lub opalowego poliwęglanu o niskiej luminancji odpowiedni dla miejsc z monitorami ekranowymi VDT (poniżej 1000 cd/m2 dla kątów większych od 65° poprzecznych i podłużnych).
Źródło światła LED. Bezpośrednia emisja.
System mocowania w suficie i do zabudowy z oparciem o podsufitki 600x600 mm ze strukturą nośną na widoku i bez użycia akcesoriów, w zawieszeniu przy użyciu KT10203 + KT10206, w podsufitkach z płyt gipsowo-kartonowych przy użyciu ramy TLC3.
Akcesoria: Zestaw do zawieszenia, zasilana rozetka i rama do podsufitki.
Na życzenie
- Zespół samozasilania awaryjnego 1h, kiedy rozmiary na to pozwalają.
- Temperatura barwowa LED K inna niż określono.
- CRI > 90.

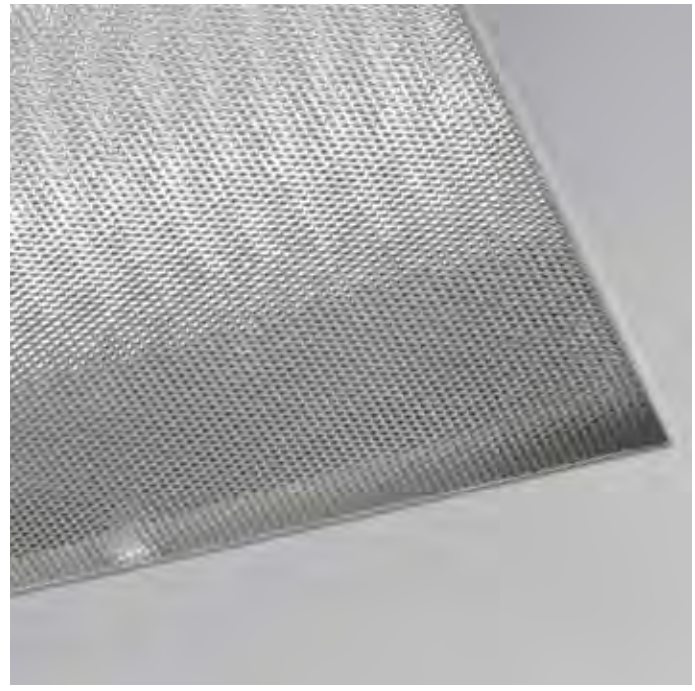

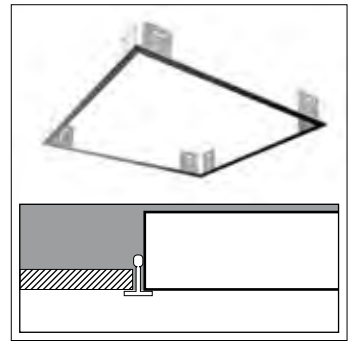

Дополнительные приспособлениюо – Рама для установки заподлицо.
Akcesorium - Rama do płyt gipsowo-kartonowych.

625x625 mm

Прогресс светодиодных источников обеспечивает постоянное повышение светоотдачи. Более подробную информацию можно получить в техбюро Ideallux..
Ideallux s.r.l. оставляет за собой право вносить усовершенствования в изделия в любой момент.

MICRO 1000/65

IEE = A+

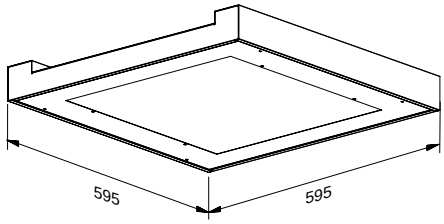

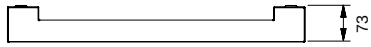

рабочие характеристики *wydajność* 80%

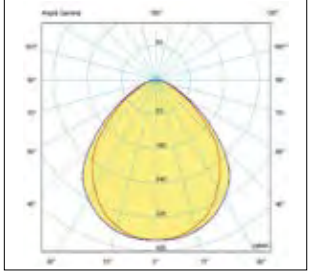

Lumen*	Watt**	Ta***	конфигурация светодиода konfiguracja LED	K Kelvin	срок службы в ч ilość godzin pracy	масса waga	код kod	питание zasilanie	цветов kolorów
3.300 lm	23 W	+5° +40°		3.000 K	50.000	10 Kg	**MI1023W**	— CAE эл. блок питания zasilanie *elektroniczne* DM рег. блок питания *z funkcją ściemniania* DL DALI блок питания *DALI*	01 белый *biały* 05 серый szary
				4.000 K	50.000	10 Kg	**MI1023N**		
5.400 lm	46 W	+5° +40°		3.000 K	50.000	10 Kg	MI1046W		
				4.000 K	50.000	10 Kg	MI1046N		
6.600 lm	45 W	+5° +40°		3.000 K	50.000	12 Kg	MI1045W		
				4.000 K	50.000	12 Kg	MI1045N		
10.800 lm	90 W	+5° +40°		3.000 K	50.000	12 Kg	**MI1090W**		
				4.000 K	50.000	12 Kg	**MI1090N**		

IK 02 | IP 40 | 220-240 V | 50-60 Hz | 01 bianco white RAL9016 | 05 grigio silver RAL9006 | RG0 | CRI>80 | UGR 19

Дополнительные приспособления akcesoriów	код kod
Комплект для подвески: 4 стальных троса и 4 штифта с миллиметровой регулировкой. System montażu w suficie albo, na życzenie, w zawieszeniu. Zestaw do zawieszenia z 4 stalowymi kablami oraz 4 kołkami do milimetrowej regulacji.	**KT10203**
Электрифицированная потолочная розетка Zelektryfikowana rozetka 3x0,75 L 2.000 mm	KT10206
Электрифицированная потолочная розетка Zelektryfikowana rozetka 4x0.75 L 2.000 mm	KT10206/D
Рама для гипсокартона. Rama do płyt gipsowo-kartonowych. (Вырез Wnęka do zabudowy 625x625 mm)	**TLC3**

* Номинальный световой поток при макс. 25° (при макс. 65° -10%). Суммарный световой поток светильника см. в его характеристиках. *Lumeny nominalne max 25° (lumeny max 65° -10%). Całkowity przepływ urządzenia - odnieść się do wydajności oprawy oświetleniowej.*
** Суммарная потребляемая мощность. *Całkowita pochłonięta moc Wat.*
*** Та минимальная и максимальная температура эксплуатации. *Minimalna i maksymalna temperatura działania.*

Ewolucja źródeł światła LED prowadzi do ciągłych i pozytywnych zmian w stosunku Lumenów / Wat. Aby uzyskać więcej informacji, należy skontaktować się z działem technicznym IDEALLUX.
Ideallux s.r.l. zastrzega sobie prawo do wprowadzania zmian ulepszających produktów w dowolnej chwili.

BB TECK

Корпус и торец из стального листа, полученного гибкой под давлением.
Окраска порошковыми эпоксидными красками.
Экран из экструдата микропризматического поликарбоната низкой яркости.
Оптика низкой яркости, предназначенная для помещений с видеотерминалами (менее 1000 кд/кв. м для поперечных и продольных углов свыше 65°).
Встроенный электронный блок питания CAE, DIM 1-10V или DALI.
Светодиодный источник света.
Прямое излучение света.
На заказ
- Блок аварийного питания на 1 ч, где это позволяют размеры.
- Цветовая температура светодиода K, отличная от указанной.
- CRI > 90.
- Комплект для подвески.
- Электрифицированная потолочная розетка.
- Соединитель ряда.

Obudowa i głowica z blachy stalowej giętej prasą.
Malowanie farbą epoksydową.
Ekran z mikro-pryzmatowego poliwęglanu ekstrudowanego o niskiej luminancji.
Układ optyczny o niskiej luminancji odpowiedni dla miejsc z monitorami ekranowymi VDT (poniżej 1000 cd/m2 dla kątów większych od 65° poprzecznych i podłużnych).
Zasilanie CAE z wbudowaną elektroniką, DIM 1-10V lub wbudowaną DALI.
Źródło światła LED.
Bezpośrednia emisja.
Na życzenie
- Zespół samozasilania awaryjnego 1h, kiedy rozmiary na to pozwalają.
- Temperatura barwowa LED K inna niż określono.
- CRI > 90.
- Zestaw do zawieszenia.
- Zelektryfikowana rozetka.
- Złącze do szeregu ciągłego.

Прогресс светодиодных источников обеспечивает постоянное повышение светоотдачи. Более подробную информацию можно получить в техбюро Ideallux..
Ideallux s.r.l. оставляет за собой право вносить усовершенствования в изделия в любой момент.

BB TECK

IEE = A+

Оптика низкой яркости для помещений с видеотерминалами.
Układ optyczny o niskiej luminancji odpowiedni dla miejsc z monitorami ekranowymi VDT.

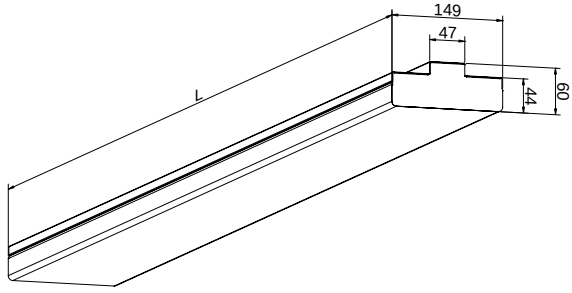

Lumen*	Watt**	Ta***	длина L długość L	K Kelvin	срок службы в ч ilość godzin pracy	**код** kod	питание zasilanie
3.650 lm	29 W	+5° +40°	752 mm	4.000 K	50.000	**BBT29N**	— CAE эл. блок питания zasilanie *elektroniczne*
5.480 lm	42 W	+5° +40°	1.125 mm	4.000 K	50.000	BBT42N	DM рег. блок питания *z funkcją ściemniania*
7.300 lm	58 W	+5° +40°	1.500 mm	4.000 K	50.000	BBT58N	DL DALI блок питания *DALI*

IK 02 | IP 40 | 220-240 V | 50-60 Hz | 01 bianco white RAL9016 | RG0 | CRI>80 | UGR 19

Дополнительные приспособления akcesoriów	**код** kod
Комплект для подвески: 2 стальных троса и 2 штифта с миллиметровой регулировкой. System montażu w suficie albo, na życzenie, w zawieszeniu. Zestaw do zawieszenia z 2 stalowymi kablami oraz 2 kołkami do milimetrowej regulacji.	KT10204
Электрифицированная потолочная розетка Zelektryfikowana rozetka 3x0,75 L 2.000 mm.	KT10206
Электрифицированная потолочная розетка Zelektryfikowana rozetka 4x0.75 L 2.000 mm.	KT10206/D
Giunto per fila continua. Złącze do szeregu ciągłego.	BBT-GNT

* Номинальный световой поток при макс. 25° (при макс. 65° -10%). Суммарный световой поток светильника см. в его характеристиках. *Lumeny nominalne max 25° (lumeny max 65° -10%). Całkowity przepływ urządzenia - odnieść się do wydajności oprawy oświetleniowej.*
** Суммарная потребляемая мощность. *Całkowita pochłonięta moc Wat.*
*** Та минимальная и максимальная температура эксплуатации. *Minimalna i maksymalna temperatura działania.*

Ewolucja źródeł światła LED prowadzi do ciągłych i pozytywnych zmian w stosunku Lumenów / Wat. Aby uzyskać więcej informacji, należy skontaktować się z działem technicznym IDEALLUX.
Ideallux s.r.l. zastrzega sobie prawo do wprowadzania zmian ulepszających produktów w dowolnej chwili.

BB LED

Корпус и торец из стального листа, полученного гибкой под давлением.
Окраска порошковыми эпоксидными красками.
Экран из экструдата матового поликарбоната низкой яркости.
Лампа, предназначенная для помещений с видеотерминалами (менее 1000 кд/кв. м для поперечных и продольных углов свыше 65°).
Встроенный электронный блок питания CAE, DIM 1-10V или DALI.
Светодиодный источник света.
Прямое излучение света

На заказ

- Блок аварийного питания на 1 ч, где это позволяют размеры.
- Цветовая температура светодиода K, отличная от указанной.
- CRI > 90.
- Комплект для подвески.
- Электрифицированная потолочная розетка.

Obudowa i głowica z blachy stalowej giętej prasą. Malowanie farbą epoksydową.
Ekran z opalowego poliwęglanu ekstrudowanego o niskiej luminancji.
Lampa odpowiednia dla miejsc z monitorami ekranowymi VDT (układ optyczny poniżej 1000 cd/m2 dla kątów większych od 65° poprzecznych i podłużnych).
Zasilanie CAE z wbudowaną elektroniką, DIM 1-10V lub wbudowaną DALI.
Źródło światła LED.
Bezpośrednia emisja.

Na życzenie

- *Zespół samozasilania awaryjnego 1h, kiedy rozmiary na to pozwalają.*
- *Temperatura barwowa LED K inna niż określono.*
- *CRI > 90.*
- *Zestaw do zawieszenia.*
- *Zelektryfikowana rozetka.*

Прогресс светодиодных источников обеспечивает постоянное повышение светоотдачи. Более подробную информацию можно получить в техбюро Ideallux..
Ideallux s.r.l. оставляет за собой право вносить усовершенствования в изделия в любой момент.

BB LED

IEE = A+

Оптика низкой яркости для помещений с видеотерминалами.
Układ optyczny o niskiej luminancji odpowiedni dla miejsc z monitorami ekranowymi VDT.

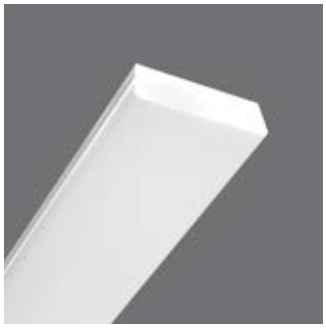

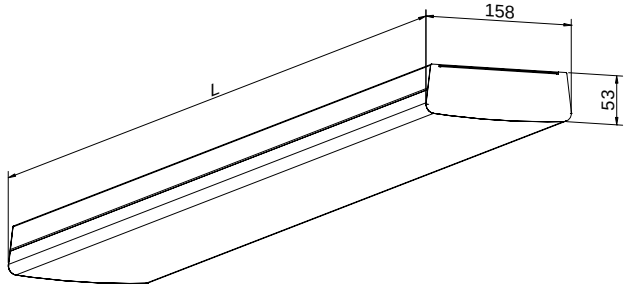

рабочие характеристики *wydajność* 78%

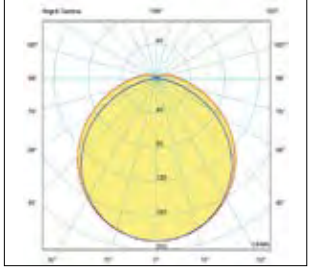

Lumen*	Watt**	Ta***	длина L długość L	K Kelvin	срок службы в ч ilość godzin pracy	**код** kod	питание zasilanie
3.650 lm	29 W	+5° +40°	752 mm	4.000 K	50.000	**BBL29N**	— CAE эл. блок питания zasilanie *elektroniczne*
5.480 lm	42 W	+5° +40°	1.125 mm	4.000 K	50.000	BBL42N	DM рег. блок питания *z funkcją ściemniania*
7.300 lm	58 W	+5° +40°	1.500 mm	4.000 K	50.000	BBL58N	DL DALI блок питания *DALI*

IK 02 | IP 40 | 220-240 V | 50-60 Hz | 01 bianco white RAL9016 | RG0 | CRI>80

Дополнительные приспособления akcesoriów	**код** kod
Комплект для подвески: 4 стальных троса и 4 штифта с миллиметровой регулировкой. System montażu w suficie albo, na życzenie, w zawieszeniu. Zestaw do zawieszenia z 4 stalowymi kablami oraz 4 kołkami do milimetrowej regulacji.	**KT10203**
Электрифицированная потолочная розетка Zelektryfikowana rozetka 3x0,75 L 2.000 mm.	KT10206
Электрифицированная потолочная розетка Zelektryfikowana rozetka 4x0.75 L 2.000 mm.	KT10206/D

* Номинальный световой поток при макс. 25° (при макс. 65° -10%). Суммарный световой поток светильника см. в его характеристиках. *Lumeny nominalne max 25° (lumeny max 65° -10%). Całkowity przepływ urządzenia - odnieść się do wydajności oprawy oświetleniowej.*
** Суммарная потребляемая мощность. *Całkowita pochłonięta moc Wat.*
*** Та минимальная и максимальная температура эксплуатации. *Minimalna i maksymalna temperatura działania.*

Ewolucja źródeł światła LED prowadzi do ciągłych i pozytywnych zmian w stosunku Lumenów / Wat. Aby uzyskać więcej informacji, należy skontaktować się z działem technicznym IDEALLUX.
Ideallux s.r.l. zastrzega sobie prawo do wprowadzania zmian ulepszających produktów w dowolnej chwili.

ALGEBRA LED

ALGEBRA LED

Корпус из стального листа, полученного гибкой под давлением.
Окраска порошковыми эпоксидными красками.
Встроенный электронный блок питания CAE, DIM 1-10V или DALI.
Оптика из зеркального алюминия с функцией рассеивателя.
Закрывающий экран из матового поликарбоната. Светодиодный источник света.
Прямое излучение света.
На заказ
- Блок аварийного питания на 1 ч, где это позволяют размеры.
- Цветовая температура светодиода K, отличная от указанной.
- CRI > 90.
- Сквозной электромонтаж.

Obudowa z blachy stalowej giętej prasą.
Malowanie farbą epoksydową.
Zasilanie CAE z wbudowaną elektroniką, DIM 1-10V lub wbudowaną DALI.
Aluminiowe dyfuzory optyczne z funkcją radiatora.
Ekran zamykający z opalowego poliwęglanu.
Źródło światła LED.
Bezpośrednia emisja.
Na życzenie
- Zespół samozasilania awaryjnego 1h, kiedy rozmiary na to pozwalają.
- Temperatura barwowa LED K inna niż określono.
- CRI > 90.
- Okablowanie przelotowe.

Прогресс светодиодных источников обеспечивает постоянное повышение светоотдачи. Более подробную информацию можно получить в техбюро Ideallux..
Ideallux s.r.l. оставляет за собой право вносить усовершенствования в изделия в любой момент.

ALGEBRA LED ПОДВЕСКА-ПЛАФОН *ZAWIESZENIOWE-SUFITOWE*

IEE = A+

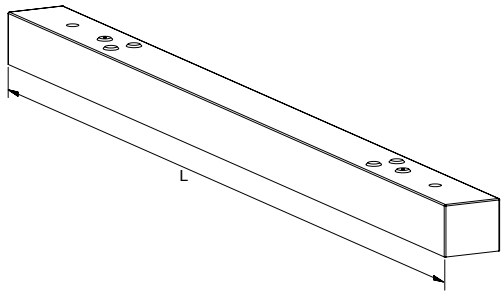

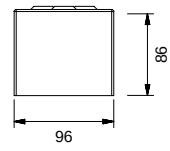

рабочие характеристики *wydajność* 67%

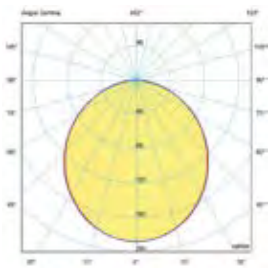

Lumen*	Watt**	Ta***	длина L długość L	K Kelvin	срок службы в ч ilość godzin pracy	**код** kod	питание zasilanie
3.650 lm	29 W	+5° +40°	752 mm	3.000 K	50.000	**AGL2029W**	
				4.000 K	50.000	**AGL2029N**	
5.480 lm	42 W	+5° +40°	1.125 mm	3.000 K	50.000	AGL2042W	
				4.000 K	50.000	AGL2042N	
7.300 lm	58 W	+5° +40°	1.500 mm	3.000 K	50.000	AGL2058W	
				4.000 K	50.000	AGL2058N	

— CAE эл. блок питания zasilanie *elektroniczne*
DM рег. блок питания *z funkcją ściemniania*
DL DALI блок питания *DALI*

IK 02 | IP 40 | 220-240 V | 50-60 Hz | 01 bianco white RAL9016 | RG0 | CRI>80

Дополнительные приспособления akcesoriów	**код** kod
Электрифицированная потолочная розетка Zelektryfikowana rozetka 3x0,75 L 2.000 mm.	KT10206
Электрифицированная потолочная розетка Zelektryfikowana rozetka 4x0.75 L 2.000 mm.	KT10206/D
Комплект для подвески: 2 стальных троса и 2 штифта с миллиметровой регулировкой. System montażu w suficie albo, na życzenie, w zawieszeniu. Zestaw do zawieszenia z 2 stalowymi kablami oraz 2 kołkami do milimetrowej regulacji.	KT10204
Торцевая крышка для непрерывной линии макс. 6 светильников. Głowica do szeregu ciągłego max 6 lamp.	AG-TEFC
Простая торцевая крышка. Głowica zwykła.	AG 1000/TE
Соединитель ряда. Złącze do szeregu ciągłego.	AG-GNT4
Глухой канал Ślepy kanał 752 mm	AGL20752KC
Глухой канал Ślepy kanał 1.125 mm	AGL201125KC
Глухой канал Ślepy kanał 1.500 mm	AGL201500KC

* Номинальный световой поток при макс. 25° (при макс. 65° -10%). Суммарный световой поток светильника см. в его характеристиках. *Lumeny nominalne max 25° (lumeny max 65° -10%). Całkowity przepływ urządzenia - odnieść się do wydajności oprawy oświetleniowej.*
** Суммарная потребляемая мощность. *Całkowita pochłonięta moc Wat.*
*** Та минимальная и максимальная температура эксплуатации. *Minimalna i maksymalna temperatura działania.*

Ewolucja źródeł światła LED prowadzi do ciągłych i pozytywnych zmian w stosunku Lumenów / Wat. Aby uzyskać więcej informacji, należy skontaktować się z działem technicznym IDEALLUX.
Ideallux s.r.l. zastrzega sobie prawo do wprowadzania zmian ulepszających produktów w dowolnej chwili.

Прогресс светодиодных источников обеспечивает постоянное повышение светоотдачи. Более подробную информацию можно получить в техбюро Ideallux..
Ideallux s.r.l. оставляет за собой право вносить усовершенствования в изделия в любой момент.

ALGEBRA LED ВСТРОЕННЫЙ МОНТАЖ *DO ZABUDOWY*

IEE = A+

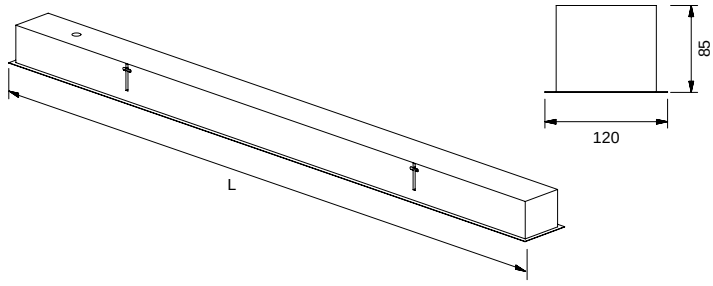

рабочие характеристики *wydajność* 67%

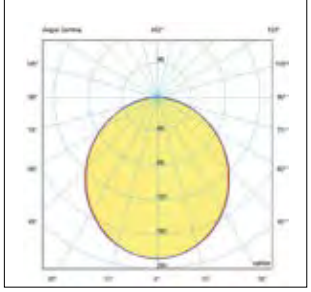

Lumen*	Watt**	Ta***	длина L długość L	Вырез Wnęka do zabudowy	K Kelvin	срок службы в ч duration hours	**код** kod	питание zasilanie
3.650 lm	29 W	+5° +40°	777 mm	752x98 mm H 82 mm	3.000 K	50.000	**AGL5029W**	
					4.000 K	50.000	**AGL5029N**	
5.480 lm	42 W	+5° +40°	1.150 mm	1125x98 mm H 82 mm	3.000 K	50.000	AGL5042W	— CAE эл. блок питания zasilanie *elektroniczne*
					4.000 K	50.000	AGL5042N	DM рег. блок питания *z funkcją ściemniania*
7.300 lm	58 W	+5° +40°	1.525 mm	1500x98 mm H 82 mm	3.000 K	50.000	AGL5058W	DL DALI блок питания *DALI*
					4.000 K	50.000	AGL5058N	

IK 02 | IP 40 | 220-240 V | 50-60 Hz | 01 bianco white RAL9016 | RG0 | CRI>80

Дополнительные приспособления akcesoriów	**код** kod
Торцевая крышка для непрерывной линии макс. 6 светильников.. Głowica do szeregu ciągłego max 6 lamp..	AG-TEINFC
Простая торцевая крышка. Głowica zwykła.	AG4000/TE
Соединитель ряда. Złącze do szeregu ciągłego.	AG-GNTI4
Глухой канал Ślepy kanał 777 mm	AGL50777KC
Глухой канал Ślepy kanał 1.150 mm	AGL501150KC
Глухой канал Ślepy kanał 1.525 mm	AGL501525KC

* Номинальный световой поток при макс. 25° (при макс. 65° -10%). Суммарный световой поток светильника см. в его характеристиках. *Lumeny nominalne max 25° (lumeny max 65° -10%). Całkowity przepływ urządzenia - odnieść się do wydajności oprawy oświetleniowej.*
** Суммарная потребляемая мощность. *Całkowita pochłonięta moc Wat.*
*** Та минимальная и максимальная температура эксплуатации. *Minimalna i maksymalna temperatura działania.*

Ewolucja źródeł światła LED prowadzi do ciągłych i pozytywnych zmian w stosunku Lumenów / Wat. Aby uzyskać więcej informacji, należy skontaktować się z działem technicznym IDEALLUX.
Ideallux s.r.l. zastrzega sobie prawo do wprowadzania zmian ulepszających produktów w dowolnej chwili.

MAT LED

Декоративный светодиодный светильник
Dekoracyjna oprawa oświetleniowa LED

Корпус из стального листа, полученного гибкой под давлением.
Окраска эпоксидной порошковой краской с фосфатированием.
Электронный блок питания CAE.
Рассеивающая оптика из микропризматического поликарбоната.
Светодиодный источник света. Прямое излучение света.
С комплектом для подвески, потолочной розеткой для запитывания с кабелем 3x0,15.
На заказ
- Блок аварийного питания на 1 ч, где это позволяют размеры.
- Цветовая температура светодиода K, отличная от указанной.
- CRI > 90.

Dekoracyjna oprawa oświetleniowa LED
Obudowa z blachy stalowej giętej prasą.
Malowanie farbą epoksydową po uprzednim fosforanowaniu.
Zasilanie CAE z wbudowaną elektroniką.
Układy optyczne rozpraszające z mikro-pryzmatowego poliwęglanu.
Źródło światła LED. Bezpośrednia emisja.
Wyposażony w zestaw do zawieszenia, zasilaną rozetkę z kablem 3x0,15.
Na życzenie
- Zespół samozasilania awaryjnego 1h, kiedy rozmiary na to pozwalają.
- Temperatura barwowa LED K inna niż określono.
- CRI > 90.

MAT LED

IEE = A+

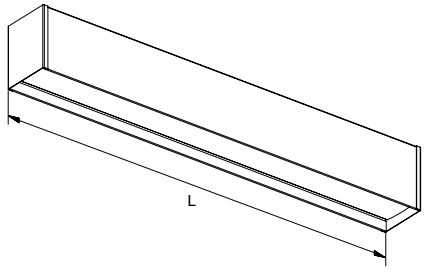

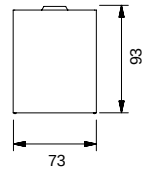

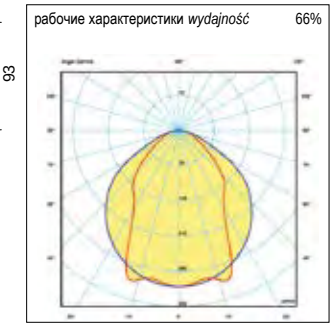

Lumen*	Watt**	Ta***	длина L długość L	K Kelvin	срок службы в ч ilość godzin pracy	**код** kod	питание zasilanie	цветов kolorów
2.740 lm	24 W	+5° +40°	1.125 mm	3.000 K	50.000	MTL25W	— CAE эл. блок питания zasilanie *elektroniczne*	01 белый *biały* 05 серый szary
				4.000 K	50.000	MTL25N		
3.650 lm	29 W	+5° +40°	1.500 mm	3.000 K	50.000	**MTL29W**		
				4.000 K	50.000	**MTL29N**		

IK 07 | IP 40 | 220-240 V | 50-60 Hz | 01 bianco white RAL9016 | 05 grigio silver RAL9006 | RG0 | CRI>80 | UGR 19

Дополнительные приспособления akcesoriów	**код** kod
Комплект для подвески: 2 стальных троса и 2 штифта с миллиметровой регулировкой. System montażu w suficie albo, na życzenie, w zawieszeniu. Zestaw do zawieszenia z 2 stalowymi kablami oraz 2 kołkami do milimetrowej regulacji.	KT10204
Электрифицированная потолочная розетка Zelektryfikowana rozetka 3x0,75 L 2.000 mm.	KT10206
Электрифицированная потолочная розетка Zelektryfikowana rozetka 4x0,75 L 2.000 mm.	KT10206/D

* Номинальный световой поток при макс. 25° (при макс. 65° -10%). Суммарный световой поток светильника см. в его характеристиках. *Lumeny nominalne max 25° (lumeny max 65° -10%). Całkowity przepływ urządzenia - odnieść się do wydajności oprawy oświetleniowej.*
** Суммарная потребляемая мощность. *Całkowita pochłonięta moc Wat.*
*** Та минимальная и максимальная температура эксплуатации. *Minimalna i maksymalna temperatura działania.*

Прогресс светодиодных источников обеспечивает постоянное повышение светоотдачи. Более подробную информацию можно получить в техбюро Ideallux..
Ideallux s.r.l. оставляет за собой право вносить усовершенствования в изделия в любой момент.

Ewolucja źródeł światła LED prowadzi do ciągłych i pozytywnych zmian w stosunku Lumenów / Wat. Aby uzyskać więcej informacji, należy skontaktować się z działem technicznym IDEALLUX. Ideallux s.r.l. zastrzega sobie prawo do wprowadzania zmian ulepszających produktów w dowolnej chwili.

FLOOTING LED

Декоративный светодиодный светильник
Dekoracyjna oprawa oświetleniowa LED

Корпус из стального листа, полученного гибкой под давлением.
Окраска эпоксидной порошковой краской с фосфатированием.
Рама из окрашенного алюминиевого экструдата.
Оптика низкой яркости, предназначенная для помещений с видеотерминалами (менее 1000 кд/кв. м для углов > 65°).
Встроенный электронный блок питания CAE, DIM регулируемый или DALI.
Светодиодный источник.
Прямое или прямое-непрямое излучение света.
На заказ
- Блок аварийного питания на 1 ч, где это позволяют размеры.
- Цветовая температура светодиода K, отличная от указанной.
- CRI > 90.

Obudowa z blachy stalowej giętej prasą.
Malowanie farbą epoksydową po uprzednim fosforanowaniu.
Rama z malowanego ekstrudowanego aluminium.
Układ optyczny o niskiej luminancji odpowiedni dla miejsc z monitorami ekranowymi VDT (poniżej 1000 cd/m2 dla kątów > 65°).
Zasilanie CAE z wbudowaną elektroniką, DIM z funkcją ściemniania lub wbudowaną DALI.
Źródło LED.
Emisja bezpośrednia lub bezpośrednia-pośrednia.
Na życzenie
- Zespół samozasilania awaryjnego 1h, kiedy rozmiary na to pozwalają.
- Temperatura barwowa LED K inna niż określono.
- CRI > 90.

Прогресс светодиодных источников обеспечивает постоянное повышение светоотдачи. Более подробную информацию можно получить в техбюро Ideallux..
Ideallux s.r.l. оставляет за собой право вносить усовершенствования в изделия в любой момент.

FLOOTING LED ПРЯМОЕ *BEZPOŚREDNIA*

IEE = A+

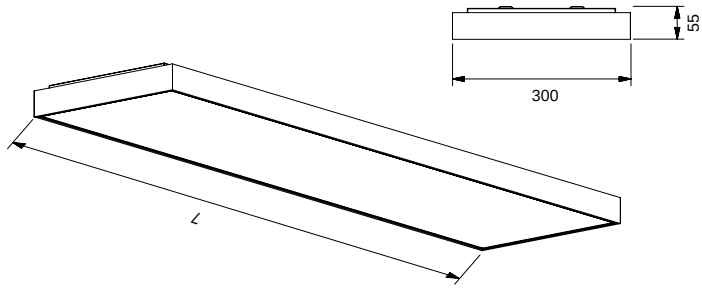

Lumen*	Watt**	Ta***	длина L długość L	K Kelvin	срок службы в ч ilość godzin pracy	**код** kod	питание zasilanie	цветов kolorów
5.480 lm	42 W	+5° +40°	1.160 mm	3.000 K	50.000	FFD42W	— CAE эл. блок питания zasilanie *elektroniczne* DM рег. блок питания *z funkcją ściemniania* DL DALI блок питания *DALI*	01 белый *biały* 05 серый szary
				4.000 K	50.000	FFD42N		
7.300 lm	58 W	+5° +40°	1.530 mm	3.000 K	50.000	FFD58W		
				4.000 K	50.000	FFD58N		

IK 07 | IP 40 | 220-240 V | 50-60 Hz | 01 bianco white RAL9016 | 05 grigio silver RAL9006 | RG0 | CRI>80 | UGR 19

Дополнительные приспособления akcesoriów	**код** kod
Комплект для подвески: 4 стальных троса и 4 штифта с миллиметровой регулировкой. System montażu w suficie albo, na życzenie, w zawieszeniu. Zestaw do zawieszenia z 4 stalowymi kablami oraz 4 kołkami do milimetrowej regulacji.	**KT10203**
Электрифицированная потолочная розетка Zelektryfikowana rozetka 3x0,75 L 2.000 mm.	KT10206
Электрифицированная потолочная розетка Zelektryfikowana rozetka 4x0,75 L 2.000 mm.	KT10206/D

FLOOTING LED ПРЯМОЕ-НЕПРЯМОЕ *BEZPOŚREDNIA-POŚREDNIA*

IEE = A+

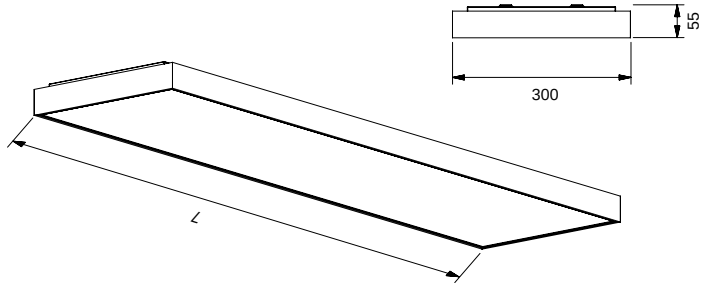

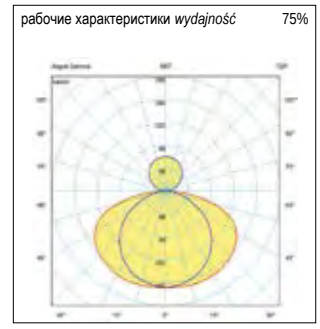

Lumen* diretta direct	Lumen* indiretta indirect	Watt**	Ta***	длина L długość L	K Kelvin	срок службы в ч ilość godzin pracy	**код** kod	питание zasilanie	цветов kolorów
5.480 lm	2.740 lm	42 + 21 W	+5° +40°	1.160 mm	3.000 K	50.000	**FFI63W**	— CAE эл. блок питания zasilanie *elektroniczne* DM рег. блок питания *z funkcją ściemniania* DL DALI блок питания *DALI*	01 белый *biały* 05 серый szary
					4.000 K	50.000	**FFI63N**		
7.300 lm	3.650 lm	58 +29 W	+5° +40°	1.530 mm	3.000 K	50.000	FFI87W		
					4.000 K	50.000	FFI87N		

IK 07 | IP 40 | 220-240 V | 50-60 Hz | 01 bianco white RAL9016 | 05 grigio silver RAL9006 | RG0 | CRI>80 | UGR 19

Дополнительные приспособления akcesoriów	**код** kod
Kit sospensione n.4 cavi d'acciaio L 2.000 mm e n.4 perni a regolazione millimetrica compreso. Zestaw do zawieszenia no.4 steel cable L 2.000 mm and no.4 pin precision adjustment included.	**KT10203**
Электрифицированная потолочная розетка Zelektryfikowana rozetka 3x0,75 L 2.000 mm.	KT10206
Электрифицированная потолочная розетка Zelektryfikowana rozetka 4x0,75 L 2.000 mm.	KT10206/D

* Номинальный световой поток при макс. 25° (при макс. 65° -10%). Суммарный световой поток светильника см. в его характеристиках. *Lumeny nominalne max 25° (lumeny max 65° -10%). Całkowity przepływ urządzenia - odnieść się do wydajności oprawy oświetleniowej.*
** Суммарная потребляемая мощность. *Całkowita pochłonięta moc Wat.*
*** Та минимальная и максимальная температура эксплуатации. *Minimalna i maksymalna temperatura działania.*

Ewolucja źródeł światła LED prowadzi do ciągłych i pozytywnych zmian w stosunku Lumenów / Wat. Aby uzyskać więcej informacji, należy skontaktować się z działem technicznym IDEALLUX.
Ideallux s.r.l. zastrzega sobie prawo do wprowadzania zmian ulepszających produktów w dowolnej chwili.

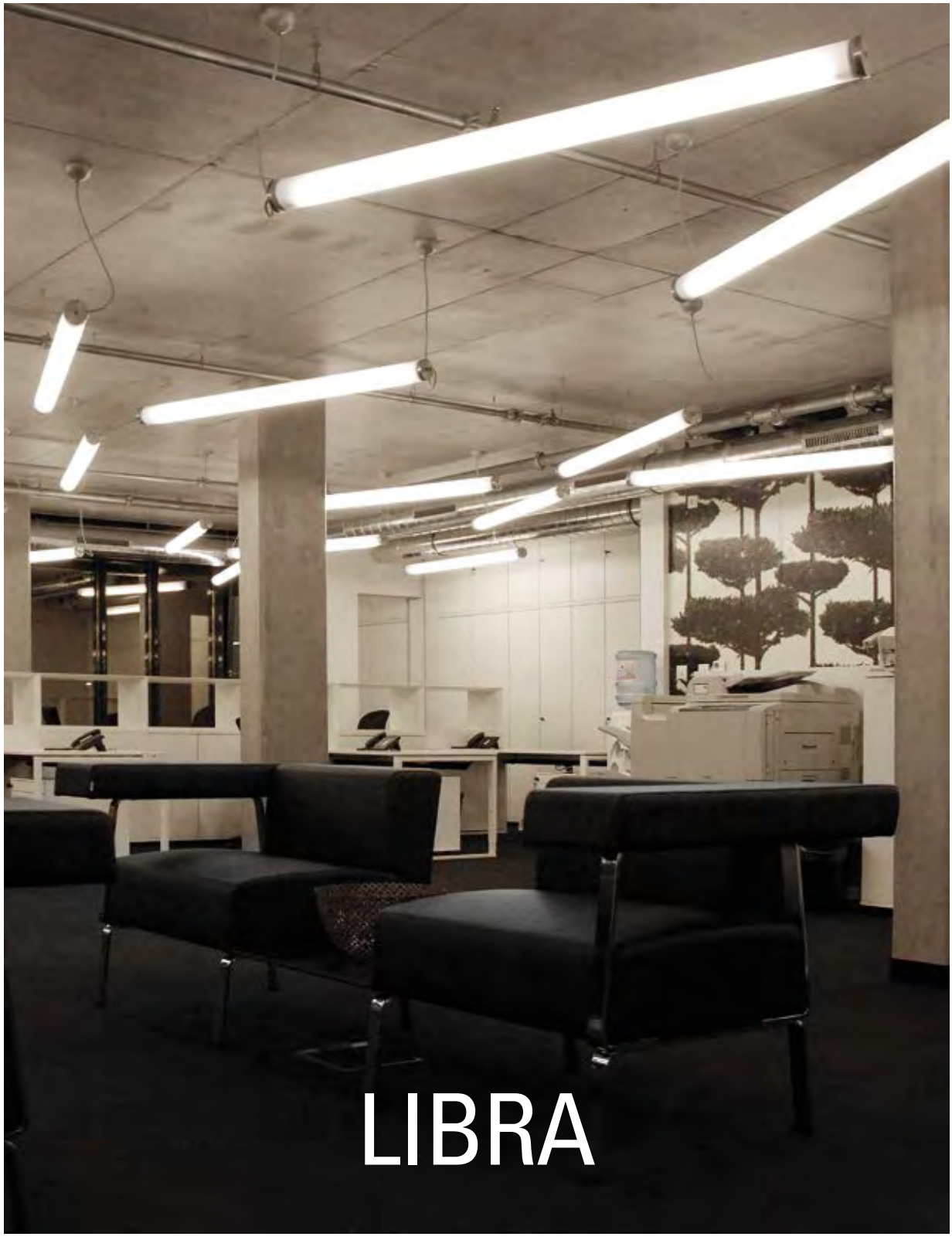
LIBRA

LIBRA

Декоративный светодиодный светильник IP55
IP55 Dekoracyjna oprawa oświetleniowa LED

Корпус из экструдата прозрачного самогасящегося поликарбоната, на заказ матового, стойкого к воздействию УФ лучей, трубка Ø83 мм.
Заглушки из точеного алюминия, наружный Ø89 мм с кабельной муфтой PG9.
Встроенный электронный блок питания CAE.
Рассеивающая оптика из микропризматического поликарбоната.
Система крепления на подвеску или в плафон/на стену с использованием специальных дополнительных приспособлений.
Светодиодный источник света.
Прямое излучение света.
На заказ
- Блок аварийного питания на 1 ч, где это позволяют размеры.
- Цветовая температура светодиода K, отличная от указанной.
- CRI > 90.
- Матовый диффузор.

Obudowa z przezroczystego samogasnącego poliwęglanu ekstrudowanego, na życzenie opalowego, odporna na promieniowanie UV, rura Ø83mm.
Aluminiowe obtoczone nakrętki Ø89mm zewnętrzne z dławikiem kablowym PG9.
Zasilanie CAE z wbudowaną elektroniką.
Układ optyczny rozpraszający z mikro-pryzmatowego poliwęglanu.
System mocowania w zawieszeniu lub w suficie/na ścianie przy użyciu odpowiednich akcesoriów.
Źródło Światła LED.
Bezpośrednia emisja.
Na życzenie
- Zespół samozasilania awaryjnego 1h, kiedy rozmiary na to pozwalają.
- Temperatura barwowa LED K inna niż określono.
- CRI > 90.
- Diffusore opale.

Дополнительные приспособленияо - Соединитель ряда.
Akcesorium - Złącze do szeregu ciągłego.

Дополнительные приспособленияо - Комплект для вертикальной подвески (содержит 2 кронштейна, 2 стальных троса и 2 защелки).
Akcesorium - Zestaw do zawieszenia pionowego (zawiera 2 uchwyty, 2 stalowe kable oraz 2 zapadki).

Дополнительные приспособленияо - Комплект для крепления к стене (содержит 2 кронштейна).
Akcesorium - Zestaw do mocowania ściennego (zawiera 2 uchwyty).

Дополнительные приспособленияо - Комплект для вертикальной удлиняемой подвески (содержит 2 кронштейна, 2 стальных троса и 2 защелки).
Akcesorium - Zestaw do przedłużanego zawieszenia pionowego (zawiera 2 uchwyty, 2 stalowe kable oraz 2 zapadki).

Дополнительные приспособленияо - Центральный настенный кронштейн.
Akcesorium - Środkowy uchwyt ścienny.

Дополнительные приспособленияо - Комплект для подвески двух ламп (содержит 2 кронштейна, 2 стальных троса и 2 защелки). Не пригоден для получения непрерывного ряда.
Akcesorium - Zestaw do zawieszenia dwulampy (zawiera 2 uchwyty, 2 stalowe kable oraz 2 zapadki). Nie nadaje się do szeregu ciągłego.

Прогресс светодиодных источников обеспечивает постоянное повышение светоотдачи. Более подробную информацию можно получить в техбюро Ideallux..
Ideallux s.r.l. оставляет за собой право вносить усовершенствования в изделия в любой момент.

Ewolucja źródeł światła LED prowadzi do ciągłych i pozytywnych zmian w stosunku Lumenów / Wat. Aby uzyskać więcej informacji, należy skontaktować się z działem technicznym IDEALLUX. Ideallux s.r.l. zastrzega sobie prawo do wprowadzania zmian ulepszających produktów w dowolnej chwili.

Прогресс светодиодных источников обеспечивает постоянное повышение светоотдачи. Более подробную информацию можно получить в техбюро Ideallux..
Ideallux s.r.l. оставляет за собой право вносить усовершенствования в изделия в любой момент.

LIBRA

IEE = A+

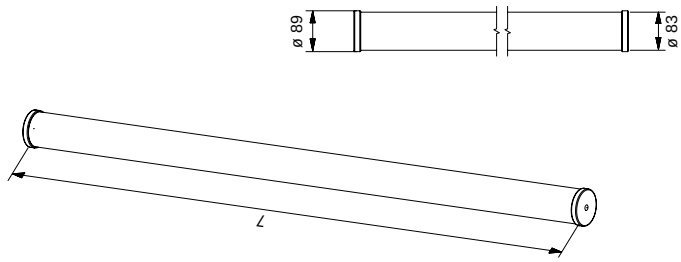

Lumen*	Watt**	Ta***	длина L długość L	K Kelvin	срок службы в ч ilość godzin pracy	**код** kod	питание zasilanie
2.740 lm	21 W	-20° +40°	1.225 mm	3.000 K	50.000	LB25L21W	— CAE эл. блок питания zasilanie *elektroniczne*
				4.000 K	50.000	LB25L21N	DM рег. блок питания *z funkcją ściemniania*
3.650 lm	29 W	-20° +40°	1.600 mm	3.000 K	50.000	**LB26L29W**	DL DALI блок питания *DALI*
				4.000 K	50.000	**LB26L29N**	

IK 07 | IP 65 | 220-240 V | 50-60 Hz | RG0 | CRI>80

Дополнительные приспособления akcesoriów	**код** kod
Комплект для крепления к стене (содержит 2 кронштейна). Zestaw do mocowania ściennego (zawiera 2 uchwyty).	**KT10209/SING**
Центральный настенный кронштейн. Środkowy uchwyt ścienny.	**KT10209/SOS/M**
Комплект для вертикальной подвески (содержит 2 кронштейна, 2 стальных троса и 2 защелки). Zestaw do zawieszenia pionowego (zawiera 2 uchwyty, 2 stalowe kable oraz 2 zapadki).	**KT10209/VER**
Комплект для вертикальной удлиняемой подвески (содержит 2 кронштейна, 2 стальных троса и 2 защелки). Zestaw do przedłużanego zawieszenia pionowego (zawiera 2 uchwyty, 2 stalowe kable oraz 2 zapadki).	**KT10209/VER2**
Kit sospensione bilampada (comprende 2 staffe, 2 cavi d'acciaio e 2 nottolini). Bi-lamp Zestaw do zawieszenia (includes 2 brackets, 2 steel cables, and 2 pins).	**KT10209/DOP2**
Комплект для подвески: 2 стальных троса и 2 штифта с миллиметровой регулировкой. System montażu w suficie albo, na życzenie, w zawieszeniu. Zestaw do zawieszenia z 2 stalowymi kablami oraz 2 kołkami do milimetrowej regulacji.	KT10204
Электрифицированная потолочная розетка Zelektryfikowana rozetka 3x0,75 L 2.000 mm.	KT10206
Электрифицированная потолочная розетка Zelektryfikowana rozetka 4x0,75 L 2.000 mm.	KT10206/D
Соединитель ряда. Złącze do szeregu ciągłego.	KT10220G

* Номинальный световой поток при макс. 25° (при макс. 65° -10%). Суммарный световой поток светильника см. в его характеристиках. *Lumeny nominalne max 25° (lumeny max 65° -10%). Całkowity przepływ urządzenia - odnieść się do wydajności oprawy oświetleniowej.*
** Суммарная потребляемая мощность. *Całkowita pochłonięta moc Wat.*
*** Та минимальная и максимальная температура эксплуатации. *Minimalna i maksymalna temperatura działania.*

Ewolucja źródeł światła LED prowadzi do ciągłych i pozytywnych zmian w stosunku Lumenów / Wat. Aby uzyskać więcej informacji, należy skontaktować się z działem technicznym IDEALLUX.
Ideallux s.r.l. zastrzega sobie prawo do wprowadzania zmian ulepszających produktów w dowolnej chwili.

LATERAL

Декоративный светодиодный светильник IP55
IP55 Dekoracyjna oprawa oświetleniowa LED

Корпус из алюминиевого листа, полученного гибкой под давлением, окрашенного эпоксидной порошковой краской с фосфатированием.
Рама из окрашенного или хромированного экструдата алюминия. Встроенный электронный блок питания CAE.
Микропризматическая оптика.
Система крепления к стене, в плафон или заподлицо в подвесных потолках 600x600 мм с открытой несущей конструкцией без использования дополнительных приспособлений, с подвеской при использовании KT10203 + KT10206, в подвесных потолках из гипсокартона – при использовании рамы TLC3.
Светодиодный источник света.
Рассеянное излучение.
На заказ
- Блок аварийного питания на 1 ч, где это позволяют размеры.
- Цветовая температура светодиода K, отличная от указанной.
- CRI > 90.

Obudowa z blachy aluminiowej giętej prasą, malowanej farbą epoksydową po uprzednim fosforanowaniu.
Rama z malowanego lub chromowanego ekstrudowanego aluminium.
Zasilanie CAE z wbudowaną elektroniką.
Mikro-pryzmatowy układ optyczny.
System mocowania do ściany, w suficie i do zabudowy z oparciem o podsufitki 600x600 mm ze strukturą nośną na widoku i bez użycia akcesoriów, w zawieszeniu przy użyciu KT10203 + KT10206, w podsufitkach z płyt gipsowo-kartonowych przy użyciu ramy TLC3.
Źródło światła LED.
Emisja rozprzestrzeniona.
Na życzenie
- Zespół samozasilania awaryjnego 1h, kiedy rozmiary na to pozwalają.
- Temperatura barwowa LED K inna niż określono.
- CRI > 90.

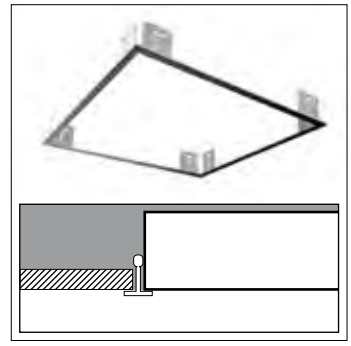

Дополнительные приспособленияо – Рама для установки заподлицо.
Akcesorium - Rama do płyt gipsowo-kartonowych.

625x625 mm

LATERAL

IEE = A+

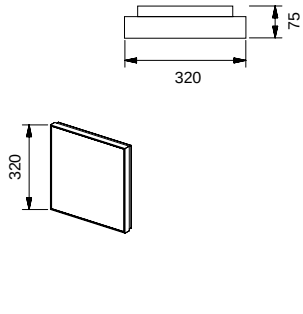

Lumen*	Watt**	Ta***	K Kelvin	срок службы в ч ilość godzin pracy	**код** kod	питание zasilanie	цветов kolorów
2.400 lm	20 W	+5° +40°	3.000 K	50.000	LR1020W	— CAE эл. блок питания zasilanie *elektroniczne*	01 белый *biały* 05 серый szary
			4.000 K	50.000	LR1020N		
4.800 lm	40 W	+5° +40°	3.000 K	50.000	LR1040W		
			4.000 K	50.000	LR1040N		

IK 02 | IP 40D | 220-240 V | 50-60 Hz | 01 bianco white RAL9016 | 05 grigio silver RAL9006 | RG0 | CRI>80 | UGR 19

Дополнительные приспособления akcesoriów	**код** kod
Рама для гипсокартона. Rama do płyt gipsowo-kartonowych.	**TLC3**
Комплект для подвески: 4 стальных троса и 4 штифта с миллиметровой регулировкой. System montażu w suficie albo, na życzenie, w zawieszeniu. Zestaw do zawieszenia z 4 stalowymi kablami oraz 4 kołkami do milimetrowej regulacji.	**KT10203**
Электрифицированная потолочная розетка Zelektryfikowana rozetka 3x0,75 L 2.000 mm.	KT10206
Электрифицированная потолочная розетка Zelektryfikowana rozetka 4x0,75 L 2.000 mm.	KT10206/D

* Номинальный световой поток при макс. 25° (при макс. 65° -10%). Суммарный световой поток светильника см. в его характеристиках. *Lumeny nominalne max 25° (lumeny max 65° -10%). Całkowity przepływ urządzenia - odnieść się do wydajności oprawy oświetleniowej.*
** Суммарная потребляемая мощность. *Całkowita pochłonięta moc Wat.*
*** Та минимальная и максимальная температура эксплуатации. *Minimalna i maksymalna temperatura działania.*

Прогресс светодиодных источников обеспечивает постоянное повышение светоотдачи. Более подробную информацию можно получить в техбюро Ideallux..
Ideallux s.r.l. оставляет за собой право вносить усовершенствования в изделия в любой момент.

Ewolucja źródeł światła LED prowadzi do ciągłych i pozytywnych zmian w stosunku Lumenów / Wat. Aby uzyskać więcej informacji, należy skontaktować się z działem technicznym IDEALLUX. Ideallux s.r.l. zastrzega sobie prawo do wprowadzania zmian ulepszających produktów w dowolnej chwili.

NUVOLO LED

NUVOLO LED

Ряд светодиодных светильников для установку на стену.
Основание для электромонтажа из белого ABS-пластика и рассеиватель из термоформованного метакрилата.
Встроенное отделение для электрических дополнительных устройств.
Прямое излучение света.
Электромонтаж: Электронный блок питания CAE.
На заказ
- Блок аварийного питания на 1 ч, где это позволяют размеры.
- Цветовая температура светодиода K, отличная от указанной.
- CRI > 90.

Gama opraw oświetleniowych do montażu na ścianie z podświetleniem LED.
Baza oprawki okablowania z białym ABS i metakrylanownym termoformowanym dyfuzorem.
Wbudowane wnęki stateczników.
Bezpośrednia emisja.
Okablowania: CAE z wbudowaną elektroniką.
Na życzenie
- Zespół samozasilania awaryjnego 1h, kiedy rozmiary na to pozwalają.
- Temperatura barwowa LED K inna niż określono.
- CRI > 90.

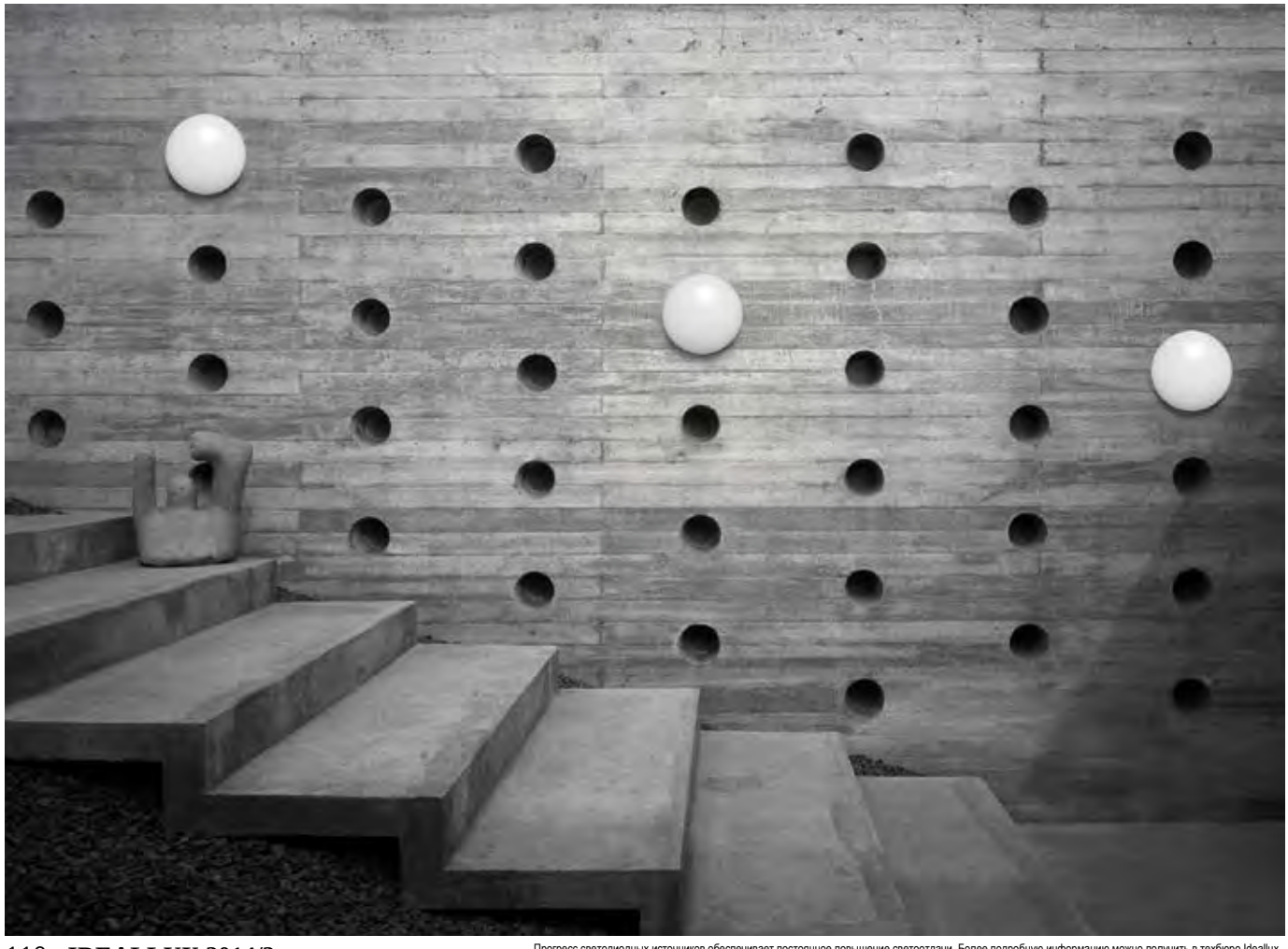

Прогресс светодиодных источников обеспечивает постоянное повышение светоотдачи. Более подробную информацию можно получить в техбюро Ideallux..
Ideallux s.r.l. оставляет за собой право вносить усовершенствования в изделия в любой момент.

NUVOLO LED

IEE = A+

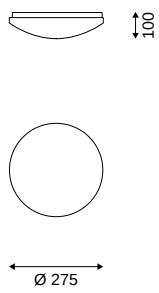

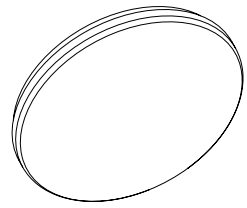

рабочие характеристики *wydajność* 61%

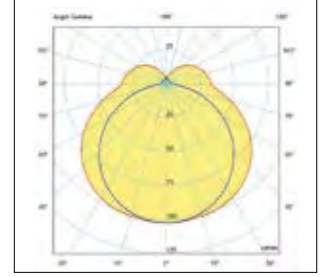

Lumen*	Watt**	Ta***	K Kelvin	код kod	питание zasilanie	цветов kolorów
1.500 lm	12,5 W	+5° +40°	3.000 K	NVL270W	— CAE эл. блок питания zasilanie *elektroniczne*	01 белый *biały*
			4.000 K	NVL270N		

IK 02 | IP 40 | 220-240 V | 50-60 Hz | 01 bianco white RAL9016 | RG0 | CRI>80

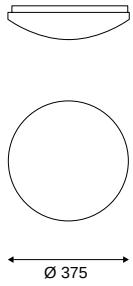

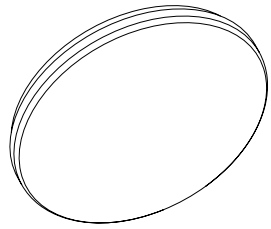

рабочие характеристики *wydajność* 61%

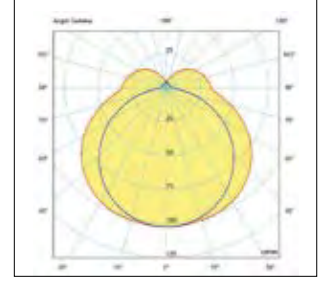

Lumen*	Watt**	Ta***	K Kelvin	код kod	питание zasilanie	цветов kolorów
2.500 lm	20,5 W	+5° +40°	3.000 K	**NVL380W**	— CAE эл. блок питания zasilanie *elektroniczne*	01 белый *biały*
			4.000 K	**NVL380N**		

IK 02 | IP 40 | 220-240 V | 50-60 Hz | 01 bianco white RAL9016 | RG0 | CRI>80

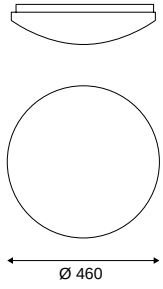

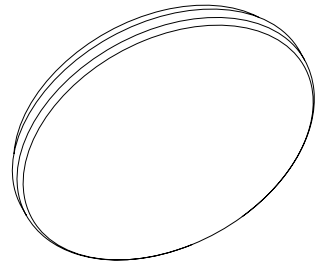

рабочие характеристики *wydajność* 61%

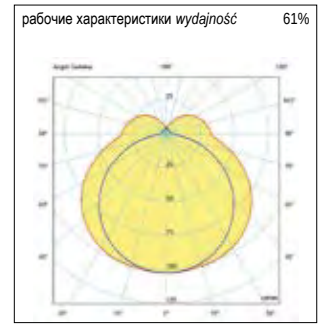

Lumen*	Watt**	Ta***	K Kelvin	код kod	питание zasilanie	цветов kolorów
3.150 lm	22 W	+5° +40°	3.000 K	NVL450W	— CAE эл. блок питания zasilanie *elektroniczne*	01 белый *biały*
			4.000 K	NVL450N		

IK 02 | IP 40 | 220-240 V | 50-60 Hz | 01 bianco white RAL9016 | RG0 | CRI>80

* Номинальный световой поток при макс. 25° (при макс. 65° -10%). Суммарный световой поток светильника см. в его характеристиках. *Lumeny nominalne max 25° (lumeny max 65° -10%). Całkowity przepływ urządzenia - odnieść się do wydajności oprawy oświetleniowej.*
** Суммарная потребляемая мощность. *Całkowita pochłonięta moc Wat.*
*** Та минимальная и максимальная температура эксплуатации. *Minimalna i maksymalna temperatura działania.*

Ewolucja źródeł światła LED prowadzi do ciągłych i pozytywnych zmian w stosunku Lumenów / Wat. Aby uzyskać więcej informacji, należy skontaktować się z działem technicznym IDEALLUX.
Ideallux s.r.l. zastrzega sobie prawo do wprowadzania zmian ulepszających produktów w dowolnej chwili.

Angebot
Chianti
Classico
9.80

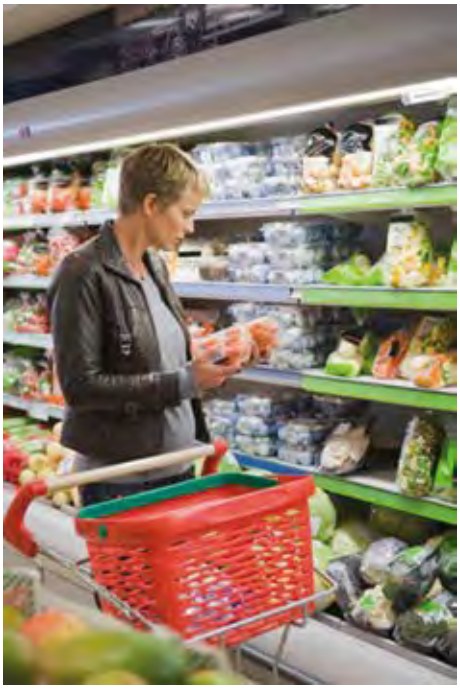

DEDICA

DEDICA

Светодиодный светильник.
Listwy LED

Корпус из экструдата прозрачного поликарбоната.
Торцевые крышки из штампованного прозрачного поликарбоната. Экран из прозрачного поликарбоната в полоску.
Встроенный электронный блок питания CAE.
Светодиодный источник света. Прямое излучение света. Может устанавливаться на длину до 8 м (устанавливать на расстоянии 50 мм от стен).
Оснащен токоподводящим кабелем длиной 1,5 м, штепселем 10A, штыревым контактом для питания последовательно.
Система крепления с пружинным зацеплением в комплекте.
Дополнительные приспособления: выключатель, штыревой контакт под 90°, удлинители для последовательного соединения различных размеров, фильтр для мясного прилавка.

Obudowa z przezroczystego poliwęglanu ekstrudowanego.
Głowice z przezroczystego tłoczonego poliwęglanu.
Ekran z przezroczystego pasiastego poliwęglanu. Zasilanie CAE z wbudowaną elektroniką.
Źródło światła LED. Bezpośrednia emisja. P rzedłużany do 8 m (zainstalować w odległości 50 mm od ścian). Wyposażona w kabel zasilający 1,5 m, wtyczkę 10A, wtyczkę łączącą do zasilania seryjnego. System mocowania na haczyku sprężynowym w wyposażeniu.
Akcesoria: wyłącznik, wtyczka 90°, przedłużacze seryjnego złącza w różnych rozmiarach, filtr do lady z mięsem.

Дополнительные приспособленияо - Выключатель.
Akcesorium - Wyłącznik.

Дополнительные приспособленияо - Штыревой контакт 90°.
Akcesorium - Wtyczka 90°.

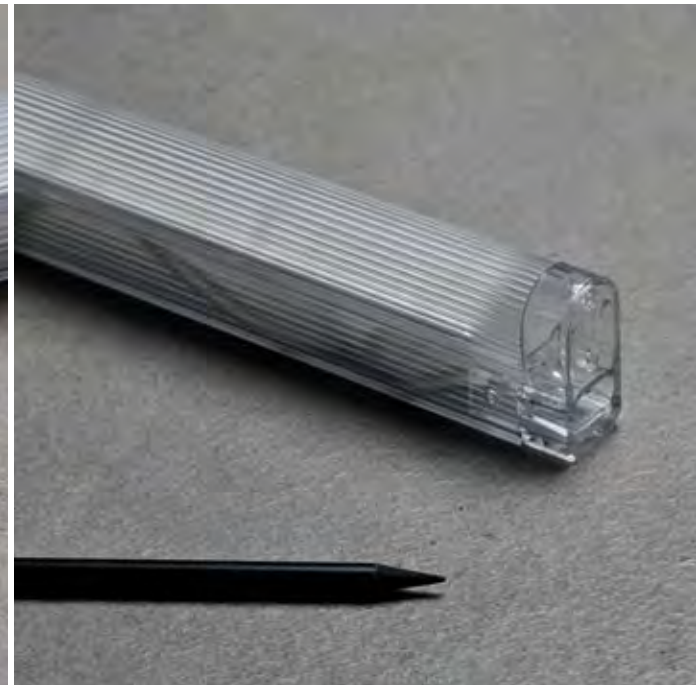

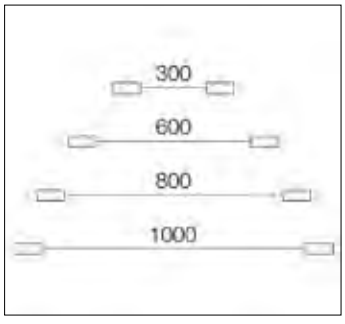

Дополнительное приспособление
Удлинитель длина 300/600/800/1.000 мм.
Akcesorium - Przedłużacz o długości 300/600/800/1.000 mm.

DEDICA HF *SIMMETRICA* 1.770 lm/mt

IEE = A++

Светодиодный светильник
Listwy LED

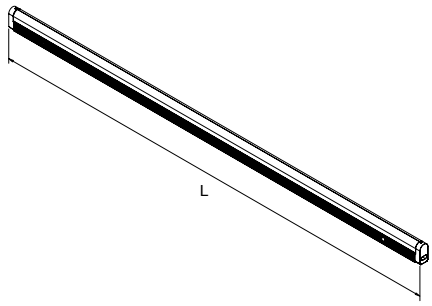

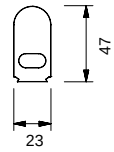

Lumen*	Watt**	Ta***	длина L dlugość L	K	срок службы в ч ilość godzin pracy	код kod	питание zasilanie
520 lm	4 W	+5° +40°	320 mm	3.000 K	50.000	**535LHF520W**	— CAE эл. блок питания zasilanie *elektroniczne*
				4.000 K	50.000	**535LHF520N**	
1.040 lm	8 W	+5° +40°	580 mm	3.000 K	50.000	**535LHF1040W**	
				4.000 K	50.000	**535LHF1040N**	
1.560 lm	12 W	+5° +40°	880 mm	3.000 K	50.000	**535LHF1560W**	
				4.000 K	50.000	**535LHF1560N**	
2.080 lm	16 W	+5° +40°	1.180 mm	3.000 K	50.000	**535LHF2080W**	
				4.000 K	50.000	**535LHF2080N**	
2.600 lm	20 W	+5° +40°	1.480 mm	3.000 K	50.000	**535LHF2600W**	
				4.000 K	50.000	**535LHF2600N**	

IK 05 | IP 40D | 220-240 V | 50-60 Hz | RG0 | CRI>80

Дополнительные приспособления akcesoriów	код kod
Удлинитель длина 300 мм. Przedłużacz o długośc 300 mm.	**535/P/300**
Удлинитель длина 600 мм. Przedłużacz o długośc 600 mm.	**535/P/600**
Удлинитель длина 800 мм. Przedłużacz o długośc 800 mm.	**535/P/800**
Удлинитель длина 1.000 mm. Przedłużacz o długośc 1.000 mm.	**535/P/1000**
Выключатель. Wyłącznik.	**535INT**
Штыревой контакт 90°. Wtyczka 90°.	**535/SP/90**

* Номинальный световой поток при макс. 25° (при макс. 65° -10%). Суммарный световой поток светильника см. в его характеристиках. *Lumeny nominalne max 25° (lumeny max 65° -10%). Całkowity przepływ urządzenia - odnieść się do wydajności oprawy oświetleniowej.*
** Суммарная потребляемая мощность. *Całkowita pochłonięta moc Wat.*
*** Та минимальная и максимальная температура эксплуатации. *Minimalna i maksymalna temperatura działania.*

Прогресс светодиодных источников обеспечивает постоянное повышение светоотдачи. Более подробную информацию можно получить в техбюро Ideallux..
Ideallux s.r.l. оставляет за собой право вносить усовершенствования в изделия в любой момент.

DEDICA HP *SIMMETRICA* 1.320 lm/mt

IEE = A++

Светодиодный светильник
Listwy LED

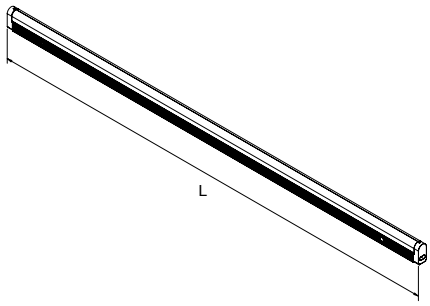

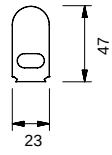

Рабочие характеристики 88%

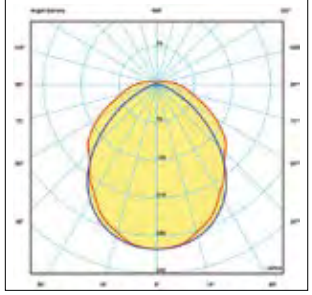

Lumen*	Watt**	Ta***	длина L długość L	K	срок службы в ч ilość godzin pracy	код kod	питание zasilanie
390 lm	3 W	+5° +40°	320 mm	3.000 K	50.000	**535LHP390W**	— CAE эл. блок питания zasilanie *elektroniczne*
				4.000 K	50.000	**535LHP390N**	
780 lm	6 W	+5° +40°	580 mm	3.000 K	50.000	**535LHP780W**	
				4.000 K	50.000	**535LHP780N**	
1.170 lm	9 W	+5° +40°	880 mm	3.000 K	50.000	**535LHP1170W**	
				4.000 K	50.000	**535LHP1170N**	
1.560 lm	12 W	+5° +40°	1.180 mm	3.000 K	50.000	**535LHP1560W**	
				4.000 K	50.000	**535LHP1560N**	
1.950 lm	15 W	+5° +40°	1.480 mm	3.000 K	50.000	**535LHP1950W**	
				4.000 K	50.000	**535LHP1950N**	

IK 05 | IP 40D | 220-240 V | 50-60 Hz | RG0 | CRI>80

Дополнительные приспособления akcesoriów	код kod
Удлинитель длина 300 мм. Przedłużacz o długośc 300 mm.	**535/P/300**
Удлинитель длина 600 мм. Przedłużacz o długośc 600 mm.	**535/P/600**
Удлинитель длина 800 мм. Przedłużacz o długośc 800 mm.	**535/P/800**
Удлинитель длина 1.000 mm. Przedłużacz o długośc 1.000 mm.	**535/P/1000**
Выключатель. Wyłącznik.	**535INT**
Штыревой контакт 90°. Wtyczka 90°.	**535/SP/90**

* Номинальный световой поток при макс. 25° (при макс. 65° -10%). Суммарный световой поток светильника см. в его характеристиках. *Lumeny nominalne max 25° (lumeny max 65° -10%). Całkowity przepływ urządzenia - odnieść się do wydajności oprawy oświetleniowej.*
** Суммарная потребляемая мощность. *Całkowita pochłonięta moc Wat.*
*** Та минимальная и максимальная температура эксплуатации. *Minimalna i maksymalna temperatura działania.*

Ewolucja źródeł światła LED prowadzi do ciągłych i pozytywnych zmian w stosunku Lumenów / Wat. Aby uzyskać więcej informacji, należy skontaktować się z działem technicznym IDEALLUX. Ideallux s.r.l. zastrzega sobie prawo do wprowadzania zmian ulepszających produktów w dowolnej chwili.

DEDICA ASL HF *ASIMMETRICA 1.770 lm/mt*

IEE = A+

Светодиодный светильник.
Listwy LED

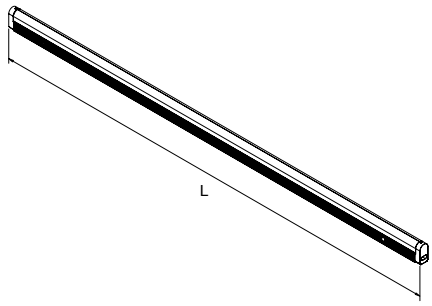

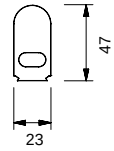

Lumen*	Watt**	Ta***	длина L dlugość L	K Kelvin	срок службы в ч ilość godzin pracy	код kod	питание zasilanie
520 lm	4 W	+5° +40°	320 mm	3.000 K	50.000	**535ASLHF520W**	CAE эл. блок питания zasilanie *elektroniczne*
				4.000 K	50.000	**535ASLHF520N**	
1.040 lm	8 W	+5° +40°	580 mm	3.000 K	50.000	**535ASLHF1040W**	
				4.000 K	50.000	**535ASLHF1040N**	
1.560 lm	12 W	+5° +40°	880 mm	3.000 K	50.000	**535ASLHF1560W**	
				4.000 K	50.000	**535ASLHF1560N**	
2.080 lm	16 W	+5° +40°	1.180 mm	3.000 K	50.000	**535ASLHF2080W**	
				4.000 K	50.000	**535ASLHF2080N**	
2.600 lm	20 W	+5° +40°	1.480 mm	3.000 K	50.000	**535ASLHF2600W**	
				4.000 K	50.000	**535ASLHF2600N**	

IK 05 | IP 40D | 220-240 V | 50-60 Hz | RG0 | CRI>80

Дополнительные приспособления akcesoriów	код kod
Удлинитель длина 300 мм. Przedłużacz o długośc 300 mm.	**535/P/300**
Удлинитель длина 600 мм. Przedłużacz o długośc 600 mm.	**535/P/600**
Удлинитель длина 800 мм. Przedłużacz o długośc 800 mm.	**535/P/800**
Удлинитель длина 1.000 mm. Przedłużacz o długośc 1.000 mm.	**535/P/1000**
Выключатель. Wyłącznik.	**535INT**
Штыревой контакт 90°. Wtyczka 90°.	**535/SP/90**

* Номинальный световой поток при макс. 25° (при макс. 65° -10%). Суммарный световой поток светильника см. в его характеристиках. *Lumeny nominalne max 25° (lumeny max 65° -10%). Całkowity przepływ urządzenia - odnieść się do wydajności oprawy oświetleniowej.*
** Суммарная потребляемая мощность. *Całkowita pochłonięta moc Wat.*
*** Та минимальная и максимальная температура эксплуатации. *Minimalna i maksymalna temperatura działania.*

Прогресс светодиодных источников обеспечивает постоянное повышение светоотдачи. Более подробную информацию можно получить в техбюро Ideallux..
Ideallux s.r.l. оставляет за собой право вносить усовершенствования в изделия в любой момент.

DEDICA ASL HP *ASIMMETRICA 1.320 lm/mt*

IEE = A+

Светодиодный светильник
Listwy LED

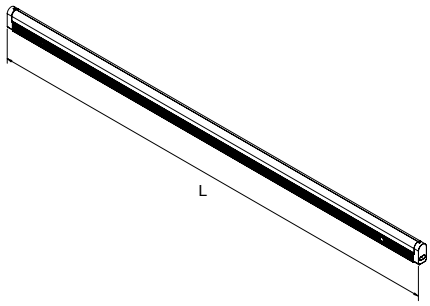

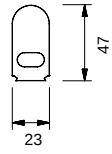

Lumen*	Watt**	Ta***	длина L długość L	K Kelvin	срок службы в ч ilość godzin pracy	код kod	питание zasilanie
390 lm	3 W	+5° +40°	320 mm	3.000 K	50.000	**535ASLHP390W**	— CAE эл. блок питания zasilanie *elektroniczne*
				4.000 K	50.000	**535ASLHP390N**	
780 lm	6 W	+5° +40°	580 mm	3.000 K	50.000	**535ASLHP780W**	
				4.000 K	50.000	**535ASLHP780N**	
1.170 lm	9 W	+5° +40°	880 mm	3.000 K	50.000	**535ASLHP1170W**	
				4.000 K	50.000	**535ASLHP1170N**	
1.560 lm	12 W	+5° +40°	1.180 mm	3.000 K	50.000	**535ASLHP1560W**	
				4.000 K	50.000	**535ASLHP1560N**	
1.950 lm	15 W	+5° +40°	1.480 mm	3.000 K	50.000	**535ASLHP1950W**	
				4.000 K	50.000	**535ASLHP1950N**	

IK 05 | IP 40D | 220-240 V | 50-60 Hz | RG0 | CRI>80

Дополнительные приспособления akcesoriów	код kod
Удлинитель длина 300 мм. Przedłużacz o długośc 300 mm.	**535/P/300**
Удлинитель длина 600 мм. Przedłużacz o długośc 600 mm.	**535/P/600**
Удлинитель длина 800 мм. Przedłużacz o długośc 800 mm.	**535/P/800**
Удлинитель длина 1.000 mm. Przedłużacz o długośc 1.000 mm.	**535/P/1000**
Выключатель. Wyłącznik.	**535INT**
Штыревой контакт 90°. Wtyczka 90°.	**535/SP/90**

* Номинальный световой поток при макс. 25° (при макс. 65° -10%). Суммарный световой поток светильника см. в его характеристиках. *Lumeny nominalne max 25° (lumeny max 65° -10%). Całkowity przepływ urządzenia - odnieść się do wydajności oprawy oświetleniowej.*
** Суммарная потребляемая мощность. *Całkowita pochłonięta moc Wat.*
*** Та минимальная и максимальная температура эксплуатации. *Minimalna i maksymalna temperatura działania.*

Ewolucja źródeł światła LED prowadzi do ciągłych i pozytywnych zmian w stosunku Lumenów / Wat. Aby uzyskać więcej informacji, należy skontaktować się z działem technicznym IDEALLUX.
Ideallux s.r.l. zastrzega sobie prawo do wprowadzania zmian ulepszających produktów w dowolnej chwili.

PROFILI

Светодиодный светильник симметричного света для обеспечения равномерности освещения, в т. ч. при установке для получения непрерывного ряда.
Listwy LED światło symetryczne stworzona w celu zapewnienia jednolitości obrazu, stosowana także do szeregu ciągłego

Корпус из экструдата прозрачного поликарбоната.
Торцевые крышки из штампованного прозрачного поликарбоната.
Экран из прозрачного поликарбоната в полоску.
Встроенный электронный блок питания CAE.
Светодиодный источник света. Прямое излучение света. Может устанавливаться на длину до 8 м (устанавливать на расстоянии 50 мм от стен). Оснащен токоподводящим кабелем длиной 1,5 м, штепселем 10A, штыревым контактом для питания последовательно. Система крепления с пружинным зацеплением в комплекте.
Дополнительные приспособления: выключатель, штыревой контакт под 90°, удлинители для последовательного соединения различных размеров.

Obudowa z przezroczystego poliwęglanu ekstrudowanego.
Głowice z przezroczystego tłoczonego poliwęglanu.
Ekran z przezroczystego pasiastego poliwęglanu.
Zasilanie CAE z wbudowaną elektroniką.
Źródło światła LED. Bezpośrednia emisja.
Przedłużany do 8 m (zainstalować w odległości 50 mm od ścian). Wyposażona w kabel zasilający 1,5 m, wtyczkę 10A, wtyczkę łączącą do zasilania seryjnego. System mocowania na haczyku sprężynowym w wyposażeniu.
Akcesoria: wyłącznik, wtyczka 90°, przedłużacze seryjnego złącza w różnych rozmiarach.

Дополнительные приспособленияо - Штыревой контакт 90°.
Akcesorium - Wtyczka 90°.

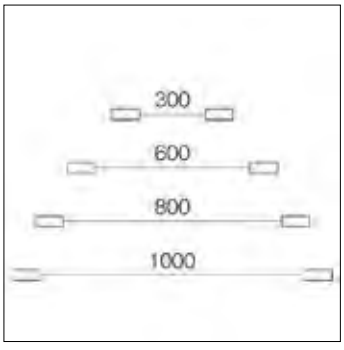

Дополнительное приспособление Удлинитель длина 300/600/800/1.000 мм.
Akcesorium - Przedłużacz o długości 300/600/800/1.000 mm.

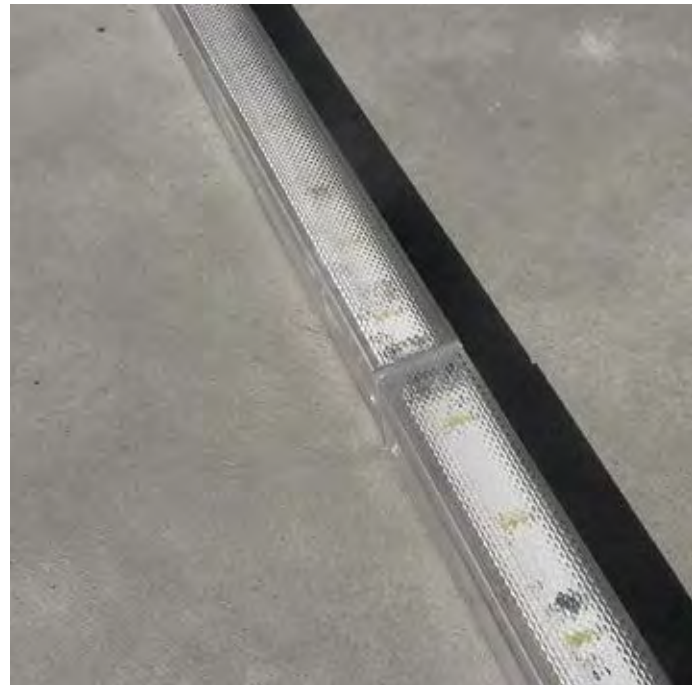

Прогресс светодиодных источников обеспечивает постоянное повышение светоотдачи. Более подробную информацию можно получить в техбюро Ideallux..
Ideallux s.r.l. оставляет за собой право вносить усовершенствования в изделия в любой момент.

Ewolucja źródeł światła LED prowadzi do ciągłych i pozytywnych zmian w stosunku Lumenów / Wat. Aby uzyskać więcej informacji, należy skontaktować się z działem technicznym IDEALLUX.
Ideallux s.r.l. zastrzega sobie prawo do wprowadzania zmian ulepszających produktów w dowolnej chwili.

PROFILI HF *1.770 lm/mt*

IEE = A+

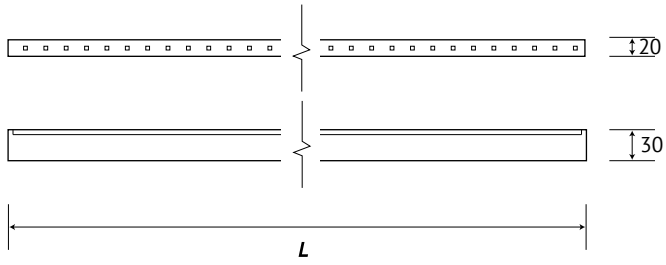

Lumen*	Watt**	Ta***	**д**лина L **d**ługość L	K Kelvin	срок службы в ч ilość godzin pracy	**код** kod	питание zasilanie
520 lm	4 W	+5° +40°	285 mm	3.000 K	50.000	PRLHF520W	— CAE эл. блок питания zasilanie *elektroniczne*
				4.000 K	50.000	PRLHF520N	
1.040 lm	8 W	+5° +40°	565 mm	3.000 K	50.000	PRLHF1040W	
				4.000 K	50.000	PRLHF1040N	
1.560 lm	12 W	+5° +40°	845 mm	3.000 K	50.000	PRLHF1560W	
				4.000 K	50.000	PRLHF1560N	
2.080 lm	16 W	+5° +40°	1.125 mm	3.000 K	50.000	PRLHF2080W	
				4.000 K	50.000	PRLHF2080N	
2.600 lm	20 W	+5° +40°	1.420 mm	3.000 K	50.000	PRLHF2600W	
				4.000 K	50.000	PRLHF2600N	

IK 05 | IP 40D | 220-240 V | 50-60 Hz | RG0 | CRI>80

Дополнительные приспособления akcesoriów	**код** kod
Удлинитель длина 300 мм. Przedłużacz o długośc 300 mm.	**535/P/300**
Удлинитель длина 600 мм. Przedłużacz o długośc 600 mm.	**535/P/600**
Удлинитель длина 800 мм. Przedłużacz o długośc 800 mm.	**535/P/800**
Удлинитель длина 1.000 mm. Przedłużacz o długośc 1.000 mm.	**535/P/1000**
Штыревой контакт 90°. Wtyczka 90°.	**535/SP/90**

* Номинальный световой поток при макс. 25° (при макс. 65° -10%). Суммарный световой поток светильника см. в его характеристиках. *Lumeny nominalne max 25° (lumeny max 65° -10%). Całkowity przepływ urządzenia - odnieść się do wydajności oprawy oświetleniowej.*
** Суммарная потребляемая мощность. *Całkowita pochłonięta moc Wat.*
*** Та минимальная и максимальная температура эксплуатации. *Minimalna i maksymalna temperatura działania.*

Прогресс светодиодных источников обеспечивает постоянное повышение светоотдачи. Более подробную информацию можно получить в техбюро Ideallux..
Ideallux s.r.l. оставляет за собой право вносить усовершенствования в изделия в любой момент.

PROFILI *1.320 lm/mt*

IEE = A+

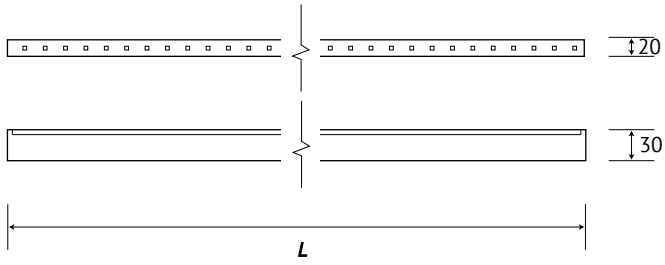

Lumen*	Watt**	Ta***	длина L długość L	K Kelvin	срок службы в ч ilość godzin pracy	**код** kod	питание zasilanie
390 lm	3 W	+5° +40°	285 mm	3.000 K	50.000	**PRLHP390W**	CAE эл. блок питания zasilanie *elektroniczne*
				4.000 K	50.000	**PRLHP390N**	
780 lm	6 W	+5° +40°	565 mm	3.000 K	50.000	PRLHP780W	
				4.000 K	50.000	PRLHP780N	
1.170 lm	9 W	+5° +40°	845 mm	3.000 K	50.000	PRLHP1170W	
				4.000 K	50.000	PRLHP1170N	
1.560 lm	12 W	+5° +40°	1.125 mm	3.000 K	50.000	PRLHP1560W	
				4.000 K	50.000	PRLHP1560N	
1.950 lm	15 W	+5° +40°	1.420 mm	3.000 K	50.000	**PRLHP1950W**	
				4.000 K	50.000	**PRLHP1950N**	

IK 05 | IP 40D | 220-240 V | 50-60 Hz | RG0 | CRI>80

Дополнительные приспособления akcesoriów	**код** kod
Удлинитель длина 300 мм. Przedłużacz o długośc 300 mm.	**535/P/300**
Удлинитель длина 600 мм. Przedłużacz o długośc 600 mm.	**535/P/600**
Удлинитель длина 800 мм. Przedłużacz o długośc 800 mm.	**535/P/800**
Удлинитель длина 1.000 mm. Przedłużacz o długośc 1.000 mm.	**535/P/1000**
Штыревой контакт 90°. Wtyczka 90°.	**535/SP/90**

* Номинальный световой поток при макс. 25° (при макс. 65° -10%). Суммарный световой поток светильника см. в его характеристиках. *Lumeny nominalne max 25° (lumeny max 65° -10%). Całkowity przepływ urządzenia - odnieść się do wydajności oprawy oświetleniowej.*
** Суммарная потребляемая мощность. *Całkowita pochłonięta moc Wat.*
*** Та минимальная и максимальная температура эксплуатации. *Minimalna i maksymalna temperatura działania.*

Ewolucja źródeł światła LED prowadzi do ciągłych i pozytywnych zmian w stosunku Lumenów / Wat. Aby uzyskać więcej informacji, należy skontaktować się z działem technicznym IDEALLUX.
Ideallux s.r.l. zastrzega sobie prawo do wprowadzania zmian ulepszających produktów w dowolnej chwili.

REMISI

REMISI

Встраиваемый светодиодный светильник
Oprawa oświetleniowa LED do zabudowy

Отделочное кольцо из стального листа, окрашенного эпоксидной порошковой краской с фосфатированием.
Рассеиватель из алюминия, полученного литьем под давлением.
Встроенный электронный блок питания CAE, DIM 1-10V или DALI.
Оптика из анодированного сатинированного алюминия LA широкий луч или граненого ST узкий луч.
Защитная крышка светодиода из матового противобликового поликарбоната.
Встроенный монтаж на пружинах (для подвесных потолков толщиной от 5 мм до 30 мм).
Светодиодный источник света.
Прямое излучение света.
На заказ
- Блок аварийного питания на 1 ч, где это позволяют размеры.
- Цветовая температура светодиода K, отличная от указанной.
- CRI > 90.

Pierścień wykończeniowy z blachy stalowej, malowanej farbą epoksydową po uprzednim fosforanowaniu.
Aluminiowy dyfuzor odlewany ciśnieniowo.
Zasilanie CAE z wbudowaną elektroniką, DIM 1-10V lub wbudowaną DALI.
Matowy układ optyczny z anodowanego aluminium LA wiązka szeroka lub szlifowana ST wiązka wąska.
Zamknięcie ochronne LED z opalowego poliwęglanu przeciwodblaskowego.
Instalacja do zabudowy przy użyciu sprężyn (dla podsufitek o grubości od 5mm do 30mm).
Źródło Światła LED.
Bezpośrednia emisja.
Na życzenie
- Zespół samozasilania awaryjnego 1h, kiedy rozmiary na to pozwalają.
- Temperatura barwowa LED K inna niż określono.
- CRI > 90.

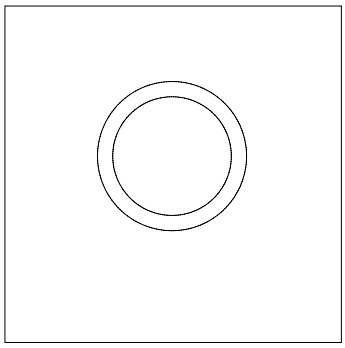

Дополнительные приспособлениюо - Компенсационное кольцо, размер на заказ.
Akcesorium - Pierścień wyrównujący, rozmiar dostępny na życzenie.

Прогресс светодиодных источников обеспечивает постоянное повышение светоотдачи. Более подробную информацию можно получить в техбюро Ideallux..
Ideallux s.r.l. оставляет за собой право вносить усовершенствования в изделия в любой момент.

REMISI

IEE = A+

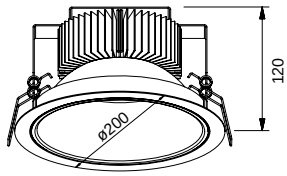

рабочие характеристики *wydajność*
луч wiązka LA 77%

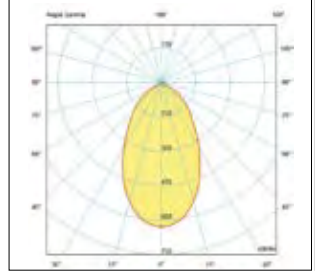

рабочие характеристики *wydajność*
луч wiązka ST 77%

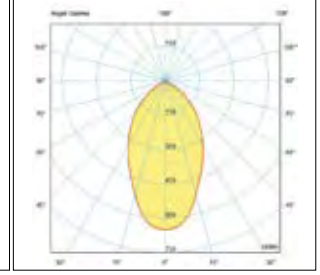

Lumen*	Watt**	Ta***	луч wiązka	K Kelvin	срок службы в ч ilość godzin pracy	**код** kod	питание zasilanie	цветов kolorów
2.500 lm	24 W	+5° +40°	LA широкий луч или граненого wiązka szeroka lub szlifowana	3.000 K	50.000	RMS24WLA		
				4.000 K	50.000	RMS24NLA		
			ST узкий луч wiązka wąska	3.000 K	50.000	RMS24WST		
				4.000 K	50.000	RMS24NST		
3.000 lm	29 W	+5° +40°	LA широкий луч или граненого wiązka szeroka lub szlifowana	3.000 K	50.000	**RMS29WLA**	— CAE эл. блок питания zasilanie *elektroniczne* DM рег. блок питания *z funkcją ściemniania* DL DALI блок питания *DALI*	01 белый *biały* 05 серый *szary*
				4.000 K	50.000	**RMS29NLA**		
			ST узкий луч wiązka wąska	3.000 K	50.000	**RMS29WST**		
				4.000 K	50.000	**RMS29NST**		
3.500 lm	34 W	+5° +40°	LA широкий луч или граненого wiązka szeroka lub szlifowana	3.000 K	50.000	**RMS34WLA**		
				4.000 K	50.000	**RMS34NLA**		
			ST узкий луч wiązka wąska	3.000 K	50.000	**RMS34WST**		
				4.000 K	50.000	**RMS34NST**		

IP 43 | 220-240 V | 50-60 Hz | 01 bianco white RAL9016 | 05 grigio silver RAL9006 | RG0 | CRI>80

Дополнительные приспособления akcesoriów

Компенсационное кольцо, размер на заказ. Pierścień wyrównujący, rozmiar dostępny na życzenie.

Широкий луч или граненого LA
Wiązka szeroka lub szlifowana (LA)

Узкий луч ST
Wiązka wąska (ST)

* Номинальный световой поток при макс. 25° (при макс. 65° -10%). Суммарный световой поток светильника см. в его характеристиках. *Lumeny nominalne max 25° (lumeny max 65° -10%). Całkowity przepływ urządzenia - odnieść się do wydajności oprawy oświetleniowej.*
** Суммарная потребляемая мощность. *Całkowita pochłonięta moc Wat.*
*** Та минимальная и максимальная температура эксплуатации. *Minimalna i maksymalna temperatura działania.*

Ewolucja źródeł światła LED prowadzi do ciągłych i pozytywnych zmian w stosunku Lumenów / Wat. Aby uzyskać więcej informacji, należy skontaktować się z działem technicznym IDEALLUX.
Ideallux s.r.l. zastrzega sobie prawo do wprowadzania zmian ulepszających produktów w dowolnej chwili.

REMISI/HOT

Встраиваемый светодиодНЫЙ СВЕТИЛЬНИК
Oprawa oświetleniowa LED do zabudowy

Отделочное кольцо из стального листа, окрашенного эпоксидной порошковой краской с фосфатированием.
Встроенный электронный блок питания CAE, DIM 1-10V или DALI.
Оптика из анодированного сатинированного алюминия LA широкий луч или граненого ST узкий луч.
Защитная крышка светодиода из матового противобликового поликарбоната.
Встроенный монтаж на пружинах (для подвесных потолков толщиной от 5 мм до 30 мм).
Светодиодный источник света.
Прямое излучение света.
На заказ
- Блок аварийного питания на 1 ч, где это позволяют размеры.
- Цветовая температура светодиода K, отличная от указанной.
- CRI > 90.

Pierścień wykończeniowy z blachy stalowej, malowanej farbą epoksydową po uprzednim fosforanowaniu.
Zasilanie CAE z wbudowaną elektroniką, DIM 1-10V lub wbudowaną DALI.
Matowy układ optyczny z anodowanego aluminium LA wiązka szeroka lub szlifowana ST wiązka wąska.
Zamknięcie ochronne LED z opalowego poliwęglanu przeciwodblaskowego.
Instalacja do zabudowy przy użyciu sprężyn (dla podsufitek o grubości od 5mm do 30mm).
Źródło Światła LED.
Bezpośrednia emisja.
Na życzenie
- Zespół samozasilania awaryjnego 1h, kiedy rozmiary na to pozwalają.
- Temperatura barwowa LED K inna niż określono.
- CRI > 90.

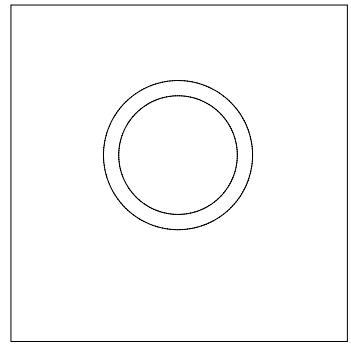

Дополнительные приспособлениюо - Компенсационное кольцо, размер на заказ.
Akcesorium - Pierścień wyrównujący, rozmiar dostępny na życzenie.

Широкий луч или граненого LA
Wiązka szeroka lub szlifowana (LA)

Узкий луч ST
Wiązka wąska (ST)

Прогресс светодиодных источников обеспечивает постоянное повышение светоотдачи. Более подробную информацию можно получить в техбюро Ideallux..
Ideallux s.r.l. оставляет за собой право вносить усовершенствования в изделия в любой момент.

REMISI/HOT

IEE = A+

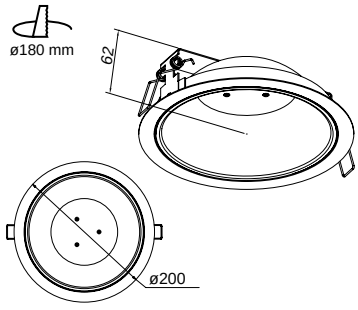

рабочие характеристики *wydajność*
луч wiązka LA 77%

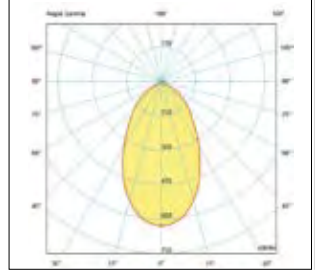

рабочие характеристики *wydajność*
луч wiązka ST 77%

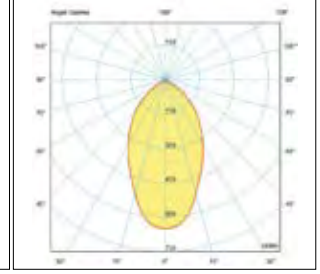

Lumen*	Watt**	Ta***	луч wiązka	K Kelvin	срок службы в ч ilość godzin pracy	**код** kod	питание zasilanie	цветов kolorów
1.900 lm	14 W	+5° +40°	LA широкий луч или граненого wiązka szeroka lub szlifowana	3.000 K	50.000	RMH14WLA		
				4.000 K	50.000	RMH14NLA		
			ST узкий луч. wiązka wąska	3.000 K	50.000	RMH14WST		
				4.000 K	50.000	RMH14NST	— CAE эл. блок питания zasilanie *elektroniczne* DM рег. блок питания *z funkcją ściemniania* DL DALI блок питания *DALI*	01 белый *biały* 05 серый *szary*
2.100 lm	17 W	+5° +40°	LA широкий луч или граненого wiązka szeroka lub szlifowana	3.000 K	50.000	RMH17WLA		
				4.000 K	50.000	RMH17NLA		
			ST узкий луч. wiązka wąska	3.000 K	50.000	RMH17WST		
				4.000 K	50.000	RMH17NST		

IP 43 | 220-240 V | 50-60 Hz | 01 bianco white RAL9016 | 05 grigio silver RAL9006 | RG0 | CRI>80

Дополнительные приспособления akcesoriów

Компенсационное кольцо, размер на заказ. Pierścień wyrównujący, rozmiar dostępny na życzenie.

* Номинальный световой поток при макс. 25° (при макс. 65° -10%). Суммарный световой поток светильника см. в его характеристиках. *Lumeny nominalne max 25° (lumeny max 65° -10%). Całkowity przepływ urządzenia - odnieść się do wydajności oprawy oświetleniowej.*
** Суммарная потребляемая мощность. *Całkowita pochłonięta moc Wat.*
*** Та минимальная и максимальная температура эксплуатации. *Minimalna i maksymalna temperatura działania.*

Ewolucja źródeł światła LED prowadzi do ciągłych i pozytywnych zmian w stosunku Lumenów / Wat. Aby uzyskać więcej informacji, należy skontaktować się z działem technicznym IDEALLUX.
Ideallux s.r.l. zastrzega sobie prawo do wprowadzania zmian ulepszających produktów w dowolnej chwili.

SPOTLED

SPOTLED

Встраиваемый светодиодный светильник
Oprawa oświetleniowa LED do zabudowy

Корпус: стальной лист, полученный гибкой под давлением.
Рама и отделочное кольцо: алюминий, полученный литьем под давлением.
Окраска эпоксидной порошковой краской с высокой стойкостью к коррозии с предварительным фосфохромированием.
Рассеиватель: анодированный алюминий, полученный литьем под давлением
Встроенный электронный блок питания CAE, DIM 1-10V или DALI.
Две параболы с различными углами освещения - LA или ST.
Защитная крышка светодиода из матового противобликового поликарбоната.
Светодиодный источник света. Прямое излучение света. Встроенный монтаж.
На заказ
- Блок аварийного питания на 1 ч, где это позволяют размеры.
- Цветовая температура светодиода K, отличная от указанной.
- CRI > 90.

Корпус: стальной лист, полученный гибкой под давлением.
Рама и отделочное кольцо: алюминий, полученный литьем под давлением.
Окраска эпоксидной порошковой краской с высокой стойкостью к коррозии с предварительным фосфохромированием.
Рассеиватель: анодированный алюминий, полученный литьем под давлением
Встроенный электронный блок питания CAE, DIM 1-10V или DALI.
Две параболы с различными углами освещения - LA или ST.
Защитная крышка светодиода из матового противобликового поликарбоната.
Светодиодный источник света. Прямое излучение света. Встроенный монтаж.
Instalacja do zabudowy.
Na życzenie
- Zespół samozasilania awaryjnego 1h, kiedy rozmiary na to pozwalają.
- Temperatura barwowa LED K inna niż określono.
- CRI > 90.

Широкий луч или граненого LA
Wiązka szeroka lub szlifowana (LA)

Узкий луч ST
Wiązka wąska (ST)

Прогресс светодиодных источников обеспечивает постоянное повышение светоотдачи. Более подробную информацию можно получить в техбюро Ideallux..
Ideallux s.r.l. оставляет за собой право вносить усовершенствования в изделия в любой момент.

SPOTLED

IEE = A+

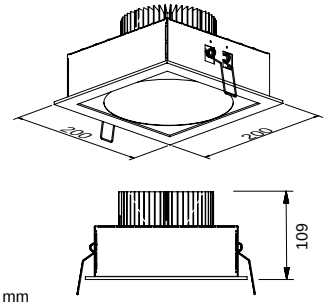

180x185 mm

рабочие характеристики *wydajność*
луч wiązka LA 77%

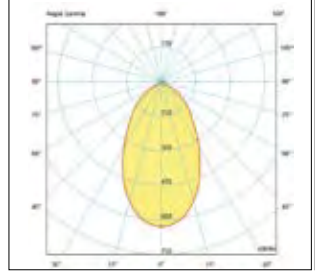

рабочие характеристики *wydajność*
луч wiązka ST 77%

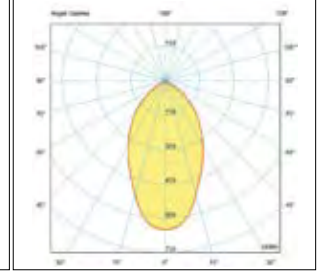

Lumen*	Watt**	Ta***	луч wiązka	K Kelvin	срок службы в ч ilość godzin pracy	**код** kod	питание zasilanie	цветов kolorów
2.500 lm	24 W	+5° +40°	ST узкий луч. wiązka wąska	3.000 K	50.000	SPL24WST	— CAE эл. блок питания zasilanie *elektroniczne* DM per. блок питания *z funkcją ściemniania* DL DALI блок питания *DALI*	01 белый *biały* 05 серый *szary*
				4.000 K	50.000	SPL24NST		
			LA широкий луч или граненого wiązka szeroka lub szlifowana	3.000 K	50.000	SPL24WLA		
				4.000 K	50.000	SPL24NLA		
3.000 lm	29 W	+5° +40°	ST узкий луч. wiązka wąska	3.000 K	50.000	**SPL29WST**		
				4.000 K	50.000	**SPL29NST**		
			LA широкий луч или граненого wiązka szeroka lub szlifowana	3.000 K	50.000	**SPL29WLA**		
				4.000 K	50.000	**SPL29NLA**		
3.500 lm	34 W	+5° +40°	ST узкий луч. wiązka wąska	3.000 K	50.000	**SPL34WST**		
				4.000 K	50.000	**SPL34NST**		
			LA широкий луч или граненого wiązka szeroka lub szlifowana	3.000 K	50.000	**SPL34WLA**		
				4.000 K	50.000	**SPL34NLA**		

IP 43 | 230 V | 50 Hz | 01 bianco white RAL9016 | 05 grigio silver RAL9006 | RG0 | CRI>80

* Номинальный световой поток при макс. 25° (при макс. 65° -10%). Суммарный световой поток светильника см. в его характеристиках. *Lumeny nominalne max 25° (lumeny max 65° -10%). Całkowity przepływ urządzenia - odnieść się do wydajności oprawy oświetleniowej.*
** Суммарная потребляемая мощность. *Całkowita pochłonięta moc Wat.*
*** Та минимальная и максимальная температура эксплуатации. *Minimalna i maksymalna temperatura działania.*

Ewolucja źródeł światła LED prowadzi do ciągłych i pozytywnych zmian w stosunku Lumenów / Wat. Aby uzyskać więcej informacji, należy skontaktować się z działem technicznym IDEALLUX.
Ideallux s.r.l. zastrzega sobie prawo do wprowadzania zmian ulepszających produktów w dowolnej chwili.

AUTOMA LED

Встраиваемый квадратный светодиодный светильник с ориентацией +/- 25°
Kwadratowa oprawa oświetleniowa LED do zabudowy wielokierunkowa +/- 25°

Рама и кольцо из алюминия, полученного литьем под давлением, окрашенного эпоксидной порошковой краской с фосфатированием.
Рассеиватель из алюминия, полученного литьем под давлением.
Электронный блок питания CAE в отдельной коробке. Оптика из полированного анодированного алюминия LA широкий луч или MD средний луч.
Светодиодный источник света. Прямое излучение света.
Встроенный монтаж на кронштейнах (для подвесных потолков толщиной от 5 мм до 30 мм).
На заказ
- Блок аварийного питания на 1 ч, где это позволяют размеры.
- Цветовая температура светодиода K, отличная от указанной.
- CRI > 90.

Rama i pierścień z odlewanego ciśnieniowo aluminium malowane farbą epoksydową po uprzednim fosforanowaniu.
Aluminiowy dyfuzor odlewany ciśnieniowo.
Zasilanie CAE z wbudowaną elektroniką w osobnej skrzynce. Układ optyczny z wybłyszczanego anodowanego aluminium z wiązką szeroką LA lub wiązką średnią MD.
Źródło światła LED. Bezpośrednia emisja.
Instalacja do zabudowy przy użyciu uchwytów (dla podsufitek o grubości od 5 mm do 30 mm).
Na życzenie
- Zespół samozasilania awaryjnego 1h, kiedy rozmiary na to pozwalają.
- Temperatura barwowa LED K inna niż określono.
- CRI > 90.

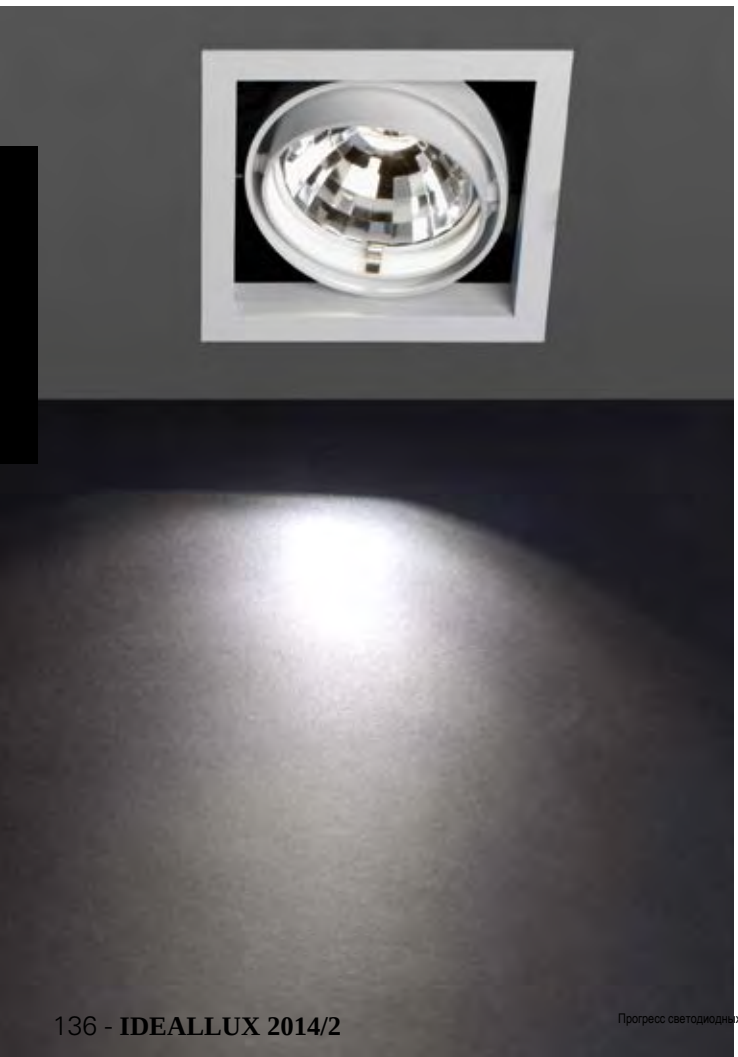

Прогресс светодиодных источников обеспечивает постоянное повышение светоотдачи. Более подробную информацию можно получить в техбюро Ideallux..
Ideallux s.r.l. оставляет за собой право вносить усовершенствования в изделия в любой момент.

MAXI AUTOMA LED

IEE = A+

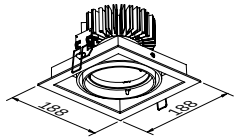

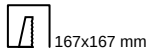

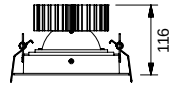

рабочие характеристики *wydajność*
луч wiązka LA 85%

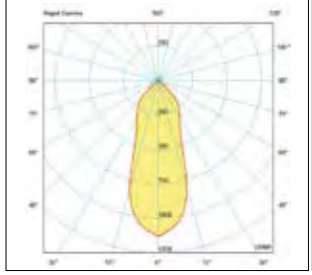

рабочие характеристики *wydajność*
луч wiązka MD 85%

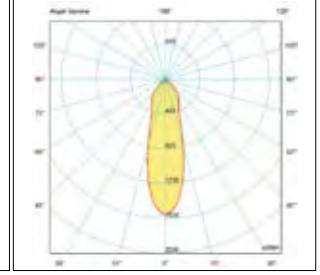

Lumen*	Watt**	Ta***	луч wiązka		K Kelvin	срок службы в ч ilość godzin pracy	**код** kod	питание zasilanie	цветов kolorów
2.500 lm	24 W	+5° +40°	LA	широкий луч wiązka szeroka	3.000 K	50.000	**MXAL24WLA**		
					4.000 K	50.000	**MXAL24NLA**		
			MD	средний луч wiązką średnią	3.000 K	50.000	**MXAL24WMD**		
					4.000 K	50.000	**MXAL24NMD**		
3.000 lm	29 W	+5° +40°	LA	широкий луч wiązka szeroka	3.000 K	50.000	**MXAL29WLA**		
					4.000 K	50.000	**MXAL29NLA**		
			MD	средний луч wiązką średnią	3.000 K	50.000	**MXAL29WMD**		
					4.000 K	50.000	**MXAL29NMD**		
3.500 lm	34 W	+5° +40°	LA	широкий луч wiązka szeroka	3.000 K	50.000	**MXAL34WLA**		
					4.000 K	50.000	**MXAL34NLA**		
			MD	средний луч wiązką średnią	3.000 K	50.000	**MXAL34WMD**		
					4.000 K	50.000	**MXAL34NMD**		
5.000 lm	53 W	+5° +40°	LA	широкий луч wiązka szeroka	3.000 K	40.000	**MXAL53WLA**		
					4.000 K	40.000	**MXAL53NLA**		
			MD	средний луч wiązką średnią	3.000 K	40.000	**MXAL53WMD**		
					4.000 K	40.000	**MXAL53NMD**		

— CAE эл. блок питания zasilanie *elektroniczne*
DM рег. блок питания *z funkcją ściemniania*
DL DALI блок питания *DALI*

01 белый *biały*
02 черный *czarny*
05 серый szary

IP 20 | 220-240 V | 50-60 Hz | 01 bianco white RAL9016 | 02 nero black RAL9005 | 05 grigio silver RAL9006 | RG0 | CRI>80

Дополнительные приспособления akcesoriów	**код** kod
Микропризматическая рассеивающая пластина. Mikro-pryzmatowa płyta rozpraszająca.	GRL-DIF
Защитное стекло и фильтры. Szyba ochronna oraz filtry.	GRL-VP
Фильтр для мяса. Filtr do lady z mięsem.	GRL-FNT
Фильтр для рыбы. Filtr do lady rybnej.	GRL-FFH
Фильтр для хлеба. Filtr do lady z pieczywem.	GRL-FBR
Фильтр для овощей. Filtr do lady warzywnej.	GRL-FVE

* Номинальный световой поток при макс. 25° (при макс. 65° -10%). Суммарный световой поток светильника см. в его характеристиках. *Lumeny nominalne max 25° (lumeny max 65° -10%). Całkowity przepływ urządzenia - odnieść się do wydajności oprawy oświetleniowej.*
** Суммарная потребляемая мощность. *Całkowita pochłonięta moc Wat.*
*** Та минимальная и максимальная температура эксплуатации. *Minimalna i maksymalna temperatura działania.*

Ewolucja źródeł światła LED prowadzi do ciągłych i pozytywnych zmian w stosunku Lumenów / Wat. Aby uzyskać więcej informacji, należy skontaktować się z działem technicznym IDEALLUX.
Ideallux s.r.l. zastrzega sobie prawo do wprowadzania zmian ulepszających produktów w dowolnej chwili.

AUTOMA LED

IEE = A+

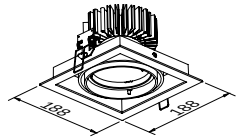

167x167 mm

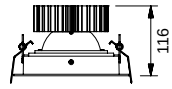

рабочие характеристики *wydajność*
луч wiązka LA

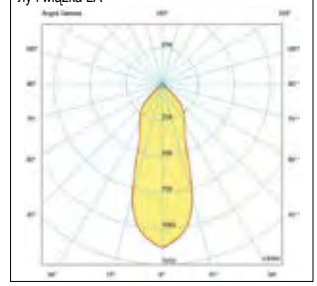

рабочие характеристики *wydajność*
луч wiązka MD

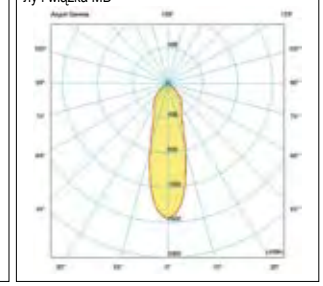

Lumen*	Watt**	Ta***	луч wiązka	K Kelvin	срок службы в ч ilość godzin pracy	**код** kod	питание zasilanie	цветов kolorów
2.000 lm	22 W	+5° +40°	LA широкий луч wiązka szeroka	3.000 K	50.000	AAL4840W	— CAE эл. блок питания zasilanie *elektroniczne* DM рег. блок питания *z funkcją ściemniania* DL DALI блок питания *DALI*	01 белый *biały* 02 черный *czarny* 05 серый szary
				4.000 K	50.000	AAL4840N		
			MD средний луч wiązką średnią	3.000 K	50.000	AAL4824W		
				4.000 K	50.000	AAL4824N		
3.000 lm	32 W	+5° +40°	LA широкий луч wiązka szeroka	3.000 K	50.000	AAL8040W		
				4.000 K	50.000	AAL8040N		
			MD средний луч wiązką średnią	3.000 K	50.000	AAL8024W		
				4.000 K	50.000	AAL8024N		

IP 20 | 220-240 V | 50-60 Hz | 01 bianco white RAL9016 | 02 nero black RAL9005 | 05 grigio silver RAL9006 | RG0 | CRI>80

AUTOMA LED

IEE = A+

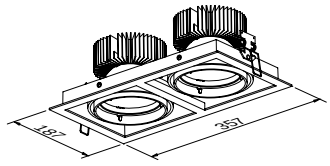

337x167 mm

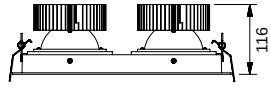

рабочие характеристики *wydajność*
луч wiązka LA

рабочие характеристики *wydajność*
луч wiązka MD

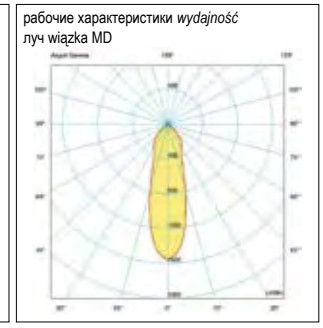

Lumen*	Watt**	Ta***	луч wiązka	K Kelvin	срок службы в ч ilość godzin pracy	**код** kod	питание zasilanie	цветов kolorów
4.000 lm	2 x 22 W	+5° +40°	LA широкий луч wiązka szeroka	3.000 K	50.000	AAL24840W	— CAE эл. блок питания zasilanie *elektroniczne* DM рег. блок питания *z funkcją ściemniania* DL DALI блок питания *DALI*	01 белый *biały* 02 черный *czarny* 05 серый szary
				4.000 K	50.000	AAL24840N		
			MD средний луч wiązką średnią	3.000 K	50.000	AAL24824W		
				4.000 K	50.000	AAL24824N		
6.000 lm	2 x 32 W	+5° +40°	LA широкий луч wiązka szeroka	3.000 K	50.000	AAL28040W		
				4.000 K	50.000	AAL28040N		
			MD средний луч wiązką średnią	3.000 K	50.000	AAL28024W		
				4.000 K	50.000	AAL28024N		

IP 20 | 220-240 V | 50-60 Hz | 01 bianco white RAL9016 | 02 nero black RAL9005 | 05 grigio silver RAL9006 | RG0 | CRI>80

* Номинальный световой поток при макс. 25° (при макс. 65° -10%). Суммарный световой поток светильника см. в его характеристиках. *Lumeny nominalne max 25° (lumeny max 65° -10%). Całkowity przepływ urządzenia - odnieść się do wydajności oprawy oświetleniowej.*
** Суммарная потребляемая мощность. *Całkowita pochłonięta moc Wat.*
*** Та минимальная и максимальная температура эксплуатации. *Minimalna i maksymalna temperatura działania.*

Прогресс светодиодных источников обеспечивает постоянное повышение светоотдачи. Более подробную информацию можно получить в техбюро Ideallux..
Ideallux s.r.l. оставляет за собой право вносить усовершенствования в изделия в любой момент.

AUTOMA LED

IEE = A+

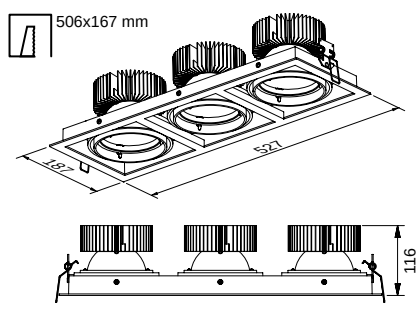

рабочие характеристики *wydajność*
луч wiązka LA

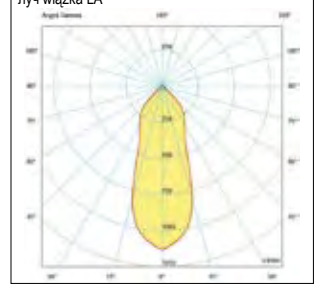

рабочие характеристики *wydajność*
луч wiązka MD

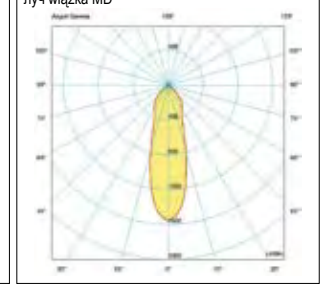

Lumen*	Watt**	Ta***	луч wiązka	K Kelvin	срок службы в ч ilość godzin pracy	**код** kod	питание zasilanie	цветов kolorów
6.000 lm	3 x 22 W	+5° +40°	LA широкий луч wiązka szeroka	3.000 K	50.000	**AAL34840W**	— CAE эл. блок питания zasilanie *elektroniczne* DM рег. блок питания *z funkcją ściemniania* DL DALI блок питания *DALI*	01 белый *biały* 02 черный *czarny* 05 серый szary
				4.000 K	50.000	**AAL34840N**		
			MD средний луч wiązką średnią	3.000 K	50.000	**AAL34824W**		
				4.000 K	50.000	**AAL34824N**		
9.000 lm	3 x 32 W	+5° +40°	LA широкий луч wiązka szeroka	3.000 K	50.000	**AAL38040W**		
				4.000 K	50.000	**AAL38040N**		
			MD средний луч wiązką średnią	3.000 K	50.000	**AAL38024W**		
				4.000 K	50.000	**AAL38024N**		

IP 20 | 220-240 V | 50-60 Hz | 01 bianco white RAL9016 | 02 nero black RAL9005 | 05 grigio silver RAL9006 | RG0 | CRI>80

AUTOMA LED дополнительные приспособления *AKCESORIÓW*

Дополнительные приспособления akcesoriów	**код** kod
Микропризматическая рассеивающая пластина. Mikro-pryzmatowa płyta rozpraszająca.	GRL-DIF
Защитное стекло и фильтры. Szyba ochronna oraz filtry.	GRL-VP
Фильтр для мяса. Filtr do lady z mięsem.	GRL-FNT
Фильтр для рыбы. Filtr do lady rybnej.	GRL-FFH
Фильтр для хлеба. Filtr do lady z pieczywem.	GRL-FBR
Фильтр для овощей. Filtr do lady warzywnej.	GRL-FVE

* Номинальный световой поток при макс. 25° (при макс. 65° -10%). Суммарный световой поток светильника см. в его характеристиках. *Lumeny nominalne max 25° (lumeny max 65° -10%). Całkowity przepływ urządzenia - odnieść się do wydajności oprawy oświetleniowej.*
** Суммарная потребляемая мощность. *Całkowita pochłonięta moc Wat.*
*** Та минимальная и максимальная температура эксплуатации. *Minimalna i maksymalna temperatura działania.*

Ewolucja źródeł światła LED prowadzi do ciągłych i pozytywnych zmian w stosunku Lumenów / Wat. Aby uzyskać więcej informacji, należy skontaktować się z działem technicznym IDEALLUX.
Ideallux s.r.l. zastrzega sobie prawo do wprowadzania zmian ulepszających produktów w dowolnej chwili.

GIRO LED

GIRO LED

Встраиваемый круглый светодиодный светильник с ориентацией +/- 25°

Okrągła oprawa oświetleniowa LED do zabudowy wielokierunkowa +/- 25°

Рама и кольцо из алюминия, полученного литьем под давлением, окрашенного эпоксидной порошковой краской с фосфатированием.
Рассеиватель из алюминия, полученного литьем под давлением.
Встроенный электронный блок питания CAE, DIM 1-10V или DALI. Оптика из полированного анодированного алюминия широкий луч LA и средний луч MD.
Светодиодный источник света.
Прямое излучение света. Встроенный монтаж на кронштейнах (для подвесных потолков толщиной от 5 мм до 30 мм).
Дополнительные приспособления: микропризматическая рассеивающая пластина, защитное стекло, компенсационное кольцо и фильтры.
На заказ
- Блок аварийного питания на 1 ч, где это позволяют размеры.
- Цветовая температура светодиода K, отличная от указанной.
- CRI > 90.

Rama i Pierścień z odlewanego ciśnieniowo aluminium, malowane farbą epoksydową po uprzednim fosforanowaniu.
Aluminiowy dyfuzor odlewany ciśnieniowo.
Zasilanie CAE z wbudowaną elektroniką, DIM 1-10V lub wbudowaną DALI. Układ optyczny z wybłyszczanego anodowanego aluminium z wiązką szeroką LA i średnią MD. Źródło Światła LED. Bezpośrednia emisja.
Instalacja do zabudowy przy użyciu uchwytów (dla podsufitek o grubości od 5 mm do 30 mm).
Akcesoria: mikro-pryzmatowa płyta rozpraszająca, szyba ochronna i pierścień wyrównujący oraz filtry.
Na życzenie
- Zespół samozasilania awaryjnego 1h, kiedy rozmiary na to pozwalają.
- Temperatura barwowa LED K inna niż określono.
- CRI > 90.

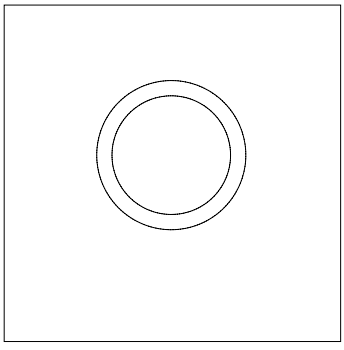

Дополнительные приспособленияо - Компенсационное кольцо, размер на заказ.
Akcesorium - Pierścień wyrównujący, rozmiar dostępny na życzenie.

Прогресс светодиодных источников обеспечивает постоянное повышение светоотдачи. Более подробную информацию можно получить в техбюро Ideallux..
Ideallux s.r.l. оставляет за собой право вносить усовершенствования в изделия в любой момент.

MAXI GIRO

IEE = A+

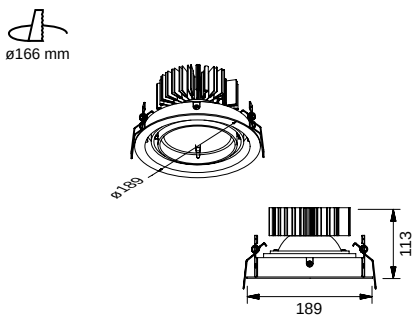

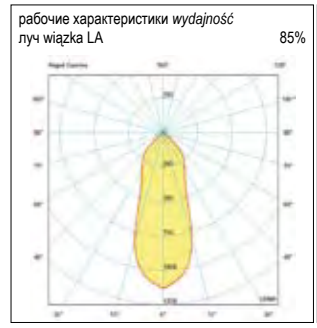

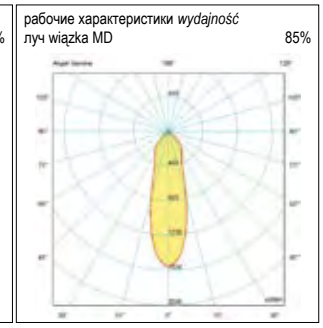

Lumen*	Watt**	Ta***	луч wiązka	K Kelvin	срок службы в ч ilość godzin pracy	**код** kod	питание zasilanie	цветов kolorów
2.500 lm	24 W	+5° +40°	LA широкий луч wiązka szeroka	3.000 K	50.000	**MXGL24WLA**		
				4.000 K	50.000	**MXGL24NLA**		
			MD средний луч wiązką średnią	3.000 K	50.000	**MXGL24WMD**		
				4.000 K	50.000	**MXGL24NMD**		
3.000 lm	29 W	+5° +40°	LA широкий луч wiązka szeroka	3.000 K	50.000	**MXGL29WLA**		
				4.000 K	50.000	**MXGL29NLA**		
			MD средний луч wiązką średnią	3.000 K	50.000	**MXGL29WMD**		
				4.000 K	50.000	**MXGL29NMD**	— CAE эл. блок питания zasilanie *elektroniczne* DM рег. блок питания *z funkcją ściemniania* DL DALI блок питания *DALI*	01 белый *biały* 02 черный *czarny* 05 серый szary
3.500 lm	34 W	+5° +40°	LA широкий луч wiązka szeroka	3.000 K	50.000	**MXGL34WLA**		
				4.000 K	50.000	**MXGL34NLA**		
			MD средний луч wiązką średnią	3.000 K	50.000	**MXGL34WMD**		
				4.000 K	50.000	**MXGL34NMD**		
5.000 lm	53 W	+5° +40°	LA широкий луч wiązka szeroka	3.000 K	40.000	**MXGL53WLA**		
				4.000 K	40.000	**MXGL53NLA**		
			MD средний луч wiązką średnią	3.000 K	40.000	**MXGL53WMD**		
				4.000 K	40.000	**MXGL53NMD**		

IP 20 | 220-240 V | 50-60 Hz | 01 bianco white RAL9016 | 02 nero black RAL9005 | 05 grigio silver RAL9006 | RG0 | CRI>80

Дополнительные приспособления akcesoriów	**код** kod
Микропризматическая рассеивающая пластина. Mikro-pryzmatowa płyta rozpraszająca.	GRL-DIF
Защитное стекло и фильтры. Szyba ochronna oraz filtry.	GRL-VP
Фильтр для мяса. Filtr do lady z mięsem.	GRL-FNT
Фильтр для рыбы. Filtr do lady rybnej.	GRL-FFH
Фильтр для хлеба. Filtr do lady z pieczywem.	GRL-FBR
Фильтр для овощей. Filtr do lady warzywnej.	GRL-FVE

* Номинальный световой поток при макс. 25° (при макс. 65° -10%). Суммарный световой поток светильника см. в его характеристиках. *Lumeny nominalne max 25° (lumeny max 65° -10%). Całkowity przepływ urządzenia - odnieść się do wydajności oprawy oświetleniowej.*
** Суммарная потребляемая мощность. *Całkowita pochłonięta moc Wat.*
*** Та минимальная и максимальная температура эксплуатации. *Minimalna i maksymalna temperatura działania.*

Ewolucja źródeł światła LED prowadzi do ciągłych i pozytywnych zmian w stosunku Lumenów / Wat. Aby uzyskać więcej informacji, należy skontaktować się z działem technicznym IDEALLUX.
Ideallux s.r.l. zastrzega sobie prawo do wprowadzania zmian ulepszających produktów w dowolnej chwili.

GIRO LED

IEE = A+

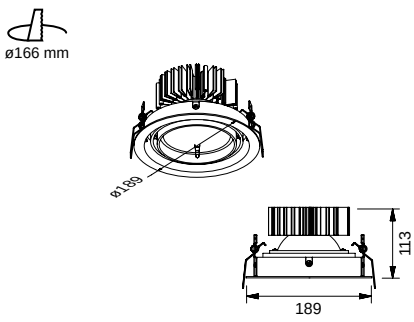

рабочие характеристики *wydajność*
луч wiązka LA

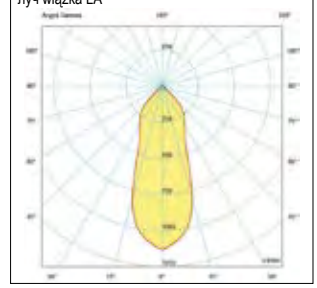

рабочие характеристики *wydajność*
луч wiązka MD

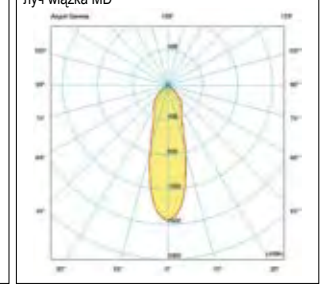

Lumen*	Watt**	Ta***	луч wiązka	K Kelvin	срок службы в ч ilość godzin pracy	**код** kod	питание zasilanie	цветов kolorów
2.000 lm	22 W	+5° +40°	LA широкий луч wiązka szeroka	3.000 K	50.000	GRL4840W	— CAE эл. блок питания zasilanie *elektroniczne* DM рег. блок питания *z funkcją ściemniania* DL DALI блок питания *DALI*	01 белый *biały* 02 черный *czarny* 05 серый *szary*
				4.000 K	50.000	GRL4840N		
			MD средний луч wiązką średnią	3.000 K	50.000	GRL4824W		
				4.000 K	50.000	GRL4824N		
3.000 lm	32 W	+5° +40°	LA широкий луч wiązka szeroka	3.000 K	50.000	GRL8040W		
				4.000 K	50.000	GRL8040N		
			MD средний луч wiązką średnią	3.000 K	50.000	GRL8024W		
				4.000 K	50.000	GRL8024N		

IP 20 | 220-240 V | 50-60 Hz | 01 bianco white RAL9016 | 02 nero black RAL9005 | 05 grigio silver RAL9006 | RG0 | CRI>80

GIRO LED

IEE = A+

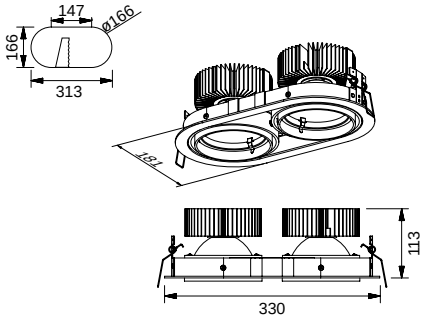

рабочие характеристики *wydajność*
луч wiązka LA

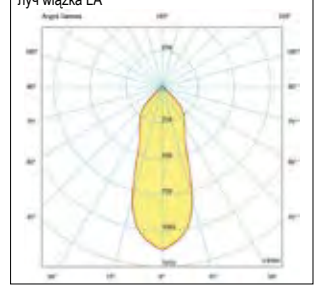

рабочие характеристики *wydajność*
луч wiązka MD

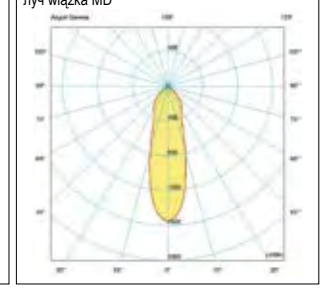

Lumen*	Watt**	Ta***	луч wiązka	K Kelvin	срок службы в ч ilość godzin pracy	**код** kod	питание zasilanie	цветов kolorów
4.000 lm	2 x 22 W	+5° +40°	LA широкий луч wiązka szeroka	3.000 K	50.000	GRL24840W	— CAE эл. блок питания zasilanie *elektroniczne* DM рег. блок питания *z funkcją ściemniania* DL DALI блок питания *DALI*	01 белый *biały* 02 черный *czarny* 05 серый *szary*
				4.000 K	50.000	GRL24840N		
			MD средний луч wiązką średnią	3.000 K	50.000	GRL24824W		
				4.000 K	50.000	GRL24824N		
6.000 lm	2 x 32 W	+5° +40°	LA широкий луч wiązka szeroka	3.000 K	50.000	GRL28040W		
				4.000 K	50.000	GRL28040N		
			MD средний луч wiązką średnią	3.000 K	50.000	GRL28024W		
				4.000 K	50.000	GRL28024N		

IP 20 | 220-240 V | 50-60 Hz | 01 bianco white RAL9016 | 02 nero black RAL9005 | 05 grigio silver RAL9006 | RG0 | CRI>80

* Номинальный световой поток при макс. 25° (при макс. 65° -10%). Суммарный световой поток светильника см. в его характеристиках. *Lumeny nominalne max 25° (lumeny max 65° -10%). Całkowity przepływ urządzenia - odnieść się do wydajności oprawy oświetleniowej.*
** Суммарная потребляемая мощность. *Całkowita pochłonięta moc Wat.*
*** Та минимальная и максимальная температура эксплуатации. *Minimalna i maksymalna temperatura działania.*

Прогресс светодиодных источников обеспечивает постоянное повышение светоотдачи. Более подробную информацию можно получить в техбюро Ideallux..
Ideallux s.r.l. оставляет за собой право вносить усовершенствования в изделия в любой момент.

GIRO LED

IEE = A+

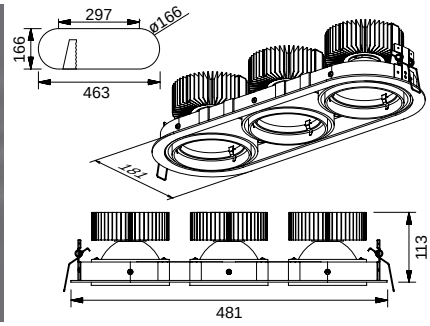

рабочие характеристики *wydajność*
луч wiązka LA

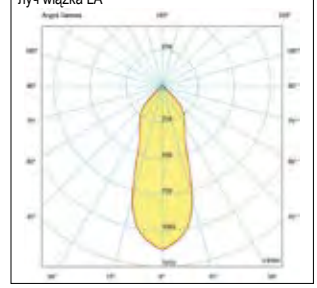

рабочие характеристики *wydajność*
луч wiązka MD

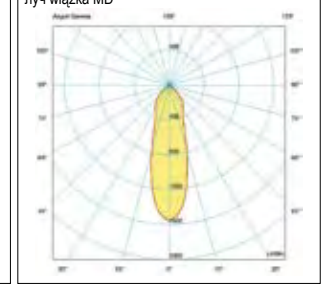

Lumen*	Watt**	Ta***	луч wiązka		K Kelvin	срок службы в ч ilość godzin pracy	код kod	питание zasilanie	цветов kolorów
6.000 lm	3 x 22 W	+5° +40°	LA	широкий луч wiązka szeroka	3.000 K	50.000	**GRL34840W**	— CAE эл. блок питания zasilanie *elektroniczne*	01 белый *biały*
					4.000 K	50.000	**GRL34840N**	DM рег. блок питания *z funkcją ściemniania*	02 черный *czarny*
			MD	средний луч wiązką średnią	3.000 K	50.000	**GRL34824W**	DL DALI блок питания *DALI*	05 серый *szary*
					4.000 K	50.000	**GRL34824N**		
9.000 lm	3 x 32 W	+5° +40°	LA	широкий луч wiązka szeroka	3.000 K	50.000	**GRL38040W**		
					4.000 K	50.000	**GRL38040N**		
			MD	средний луч wiązką średnią	3.000 K	50.000	**GRL38024W**		
					4.000 K	50.000	**GRL38024N**		

IP 20 | 220-240 V | 50-60 Hz | 01 bianco white RAL9016 | 02 nero black RAL9005 | 05 grigio silver RAL9006 | RG0 | CRI>80

AUTOMA LED дополнительные приспособления *AKCESORIÓW*

Дополнительные приспособления akcesoriów	**код** kod
Микропризматическая рассеивающая пластина. Mikro-pryzmatowa płyta rozpraszająca.	GRL-DIF
Защитное стекло и фильтры. Szyba ochronna oraz filtry.	GRL-VP
Фильтр для мяса. Filtr do lady z mięsem.	GRL-FNT
Фильтр для рыбы. Filtr do lady rybnej.	GRL-FFH
Фильтр для хлеба. Filtr do lady z pieczywem.	GRL-FBR
Фильтр для овощей. Filtr do lady warzywnej.	GRL-FVE

* Номинальный световой поток при макс. 25° (при макс. 65° -10%). Суммарный световой поток светильника см. в его характеристиках. *Lumeny nominalne max 25° (lumeny max 65° -10%). Całkowity przepływ urządzenia - odnieść się do wydajności oprawy oświetleniowej.*
** Суммарная потребляемая мощность. *Całkowita pochłonięta moc Wat.*
*** Та минимальная и максимальная температура эксплуатации. *Minimalna i maksymalna temperatura działania.*

Ewolucja źródeł światła LED prowadzi do ciągłych i pozytywnych zmian w stosunku Lumenów / Wat. Aby uzyskać więcej informacji, należy skontaktować się z działem technicznym IDEALLUX.
Ideallux s.r.l. zastrzega sobie prawo do wprowadzania zmian ulepszających produktów w dowolnej chwili.

GIRO LED ASIMMETRICO

Встраиваемый круглый точечный светодиодный светильник для внутреннего монтажа
Okrągły reflektor LED do zabudowy do wnętrz

Корпус из стального листа, полученного гибкой.
Рама и кольцо из алюминия, полученного литьем под давлением, окрашенного эпоксидной порошковой краской с фосфатированием.
Рассеиватель из алюминия, полученного литьем под давлением.
Встроенный электронный блок питания CAE, DIM 1-10V или DALI.
Оптика из полированного анодированного алюминия широкий луч LA и средний луч MD. Светодиодный источник света.
Прямое излучение света. Встроенный монтаж на кронштейнах (для подвесных потолков толщиной от 5 мм до 30 мм).
На заказ
- Блок аварийного питания на 1 ч, где это позволяют размеры.
- Цветовая температура светодиода K, отличная от указанной.
- CRI > 90.

Obudowa z giętej blachy stalowej.
Rama i Pierścień z odlewanego ciśnieniowo aluminium, malowane farbą epoksydową po uprzednim fosforanowaniu.
Aluminiowy dyfuzor odlewany ciśnieniowo.
Zasilanie CAE z wbudowaną elektroniką, DIM 1-10V lub wbudowaną DALI.
Układ optyczny z wybłyszczanego anodowanego aluminium z wiązką szeroką LA i średnią MD. Źródło Światła LED.
Bezpośrednia emisja. Instalacja do zabudowy przy użyciu uchwytów (dla podsufitek o grubości od 5 mm do 30 mm).
Na życzenie
- Zespół samozasilania awaryjnego 1h, kiedy rozmiary na to pozwalają.
- Temperatura barwowa LED K inna niż określono.
- CRI > 90.

Прогресс светодиодных источников обеспечивает постоянное повышение светоотдачи. Более подробную информацию можно получить в техбюро Ideallux..
Ideallux s.r.l. оставляет за собой право вносить усовершенствования в изделия в любой момент.

GIRO LED ASIMMETRICO

IEE = A+

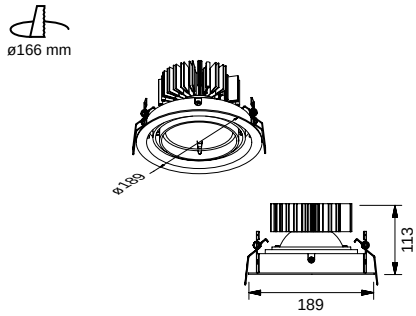

рабочие характеристики *wydajność* 78%

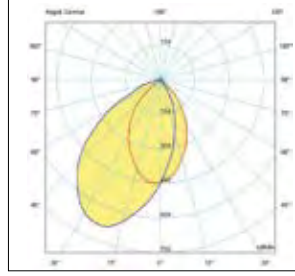

Lumen*	Watt**	Ta***	K Kelvin	срок службы в ч ilość godzin pracy	**код** kod	питание zasilanie	цветов kolorów
2.500 lm	24 W	+5° +40°	3.000 K	50.000	GRLAS24W		
			4.000 K	50.000	GRLAS24N		
3.000 lm	29 W	+5° +40°	3.000 K	50.000	**GRLAS29W**	— CAE эл. блок питания zasilanie *elektroniczne*	01 белый *biały*
			4.000 K	50.000	**GRLAS29N**	DM per. блок питания z *funkcją ściemniania*	02 черный *czarny*
3.500 lm	34 W	+5° +40°	3.000 K	50.000	**GRLAS34W**	DL DALI блок питания *DALI*	05 серый *szary*
			4.000 K	50.000	**GRLAS34N**		

IP 20 | 220-240 V | 50-60 Hz | 01 bianco white RAL9016 | 02 nero black RAL9005 | 05 grigio silver RAL9006 | RG0 | CRI>80

Дополнительные приспособления akcesoriów	**код** kod
Микропризматическая рассеивающая пластина. Mikro-pryzmatowa płyta rozpraszająca.	GRL-DIF
Защитное стекло и фильтры. Szyba ochronna oraz filtry.	GRL-VP
Фильтр для мяса. Filtr do lady z mięsem.	GRL-FNT
Фильтр для рыбы. Filtr do lady rybnej.	GRL-FFH
Фильтр для хлеба. Filtr do lady z pieczywem.	GRL-FBR
Фильтр для овощей. Filtr do lady warzywnej.	GRL-FVE

* Номинальный световой поток при макс. 25° (при макс. 65° -10%). Суммарный световой поток светильника см. в его характеристиках. *Lumeny nominalne max 25° (lumeny max 65° -10%). Całkowity przepływ urządzenia - odnieść się do wydajności oprawy oświetleniowej.*
** Суммарная потребляемая мощность. *Całkowita pochłonięta moc Wat.*
*** Та минимальная и максимальная температура эксплуатации. *Minimalna i maksymalna temperatura działania.*

Ewolucja źródeł światła LED prowadzi do ciągłych i pozytywnych zmian w stosunku Lumenów / Wat. Aby uzyskać więcej informacji, należy skontaktować się z działem technicznym IDEALLUX.
Ideallux s.r.l. zastrzega sobie prawo do wprowadzania zmian ulepszających produktów w dowolnej chwili.

MINI GIRO

Встраиваемый круглый точечный светодиодный светильник для внутреннего монтажа
Okrągły reflektor LED do zabudowy do wnętrz

Корпус: стальной лист, полученный гибкой под давлением.
Отделочное кольцо: окрашенный точеный лист.
Рассеиватель: анодированный экструдат алюминия с активным рассеиванием для варианта 3.000 лм. Встроенный электронный блок питания CAE, DIM 1-10V или DALI.
Светодиодный источник света.
Прямое излучение света.
Встроенный монтаж.
На заказ
- Блок аварийного питания на 1 ч, где это позволяют размеры.
- Цветовая температура светодиода K, отличная от указанной.
- CRI > 90.

Obudowa: blacha stalowa gięta prasą.
Pierścień wykończeniowy: malowana obtoczona blacha.
Dyfuzor: ekstrudowane anodowane aluminium o aktywnym rozpraszaniu dla wersji 3.000 lm.
Zasilanie CAE z wbudowaną elektroniką, DIM 1-10V lub wbudowaną DALI.
Źródło światła LED.
Bezpośrednia emisja. I
nstalacja do zabudowy.
Na życzenie
- Zespół samozasilania awaryjnego 1h, kiedy rozmiary na to pozwalają.
- Temperatura barwowa LED K inna niż określono.
- CRI > 90.

MINI GIRO

IEE = A+

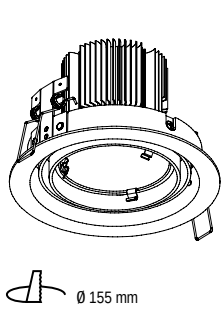

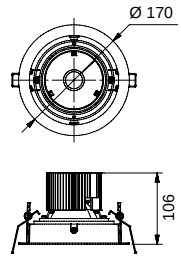

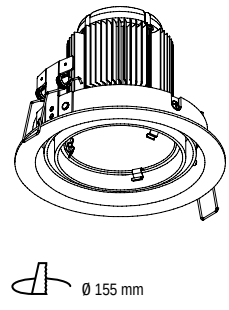

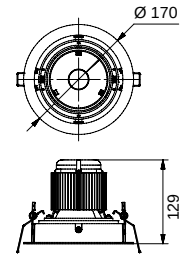

Lumen*	Watt**	Ta***	луч wiązka	K Kelvin	срок службы в ч ilość godzin pracy	**код** kod	питание zasilanie	цветов kolorów
2.000 lm	22 W	+5° +40°	LA широкий луч wiązka szeroka	3.000 K	50.000	MGRL48448W		
				4.000 K	50.000	MGRL48448N		
			MD средний луч wiązką średnią	3.000 K	50.000	MGRL48424W		
				4.000 K	50.000	MGRL48424N	— CAE эл. блок питания zasilanie *elektroniczne*	01 белый *biały*
3.000 lm	32 W	+5° +40°	LA широкий луч wiązka szeroka	3.000 K	50.000	MGRL80648W	DM рег. блок питания *z funkcją ściemniania*	02 черный *czarny*
				4.000 K	50.000	MGRL80648N	DL DALI блок питания *DALI*	05 серый *szary*
			MD средний луч wiązką średnią	3.000 K	50.000	MGRL80624W		
				4.000 K	50.000	MGRL80624N		

CE IP 20 | 220-240 V | 50-60 Hz | 01 bianco white RAL9016 | 02 nero black RAL9005 | 05 grigio silver RAL9006 | RG0 | CRI>80

* Номинальный световой поток при макс. 25° (при макс. 65° -10%). Суммарный световой поток светильника см. в его характеристиках. *Lumeny nominalne max 25° (lumeny max 65° -10%). Całkowity przepływ urządzenia - odnieść się do wydajności oprawy oświetleniowej.*
** Суммарная потребляемая мощность. *Całkowita pochłonięta moc Wat.*
*** Та минимальная и максимальная температура эксплуатации. *Minimalna i maksymalna temperatura działania.*

Прогресс светодиодных источников обеспечивает постоянное повышение светоотдачи. Более подробную информацию можно получить в техбюро Ideallux..
Ideallux s.r.l. оставляет за собой право вносить усовершенствования в изделия в любой момент.

Ewolucja źródeł światła LED prowadzi do ciągłych i pozytywnych zmian w stosunku Lumenów / Wat. Aby uzyskać więcej informacji, należy skontaktować się z działem technicznym IDEALLUX.
Ideallux s.r.l. zastrzega sobie prawo do wprowadzania zmian ulepszających produktów w dowolnej chwili.

ROLLER LED

Встраиваемый светодиодный светильник, извлекаемый, с ориентацией на 350° по горизонтальной оси и на 45° по вертикальной оси

Oprawa oświetleniowa LED do zabudowy wysuwana i wielokierunkowa 350° na osi poziomej, 45° na osi pionowej

Корпус и кольцо из алюминия, полученного литьем под давлением, окрашенного эпоксидной порошковой краской с фосфатированием.
Рассеиватель из алюминия, полученного литьем под давлением.
Принудительная вентиляция для варианта 3000 лм - 3500 лм. Встроенный электронный блок питания CAE, DIM 1-10V или DALI.
Оптика из полированного анодированного алюминия LA - MD.
Светодиодный источник света.
Прямое излучение света.
Встроенный монтаж на кронштейнах (для подвесных потолков толщиной от 5 мм до 30 мм).

На заказ

- Блок аварийного питания на 1 ч, где это позволяют размеры.
- Цветовая температура светодиода K, отличная от указанной.
- CRI > 90.

Obudowa i pierścień z odlewanego ciśnieniowo aluminium, malowane farbą epoksydową po uprzednim fosforanowaniu.
Aluminiowy dyfuzor odlewany ciśnieniowo.
Wymuszona wentylacja dla wersji 3000 lm - 3500 lm. Zasilanie CAE z wbudowaną elektroniką, DIM 1-10V lub wbudowaną DALI.
Układ optyczny z wybłyszczanego anodowanego aluminium LA - MD.
Źródło Światła LED.
Bezpośrednia emisja. Instalacja do zabudowy przy użyciu uchwytów (dla podsufitek o grubości od 5 mm do 30 mm).

Na życzenie

- Zespół samozasilania awaryjnego 1h, kiedy rozmiary na to pozwalają.
- Temperatura barwowa LED K inna niż określono.
- CRI > 90.

Прогресс светодиодных источников обеспечивает постоянное повышение светоотдачи. Более подробную информацию можно получить в техбюро Ideallux..
Ideallux s.r.l. оставляет за собой право вносить усовершенствования в изделия в любой момент.

ROLLER LED

IEE = A+

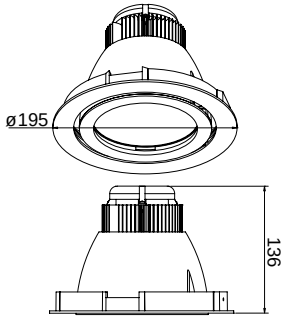

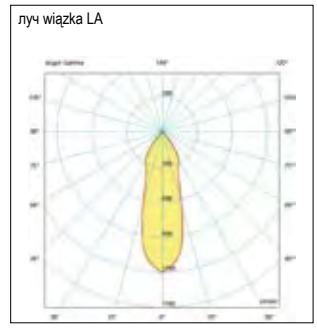

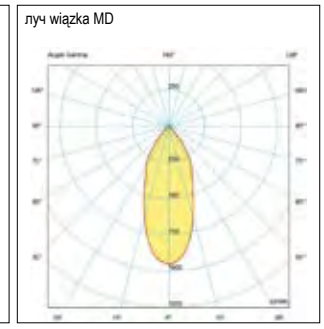

Lumen*	Watt**	Ta***	луч wiązka	K Kelvin	срок службы в ч ilość godzin pracy	**код** kod	питание zasilanie	цветов kolorów
2.500 lm	24 W	+5° +40°	LA широкий луч wiązka szeroka	3.000 K	50.000	RL2440WLA	— CAE эл. блок питания zasilanie *elektroniczne* DM рег. блок питания *z funkcją ściemniania* DL DALI блок питания *DALI*	01 белый *biały* 05 серый *szary*
				4.000 K	50.000	RL2440NLA		
			MD средний луч wiązką średnią	3.000 K	50.000	RL2424WMD		
				4.000 K	50.000	RL2424NMD		
3.000 lm	30 W	+5° +40°	LA широкий луч wiązka szeroka	3.000 K	50.000	**RL3040WLA**		
				4.000 K	50.000	**RL3040NLA**		
			MD средний луч wiązką średnią	3.000 K	50.000	**RL3024WMD**		
				4.000 K	50.000	**RL3024NMD**		
3.500 lm	35 W	+5° +40°	LA широкий луч wiązka szeroka	3.000 K	50.000	**RL3540WLA**		
				4.000 K	50.000	**RL3540NLA**		
			MD средний луч wiązką średnią	3.000 K	50.000	**RL3524WMD**		
				4.000 K	50.000	**RL3524NMD**		

IP 40 | 220-240 V | 50-60 Hz | 01 bianco white RAL9016 | 05 grigio silver RAL9006 | RG0 | CRI>80

Дополнительные приспособления akcesoriów	**код** kod
Фильтр для мяса. Filtr do lady z mięsem.	**5090-FNT**
Фильтр для рыбы. Filtr do lady rybnej.	**5090-FFH**
Фильтр для хлеба. Filtr do lady z pieczywem.	**5090-FBR**
Фильтр для овощей. Filtr do lady warzywnej.	**5090-FVE**

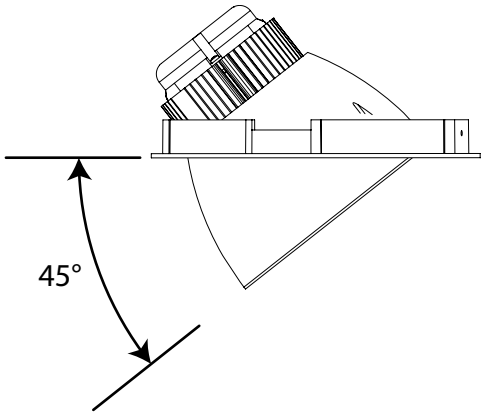

* Номинальный световой поток при макс. 25° (при макс. 65° -10%). Суммарный световой поток светильника см. в его характеристиках. *Lumeny nominalne max 25° (lumeny max 65° -10%). Całkowity przepływ urządzenia - odnieść się do wydajności oprawy oświetleniowej.*
** Суммарная потребляемая мощность. *Całkowita pochłonięta moc Wat.*
*** Та минимальная и максимальная температура эксплуатации. *Minimalna i maksymalna temperatura działania.*

Ewolucja źródeł światła LED prowadzi do ciągłych i pozytywnych zmian w stosunku Lumenów / Wat. Aby uzyskać więcej informacji, należy skontaktować się z działem technicznym IDEALLUX.
Ideallux s.r.l. zastrzega sobie prawo do wprowadzania zmian ulepszających produktów w dowolnej chwili.

MINIAUTOMA LED

Встраиваемый светодиодный светильник с ориентацией на +/-25°
Oprawa oświetleniowa LED do zabudowy wielokierunkowa +/-25°

Корпус, кольцо и рама из алюминия, полученного литьем под давлением, окрашенного эпоксидной порошковой краской с фосфатированием.
Алюминиевый рассеиватель.
Электронный блок питания CAE в отдельной коробке.
Линзы из ПММА двух вариантов: LA широкий луч – ST узкий луч на заказ.
Мощный светодиодный источник света.
Прямое излучение света.
Встроенный монтаж на пружинах (для подвесных потолков толщиной от 5 мм до 20 мм).

Obudowa, pierścień i rama z odlewanego ciśnieniowo aluminium, malowane farbą epoksydową po uprzednim fosforanowaniu.
Aluminiowy dyfuzor.
Zasilanie CAE z wbudowaną elektroniką w osobnej skrzynce.
Soczewki PMMA dostępne w dwóch wersjach LA wiązka szeroka – ST wiązka wąska na życzenie. Źródło Światła Power LED.
Bezpośrednia emisja.
Instalacja do zabudowy przy użyciu sprężyn (dla podsufitek o grubości od 5mm do 20 mm).

Прогресс светодиодных источников обеспечивает постоянное повышение светоотдачи. Более подробную информацию можно получить в техбюро Ideallux..
Ideallux s.r.l. оставляет за собой право вносить усовершенствования в изделия в любой момент.

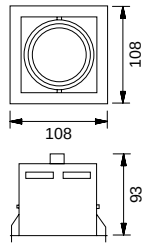

94x94 mm

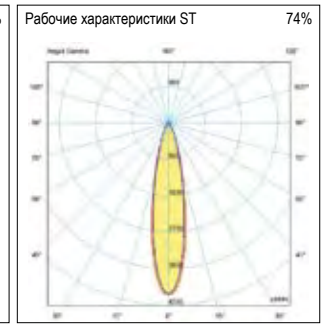

Lumen*	Watt**	Ta***	K Kelvin	луч wiązka		срок службы в ч ilość godzin pracy	код kod	питание zasilanie	цветов kolorów
1.080 lm	15 W	+5° +40°	3.000 K	ST	узкий луч wiązka wąska	50.000	MA1L15WST	— CAE эл. блок питания zasilanie *elektroniczne* CAE TDIM per. блок питания taglio di fase	01 белый *biały* 05 серый *szary*
				LA	широкий луч wiązka szeroka	50.000	MA1L15WLA		
1.150 lm	15 W	+5° +40°	4.000 K	ST	узкий луч wiązka wąska	50.000	MA1L15NST		
				LA	широкий луч wiązka szeroka	50.000	MA1L15NLA		

IP 40 | 220-240 V | 50-60 Hz | 01 bianco white RAL9016 | 05 grigio silver RAL9006 | RG0 | CRI>80

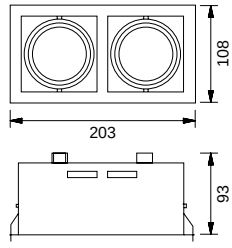

189x94 mm

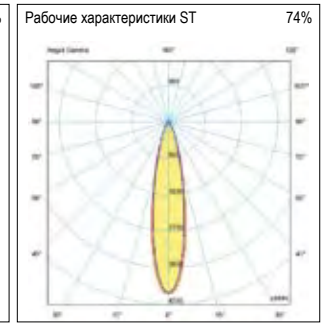

Lumen*	Watt**	Ta***	K Kelvin	луч wiązka		срок службы в ч ilość godzin pracy	код kod	питание zasilanie	цветов kolorów
2.160 lm	2 x 15 W	+5° +40°	3.000 K	ST	узкий луч wiązka wąska	50.000	MA2L15WST	— CAE эл. блок питания zasilanie *elektroniczne* CAE TDIM per. блок питания taglio di fase	01 белый *biały* 05 серый *szary*
				LA	широкий луч wiązka szeroka	50.000	MA2L15WLA		
2.300 lm	2 x 15 W	+5° +40°	4.000 K	ST	узкий луч wiązka wąska	50.000	MA2L15NST		
				LA	широкий луч wiązka szeroka	50.000	MA2L15NLA		

IP 40 | 220-240 V | 50-60 Hz | 01 bianco white RAL9016 | 05 grigio silver RAL9006 | RG0 | CRI>80

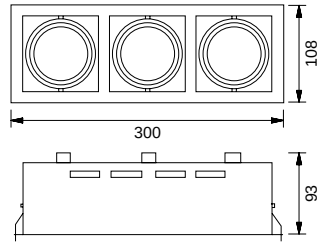

286x94 mm

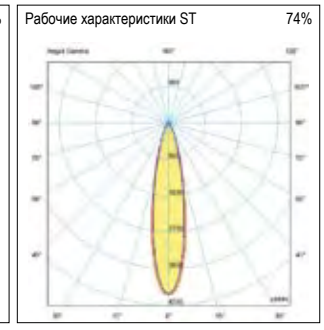

Lumen*	Watt**	Ta***	K Kelvin	луч wiązka		срок службы в ч ilość godzin pracy	код kod	питание zasilanie	цветов kolorów
3.240 lm	3 x 15 W	+5° +40°	3.000 K	ST	узкий луч wiązka wąska	50.000	**MA3L15WST**	— CAE эл. блок питания zasilanie *elektroniczne* CAE TDIM per. блок питания taglio di fase	01 белый *biały* 05 серый *szary*
				LA	широкий луч wiązka szeroka	50.000	**MA3L15WLA**		
3.450 lm	3 x 15 W	+5° +40°	4.000 K	ST	узкий луч wiązka wąska	50.000	**MA3L15NST**		
				LA	широкий луч wiązka szeroka	50.000	**MA3L15NLA**		

IP 40 | 220-240 V | 50-60 Hz | 01 bianco white RAL9016 | 05 grigio silver RAL9006 | RG0 | CRI>80

* Номинальный световой поток при макс. 25° (при макс. 65° -10%). Суммарный световой поток светильника см. в его характеристиках. *Lumeny nominalne max 25° (lumeny max 65° -10%). Całkowity przepływ urządzenia - odnieść się do wydajności oprawy oświetleniowej.*
** Суммарная потребляемая мощность. *Całkowita pochłonięta moc Wat.*
*** Та минимальная и максимальная температура эксплуатации. *Minimalna i maksymalna temperatura działania.*

Ewolucja źródeł światła LED prowadzi do ciągłych i pozytywnych zmian w stosunku Lumenów / Wat. Aby uzyskać więcej informacji, należy skontaktować się z działem technicznym IDEALLUX.
Ideallux s.r.l. zastrzega sobie prawo do wprowadzania zmian ulepszających produktów w dowolnej chwili.

RUMBA LED

Встраиваемый квадратный неподвижный светодиодный светильник
Kwadratowa stała oprawa oświetleniowa LED do zabudowy

Корпус из стального листа, полученного гибкой под давлением, окрашенного эпоксидной порошковой краской с фосфатированием.
Алюминиевый рассеиватель.
Электронный блок питания CAE в отдельной коробке.
Линзы из ПММА двух вариантов: LA широкий луч – ST узкий луч. Мощный светодиодный источник света.
Прямое излучение света. Встроенный монтаж на пружинах (для подвесных потолков толщиной от 5 мм до 20 мм).

Obudowa z blachy stalowej giętej prasą, malowanej farbą epoksydową po uprzednim fosforanowaniu.
Aluminiowy dyfuzor.
Zasilanie: CAE z wbudowaną elektroniką w osobnej skrzynce.
Soczewki PMMA dostępne w dwóch wersjach LA wiązka szeroka – ST wiązka wąska.
Źródło Światła Power LED.
Bezpośrednia emisja. Instalacja do zabudowy przy użyciu sprężyn (dla podsufitek o grubości od 5mm do 20 mm).

RUMBA LED

IEE = A+

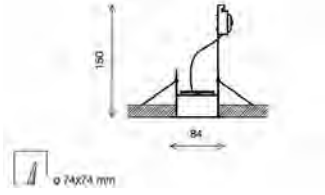

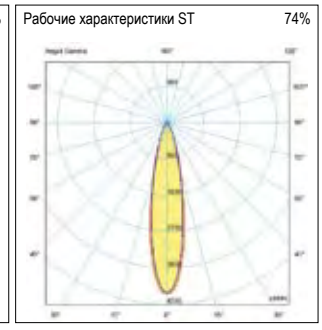

Lumen*	Watt**	Ta***	K Kelvin	луч wiązka		срок службы в ч ilość godzin pracy	код kod	питание zasilanie	цветов kolorów
1.080 lm	15 W	+5° +40°	3.000 K	ST	узкий луч wiązka wąska	50.000	RUM15WST	— CAE эл. блок питания zasilanie *elektroniczne*	01 белый *biały* 02 черный *czarny* 05 серый *szary*
				LA	широкий луч wiązka szeroka	50.000	RUM15WLA		
1.150 lm	15 W	+5° +40°	4.000 K	ST	узкий луч wiązka wąska	50.000	RUM15NST		
				LA	широкий луч wiązka szeroka	50.000	RUM15NLA		

IP 40 | 220-240 V | 50-60 Hz | 01 bianco white RAL9016 | 02 nero black RAL9005 | 05 grigio silver RAL9006 | RG0 | CRI>80

* Номинальный световой поток при макс. 25° (при макс. 65° -10%). Суммарный световой поток светильника см. в его характеристиках. *Lumeny nominalne max 25° (lumeny max 65° -10%). Całkowity przepływ urządzenia - odnieść się do wydajności oprawy oświetleniowej.*
** Суммарная потребляемая мощность. *Całkowita pochłonięta moc Wat.*
*** Та минимальная и максимальная температура эксплуатации. *Minimalna i maksymalna temperatura działania.*

Прогресс светодиодных источников обеспечивает постоянное повышение светоотдачи. Более подробную информацию можно получить в техбюро Ideallux..
Ideallux s.r.l. оставляет за собой право вносить усовершенствования в изделия в любой момент.

FLAMENKO LED

Встраиваемый круглый неподвижный светодиодный светильник
Okrągła stała oprawa oświetleniowa LED do zabudowy

Корпус из алюминия, полученного литьем под давлением, окрашенного эпоксидной порошковой краской с фосфатированием.
Алюминиевый рассеиватель.
Электронный блок питания CAE в отдельной коробке.
Линзы из ПММА двух вариантов: LA широкий луч – ST узкий луч. Мощный светодиодный источник света.
Прямое излучение света.
Встроенный монтаж на пружинах (для подвесных потолков толщиной от 5 мм до 20 мм).

Obudowa z aluminium giętego prasą, malowanego farbą epoksydową po uprzednim fosforanowaniu.
Aluminiowy dyfuzor.
Zasilanie: CAE z wbudowaną elektroniką w osobnej skrzynce.
Soczewki PMMA dostępne w dwóch wersjach LA wiązka szeroka – ST wiązka wąska.
Źródło Światła Power LED. Bezpośrednia emisja.
Instalacja do zabudowy przy użyciu sprężyn (dla podsufitek o grubości od 5mm do 20 mm).

FLAMENKO LED

IEE = A+

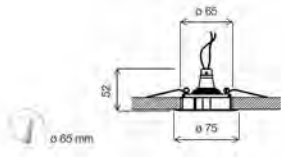

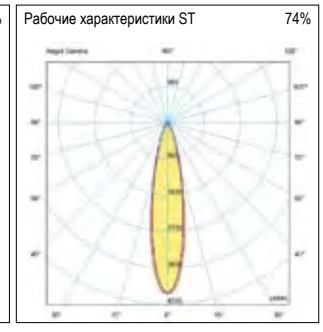

Lumen*	Watt**	Ta***	K Kelvin	луч wiązka		срок службы в ч ilość godzin pracy	**код** kod	питание zasilanie	цветов kolorów	
1.080 lm	15 W	+5° +40°	3.000 K	ST	узкий луч wiązka wąska	50.000	FKL15WST	— CAE эл. блок питания zasilanie *elektroniczne*	01	белый *biały*
				LA	широкий луч wiązka szeroka	50.000	FKL15WLA		02	черный *czarny*
1.150 lm	15 W	+5° +40°	4.000 K	ST	узкий луч wiązka wąska	50.000	FKL15NST		**03**	золото *złoty*
				LA	широкий луч wiązka szeroka	50.000	FKL15NLA		04	хром *chromowy*
									07	сатинированный *satynowy*

IP 40 | IK 07 | 220-240 V | 50-60 Hz | 01 bianco white RAL9016 | 02 nero black RAL9005 | 03 oro gold | 04 cromo lucido chrome | 07 satinato satiny

* Номинальный световой поток при макс. 25° (при макс. 65° -10%). Суммарный световой поток светильника см. в его характеристиках. *Lumeny nominalne max 25° (lumeny max 65° -10%). Całkowity przepływ urządzenia - odnieść się do wydajności oprawy oświetleniowej.*
** Суммарная потребляемая мощность. *Całkowita pochłonięta moc Wat.*
*** Та минимальная и максимальная температура эксплуатации. *Minimalna i maksymalna temperatura działania.*

Ewolucja źródeł światła LED prowadzi do ciągłych i pozytywnych zmian w stosunku Lumenów / Wat. Aby uzyskać więcej informacji, należy skontaktować się z działem technicznym IDEALLUX.
Ideallux s.r.l. zastrzega sobie prawo do wprowadzania zmian ulepszających produktów w dowolnej chwili.

JWE LED

Встраиваемый круглый неподвижный светодиодный светильник
Okrągła stała oprawa oświetleniowa LED do zabudowy

Корпус из алюминия, полученного литьем под давлением, окрашенного эпоксидной порошковой краской с фосфатированием.
Алюминиевый рассеиватель.
Электронный блок питания CAE в отдельной коробке.
Линзы из ПММА двух вариантов: LA широкий луч – ST узкий луч. Мощный светодиодный источник света.
Прямое излучение света.
Встроенный монтаж на пружинах (для подвесных потолков толщиной от 5 мм до 20 мм).

Obudowa z aluminium giętego prasą, malowanego farbą epoksydową po uprzednim fosforanowaniu.
Aluminiowy dyfuzor.
Zasilanie: CAE z wbudowaną elektroniką w osobnej skrzynce.
Soczewki PMMA dostępne w dwóch wersjach LA wiązka szeroka – ST wiązka wąska.
Źródło Światła Power LED. Bezpośrednia emisja.
Instalacja do zabudowy przy użyciu sprężyn (dla podsufitek o grubości od 5mm do 20 mm).

JWE LED

IEE = A+

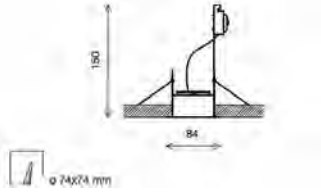

Рабочие характеристики LA 63%

Рабочие характеристики ST 74%

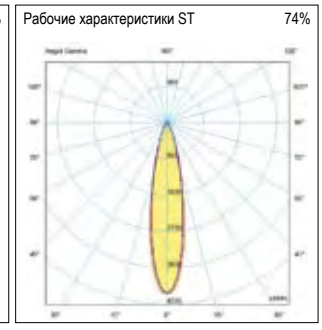

Lumen*	Watt**	Ta***	K Kelvin	луч wiązka		срок службы в ч ilość godzin pracy	код kod	питание zasilanie	цветов kolorów
1.080 lm	15 W	+5° +40°	3.000 K	ST	узкий луч wiązka wąska	50.000	JWE15WST	— CAE эл. блок питания zasilanie *elektroniczne*	01 белый *biały* 02 черный *czarny* **03** золото *złoty* 04 хром *chromowy* 07 сатинированный *satynowy*
				LA	широкий луч wiązka szeroka	50.000	JWE15WLA		
1.150 lm	15 W	+5° +40°	4.000 K	ST	узкий луч wiązka wąska	50.000	JWE15NST		
				LA	широкий луч wiązka szeroka	50.000	JWE15NLA		

IP 40 | IK 07 | 220-240 V | 50-60 Hz | 01 bianco white RAL9016 | 02 nero black RAL9005 | 03 oro gold | 04 cromo lucido chrome | 07 satinato satiny

* Номинальный световой поток при макс. 25° (при макс. 65° -10%). Суммарный световой поток светильника см. в его характеристиках. *Lumeny nominalne max 25° (lumeny max 65° -10%). Całkowity przepływ urządzenia - odnieść się do wydajności oprawy oświetleniowej.*
** Суммарная потребляемая мощность. *Całkowita pochłonięta moc Wat.*
*** Та минимальная и максимальная температура эксплуатации. *Minimalna i maksymalna temperatura działania.*

Прогресс светодиодных источников обеспечивает постоянное повышение светоотдачи. Более подробную информацию можно получить в техбюро Ideallux..
Ideallux s.r.l. оставляет за собой право вносить усовершенствования в изделия в любой момент.

MAMBO LED

Встраиваемый круглый неподвижный светодиодный светильник
Okrągła stała oprawa oświetleniowa LED do zabudowy

Корпус из алюминия, полученного литьем под давлением, окрашенного эпоксидной порошковой краской с фосфатированием.
Алюминиевый рассеиватель.
Электронный блок питания CAE в отдельной коробке.
Линзы из ПММА двух вариантов: LA широкий луч – ST узкий луч. Мощный светодиодный источник света.
Прямое излучение света.
Встроенный монтаж на пружинах (для подвесных потолков толщиной от 5 мм до 20 мм).

Obudowa z aluminium giętego prasą, malowanego farbą epoksydową po uprzednim fosforanowaniu.
Aluminiowy dyfuzor.
Zasilanie: CAE z wbudowaną elektroniką w osobnej skrzynce.
Soczewki PMMA dostępne w dwóch wersjach LA wiązka szeroka – ST wiązka wąska.
Źródło Światła Power LED. Bezpośrednia emisja.
Instalacja do zabudowy przy użyciu sprężyn (dla podsufitek o grubości od 5mm do 20 mm).

MAMBO LED

IEE = A+

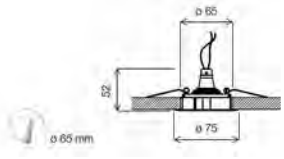

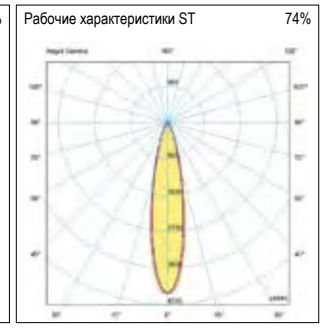

Lumen*	Watt**	Ta***	K Kelvin	луч wiązka		срок службы в ч ilość godzin pracy	**код** kod	питание zasilanie	цветов kolorów
1.080 lm	15 W	+5° +40°	3.000 K	ST	узкий луч wiązka wąska	50.000	MBL15WST	CAE эл. блок питания zasilanie *elektroniczne*	01 белый *biały*
				LA	широкий луч wiązka szeroka	50.000	MBL15WLA		02 черный *czarny*
1.150 lm	15 W	+5° +40°	4.000 K	ST	узкий луч wiązka wąska	50.000	MBL15NST		**03** золото *złoty*
				LA	широкий луч wiązka szeroka	50.000	MBL15NLA		04 хром *chromowy*
									07 сатинированный *satynowy*

IP 40 | IK 07 | 220-240 V | 50-60 Hz | 01 bianco white RAL9016 | 02 nero black RAL9005 | 03 oro gold | 04 cromo lucido chrome | 07 satinato satiny

* Номинальный световой поток при макс. 25° (при макс. 65° -10%). Суммарный световой поток светильника см. в его характеристиках. *Lumeny nominalne max 25° (lumeny max 65° -10%). Całkowity przepływ urządzenia - odnieść się do wydajności oprawy oświetleniowej.*
** Суммарная потребляемая мощность. *Całkowita pochłonięta moc Wat.*
*** Та минимальная и максимальная температура эксплуатации. *Minimalna i maksymalna temperatura działania.*

Ewolucja źródeł światła LED prowadzi do ciągłych i pozytywnych zmian w stosunku Lumenów / Wat. Aby uzyskać więcej informacji, należy skontaktować się z działem technicznym IDEALLUX.
Ideallux s.r.l. zastrzega sobie prawo do wprowadzania zmian ulepszających produktów w dowolnej chwili.

MOLLY

MOLLY

Светодиодный прожектор с ориентируемой направляющей
Wielokierunkowy szynowy odbłyśnik LED

Корпус из экструдата алюминия, окрашенного эпоксидной порошковой краской с фосфатированием.
Алюминиевый рассеиватель.
Встроенный электронный блок питания.
Оптика из анодированного алюминия. Луч: LA широкий, MD средний.
Светодиодный источник света. Прямое излучение света.
Система крепления на направляющей (переходник входит в комплект).
Цоколь.
На заказ
- Цветовая температура светодиода K, отличная от указанной.
- CRI > 90.

Obudowa z ekstrudowanego aluminium giętego prasą, malowanego farbą epoksydową po uprzednim fosforanowaniu.
Aluminiowy dyfuzor.
Zasilanie z wbudowaną elektroniką.
Układ optyczny z anodowanego aluminium.
Wiązka: LA szeroka, MD średnia.
Źródło światła LED.
Bezpośrednia emisja.
System mocowania szynowego (łącznik w wyposażeniu).
Na życzenie
- Temperatura barwowa LED K inna niż określono.
- CRI > 90.

Прогресс светодиодных источников [illegible] обеспечивает постоянное повышение светоотдачи. Более подробную информацию можно получить в техбюро Ideallux..
Ideallux s.r.l. оставляет за собой право вносить усовершенствования в изделия в любой момент.

MOLLY

IEE = A+

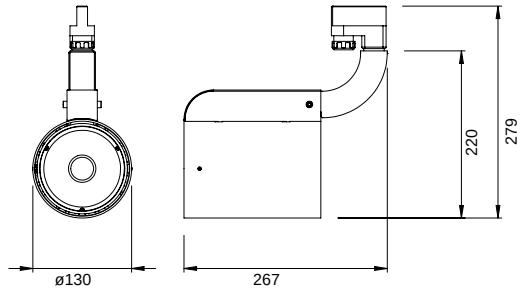

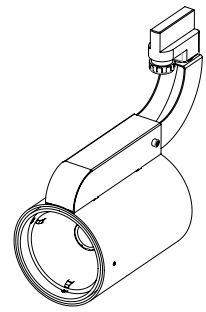

Светильник может быть наклонён вниз на угол до 75°.
Kąt nachylenia w czasie pracy.

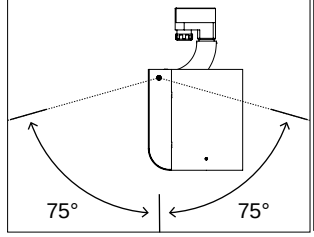

рабочие характеристики *wydajność*
луч wiązka LA 85%

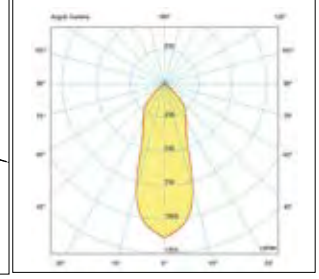

рабочие характеристики *wydajność*
луч wiązka MD 85%

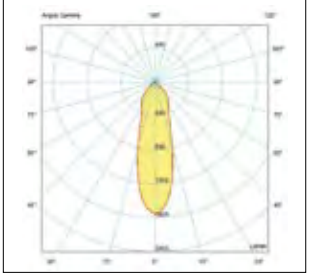

Lumen*	Watt**	Ta***	луч wiązka		K Kelvin	срок службы в ч ilość godzin pracy	**код** kod	питание zasilanie	цветов kolorów
2.500 lm	24 W	+40°	LA	широкий луч wiązka szeroka	3.000 K	50.000	MLL24WLA		
					4.000 K	50.000	MLL24NLA		
			MD	средний луч wiązką średnią	3.000 K	50.000	MLL24WMD		
					4.000 K	50.000	MLL24NMD		
3.000 lm	29 W	+40°	LA	широкий луч wiązka szeroka	3.000 K	50.000	**MLL29WLA**	— CAE эл. блок питания electronic	01 белый *biały* 02 черный *czarny* 05 серый szary
					4.000 K	50.000	**MLL29NLA**		
			MD	средний луч wiązką średnią	3.000 K	50.000	**MLL29WMD**		
					4.000 K	50.000	**MLL29NMD**		
3.500 lm	34 W	+40°	LA	широкий луч wiązka szeroka	3.000 K	40.000	**MLL34WLA**		
					4.000 K	40.000	**MLL34NLA**		
			MD	средний луч wiązką średnią	3.000 K	40.000	**MLL34WMD**		
					4.000 K	40.000	**MLL34NMD**		

IP 20 | 220-240 V | 50-60 Hz | 01 bianco white RAL9016 | 02 nero black RAL9005 | 05 grigio silver RAL9006 | RG0 | CRI>80

Дополнительные приспособления akcesoriów	**код** kod
Цоколь. Tabliczka zaciskowa.	BST-PR
Фильтр для мяса. Filtr do lady z mięsem.	MLL-FNT
Фильтр для рыбы. Filtr do lady rybnej.	MLL-FFH
Фильтр для хлеба. Filtr do lady z pieczywem.	MLL-FBR
Фильтр для овощей. Filtr do lady warzywnej.	MLL-FVE
Стекло. Szkło.	MLL-VP
Микропризматический диск. Mikro-pryzmatowy dysk.	MLL-MP
На заказ Na życzenie CRI>90	

* Номинальный световой поток при макс. 25° (при макс. 65° -10%). Суммарный световой поток светильника см. в его характеристиках. *Lumeny nominalne max 25° (lumeny max 65° -10%). Całkowity przepływ urządzenia - odnieść się do wydajności oprawy oświetleniowej.*
** Суммарная потребляемая мощность. *Całkowita pochłonięta moc Wat.*
*** Та минимальная и максимальная температура эксплуатации. *Minimalna i maksymalna temperatura działania.*

Ewolucja źródeł światła LED prowadzi do ciągłych i pozytywnych zmian w stosunku Lumenów / Wat. Aby uzyskać więcej informacji, należy skontaktować się z działem technicznym IDEALLUX.
Ideallux s.r.l. zastrzega sobie prawo do wprowadzania zmian ulepszających produktów w dowolnej chwili.

TEBE

TEBE

Светодиодный прожектор с ориентируемой направляющей
Wielokierunkowy szynowy odbłyśnik LED

Корпус из экструдата алюминия, окрашенного эпоксидной порошковой краской с фосфатированием.
Алюминиевый рассеиватель.
Встроенный электронный блок питания.
Оптика из анодированного алюминия. Луч: LA широкий, MD средний.
Светодиодный источник света. Прямое излучение света.
Система крепления на направляющей (переходник входит в комплект).
Цоколь.
На заказ
- Цветовая температура светодиода K, отличная от указанной.
- CRI > 90.

Obudowa z ekstrudowanego aluminium giętego prasą, malowanego farbą epoksydową po uprzednim fosforanowaniu.
Aluminiowy dyfuzor.
Zasilanie z wbudowaną elektroniką.
Układ optyczny z anodowanego aluminium.
Wiązka: LA szeroka, MD średnia.
Źródło światła LED.
Bezpośrednia emisja.
System mocowania szynowego (łącznik w wyposażeniu).
Na życzenie
- Temperatura barwowa LED K inna niż określono.
- CRI > 90.

Прогресс светодиодных источников обеспечивает постоянное повышение светоотдачи. Более подробную информацию можно получить в техбюро Ideallux..
Ideallux s.r.l. оставляет за собой право вносить усовершенствования в изделия в любой момент.

TEBE

IEE = A+

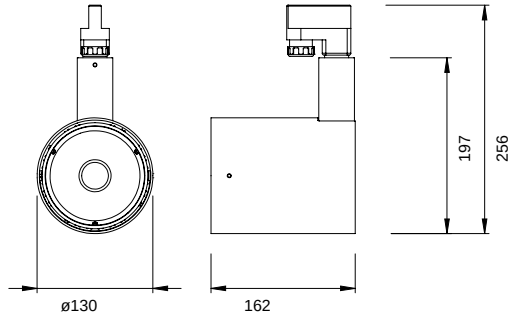

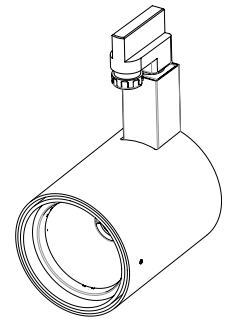

Светильник может быть наклонён вниз на угол до 75°.
Kąt nachylenia w czasie pracy.

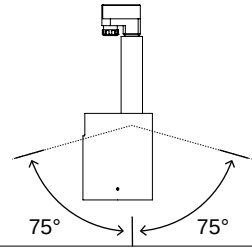

рабочие характеристики *wydajność*
луч wiązka LA 85%

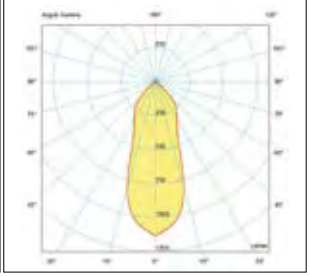

рабочие характеристики *wydajność*
луч wiązka MD 85%

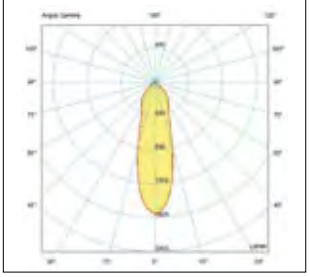

Lumen*	Watt**	Ta***	луч wiązka	K Kelvin	срок службы в ч ilość godzin pracy	**код** kod	питание zasilanie	цветов kolorów
2.500 lm	24 W	+40°	LA широкий луч wiązka szeroka	3.000 K	50.000	TBL24WLA	— CAE эл. блок питания electronic	01 белый *biały* 02 черный *czarny* 05 серый *szary*
				4.000 K	50.000	TBL24NLA		
			MD средний луч wiązką średnią	3.000 K	50.000	TBL24WMD		
				4.000 K	50.000	TBL24NMD		
3.000 lm	29 W	+40°	LA широкий луч wiązka szeroka	3.000 K	50.000	**TBL29WLA**		
				4.000 K	50.000	**TBL29NLA**		
			MD средний луч wiązką średnią	3.000 K	50.000	**TBL29WMD**		
				4.000 K	50.000	**TBL29NMD**		
3.500 lm	34 W	+40°	LA широкий луч wiązka szeroka	3.000 K	40.000	**TBL34WLA**		
				4.000 K	40.000	**TBL34NLA**		
			MD средний луч wiązką średnią	3.000 K	40.000	**TBL34WMD**		
				4.000 K	40.000	**TBL34NMD**		

IP 20 | 220-240 V | 50-60 Hz | 01 bianco white RAL9016 | 02 nero black RAL9005 | 05 grigio silver RAL9006 | RG0 | CRI>80

Дополнительные приспособления akcesoriów	**код** kod
Цоколь. Tabliczka zaciskowa.	BST-PR
Фильтр для мяса. Filtr do lady z mięsem.	TBL-FNT
Фильтр для рыбы. Filtr do lady rybnej.	TBL-FFH
Фильтр для хлеба. Filtr do lady z pieczywem.	TBL-FBR
Фильтр для овощей. Filtr do lady warzywnej.	TBL-FVE
Стекло. Szkło.	TBL-VP
Микропризматический диск. Mikro-pryzmatowy dysk.	TBL-MP
На заказ Na życzenie CRI>90	

* Номинальный световой поток при макс. 25° (при макс. 65° -10%). Суммарный световой поток светильника см. в его характеристиках. *Lumeny nominalne max 25° (lumeny max 65° -10%). Całkowity przepływ urządzenia - odnieść się do wydajności oprawy oświetleniowej.*
** Суммарная потребляемая мощность. *Całkowita pochłonięta moc Wat.*
*** Та минимальная и максимальная температура эксплуатации. *Minimalna i maksymalna temperatura działania.*

Ewolucja źródeł światła LED prowadzi do ciągłych i pozytywnych zmian w stosunku Lumenów / Wat. Aby uzyskać więcej informacji, należy skontaktować się z działem technicznym IDEALLUX.
Ideallux s.r.l. zastrzega sobie prawo do wprowadzania zmian ulepszających produktów w dowolnej chwili.

GULI

Светодиодный прожектор с ориентируемой направляющей
Wielokierunkowy szynowy odbłyśnik LED

Корпус из экструдата алюминия, окрашенного эпоксидной порошковой краской с фосфатированием.
Алюминиевый рассеиватель.
Встроенный электронный блок питания.
Оптика из анодированного алюминия. Луч: LA широкий, MD средний.
Светодиодный источник света. Прямое излучение света.
Система крепления на направляющей (переходник входит в комплект).
Цоколь.
На заказ
- Цветовая температура светодиода K, отличная от указанной.
- CRI > 90.

Obudowa z ekstrudowanego aluminium giętego prasą, malowanego farbą epoksydową po uprzednim fosforanowaniu.
Aluminiowy dyfuzor.
Zasilanie z wbudowaną elektroniką.
Układ optyczny z anodowanego aluminium.
Wiązka: LA szeroka, MD średnia.
Źródło światła LED.
Bezpośrednia emisja.
System mocowania szynowego (łącznik w wyposażeniu).
Na życzenie
- Temperatura barwowa LED K inna niż określono.
- CRI > 90.

Прогресс светодиодных источников обеспечивает постоянное повышение светоотдачи. Более подробную информацию можно получить в техбюро Ideallux..
Ideallux s.r.l. оставляет за собой право вносить усовершенствования в изделия в любой момент.

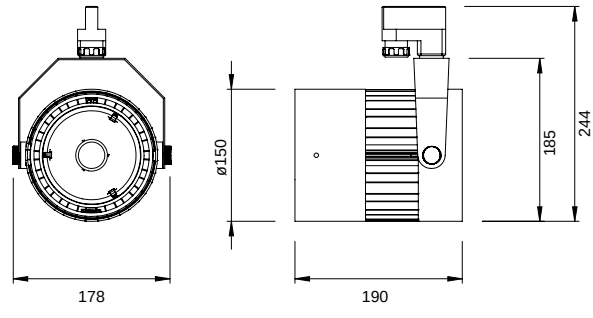

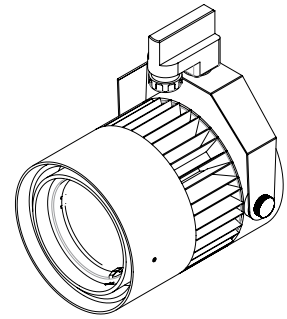

Светильник может быть наклонён вниз на угол до 75°.
Kąt nachylenia w czasie pracy.

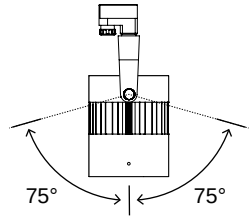

рабочие характеристики *wydajność*
луч wiązka LA 85%

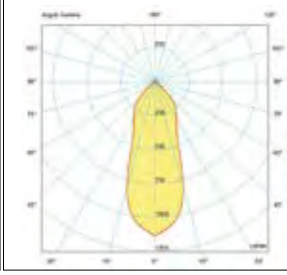

рабочие характеристики *wydajność*
луч wiązka MD 85%

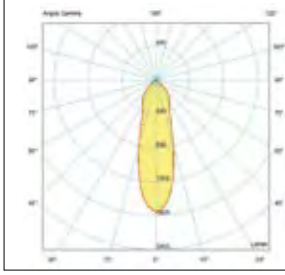

Lumen*	Watt**	Ta***	луч wiązka		K Kelvin	срок службы в ч ilość godzin pracy	код kod	питание zasilanie	цветов kolorów
3.500 lm	34 W	+40°	LA	широкий луч wiązka szeroka	3.000 K	50.000	**GLL34WLA**	— CAE эл. блок питания electronic	01 белый *biały* 02 черный *czarny* 05 серый *szary*
					4.000 K	50.000	**GLL34NLA**		
			MD	средний луч wiązką średnią	3.000 K	50.000	**GLL34WMD**		
					4.000 K	50.000	**GLL34NMD**		
5.000 lm	53 W	+40°	LA	широкий луч wiązka szeroka	3.000 K	40.000	**GLL53WLA**		
					4.000 K	40.000	**GLL53NLA**		
			MD	средний луч wiązką średnią	3.000 K	40.000	**GLL53WMD**		
					4.000 K	40.000	**GLL53NMD**		

IP 20 | 220-240 V | 50-60 Hz | 01 bianco white RAL9016 | 02 nero black RAL9005 | 05 grigio silver RAL9006 | RG0 | CRI>80

Дополнительные приспособления akcesoriów	**код** kod
Цоколь. Tabliczka zaciskowa.	BST-PR
Sospensione verticale Vertical suspension	KT10100
Фильтр для мяса. Filtr do lady z mięsem.	GLL-FNT
Фильтр для рыбы. Filtr do lady rybnej.	GLL-FFH
Фильтр для хлеба. Filtr do lady z pieczywem.	GLL-FBR
Фильтр для овощей. Filtr do lady warzywnej.	GLL-FVE
Стекло. Szkło.	GLL-VP
Микропризматический диск. Mikro-pryzmatowy dysk.	GLL-MP

Дополнительные приспособления akcesoriów	**код** kod
Dissipatore Champagne. Champagne color heatsink.	DIS150-CH
Dissipatore Argento. Silver color heatsink.	DIS150-AR
Dissipatore Grigio. Grey color heatsink.	DIS150-GR
Dissipatore Rosso. Red color heatsink.	DIS150-RO
Dissipatore Blu. Blue color heatsink.	DIS150-BL
На заказ Na życzenie CRI>90	

* Номинальный световой поток при макс. 25° (при макс. 65° -10%). Суммарный световой поток светильника см. в его характеристиках. *Lumeny nominalne max 25° (lumeny max 65° -10%). Całkowity przepływ urządzenia - odnieść się do wydajności oprawy oświetleniowej.*
** Суммарная потребляемая мощность. *Całkowita pochłonięta moc Wat.*
*** Та минимальная и максимальная температура эксплуатации. *Minimalna i maksymalna temperatura działania.*

Ewolucja źródeł światła LED prowadzi do ciągłych i pozytywnych zmian w stosunku Lumenów / Wat. Aby uzyskać więcej informacji, należy skontaktować się z działem technicznym IDEALLUX.
Ideallux s.r.l. zastrzega sobie prawo do wprowadzania zmian ulepszających produktów w dowolnej chwili.

GIO

GIO

Светодиодный прожектор с ориентируемой направляющей
Wielokierunkowy szynowy odbłyśnik LED

Корпус из экструдата алюминия, окрашенного эпоксидной порошковой краской с фосфатированием.
Алюминиевый рассеиватель.
Встроенный электронный блок питания.
Оптика из анодированного алюминия. Луч: LA широкий, MD средний.
Светодиодный источник света. Прямое излучение света.
Система крепления на направляющей (переходник входит в комплект).
Цоколь.
На заказ
- Цветовая температура светодиода K, отличная от указанной.
- CRI > 90.

Obudowa z ekstrudowanego aluminium giętego prasą, malowanego farbą epoksydową po uprzednim fosforanowaniu.
Aluminiowy dyfuzor.
Zasilanie z wbudowaną elektroniką.
Układ optyczny z anodowanego aluminium.
Wiązka: LA szeroka, MD średnia.
Źródło światła LED.
Bezpośrednia emisja.
System mocowania szynowego (łącznik w wyposażeniu).
Na życzenie
- Temperatura barwowa LED K inna niż określono.
- CRI > 90.

Прогресс светодиодных источников обеспечивает постоянное повышение светоотдачи. Более подробную информацию можно получить в техбюро Ideallux..
Ideallux s.r.l. оставляет за собой право вносить усовершенствования в изделия в любой момент.

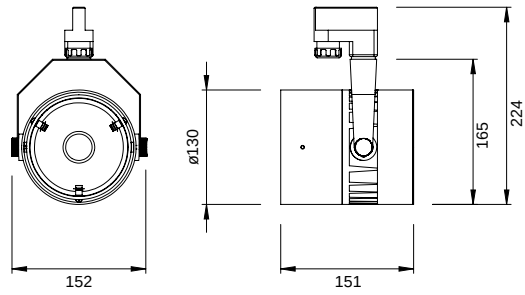

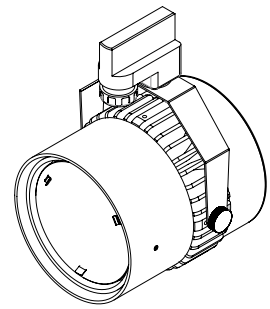

Светильник может быть наклонён вниз на угол до 75°.
Kąt nachylenia w czasie pracy.

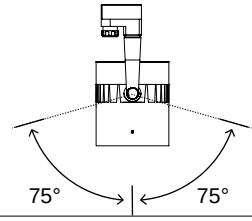

рабочие характеристики *wydajność* 85%
луч wiązka LA

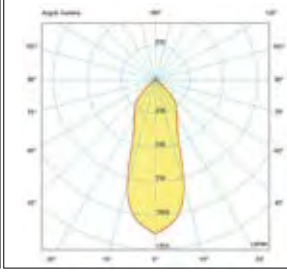

рабочие характеристики *wydajność* 85%
луч wiązka MD

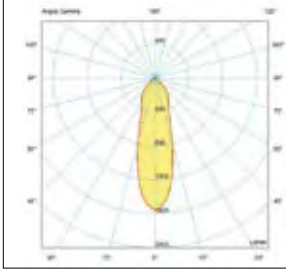

Lumen*	Watt**	Ta***	луч wiązka	K Kelvin	срок службы в ч ilość godzin pracy	**код** kod	питание zasilanie	цветов kolorów
2.500 lm	24 W	+40°	LA широкий луч wiązka szeroka	3.000 K	50.000	GIL24WLA	— CAE эл. блок питания electronic	01 белый *biały* 02 черный *czarny* 05 серый *szary*
				4.000 K	50.000	GIL24NLA		
			MD средний луч wiązką średnią	3.000 K	50.000	GIL24WMD		
				4.000 K	50.000	GIL24NMD		
3.000 lm	29 W	+40°	LA широкий луч wiązka szeroka	3.000 K	50.000	**GIL29WLA**		
				4.000 K	50.000	**GIL29NLA**		
			MD средний луч wiązką średnią	3.000 K	50.000	**GIL29WMD**		
				4.000 K	50.000	**GIL29NMD**		
3.500 lm	34 W	+40°	LA широкий луч wiązka szeroka	3.000 K	40.000	**GIL34WLA**		
				4.000 K	40.000	**GIL34NLA**		
			MD средний луч wiązką średnią	3.000 K	40.000	**GIL34WMD**		
				4.000 K	40.000	**GIL34NMD**		

IP 20 | 220-240 V | 50-60 Hz | 01 bianco white RAL9016 | 02 nero black RAL9005 | 05 grigio silver RAL9006 | RG0 | CRI>80

Дополнительные приспособления akcesoriów	**код** kod
Цоколь. Tabliczka zaciskowa.	BST-PR
Sospensione verticale Vertical suspension	KT10100
Фильтр для мяса. Filtr do lady z mięsem.	GIL-FNT
Фильтр для рыбы. Filtr do lady rybnej.	GIL-FFH
Фильтр для хлеба. Filtr do lady z pieczywem.	GIL-FBR
Фильтр для овощей. Filtr do lady warzywnej.	GIL-FVE
Стекло. Szkło.	GIL-VP
Микропризматический диск. Mikro-pryzmatowy dysk.	GIL-MP

Дополнительные приспособления akcesoriów	**код** kod
Dissipatore Champagne. Champagne color heatsink.	**DIS130-CH**
Dissipatore Argento. Silver color heatsink.	**DIS130-AR**
Dissipatore Grigio. Grey color heatsink.	**DIS130-GR**
Dissipatore Rosso. Red color heatsink.	**DIS130-RO**
Dissipatore Blu. Blue color heatsink.	**DIS130-BL**
На заказ Na życzenie CRI>90	

* Номинальный световой поток при макс. 25° (при макс. 65° -10%). Суммарный световой поток светильника см. в его характеристиках. *Lumeny nominalne max 25° (lumeny max 65° -10%). Całkowity przepływ urządzenia - odnieść się do wydajności oprawy oświetleniowej.*
** Суммарная потребляемая мощность. *Całkowita pochłonięta moc Wat.*
*** Та минимальная и максимальная температура эксплуатации. *Minimalna i maksymalna temperatura działania.*

Ewolucja źródeł światła LED prowadzi do ciągłych i pozytywnych zmian w stosunku Lumenów / Wat. Aby uzyskać więcej informacji, należy skontaktować się z działem technicznym IDEALLUX.
Ideallux s.r.l. zastrzega sobie prawo do wprowadzania zmian ulepszających produktów w dowolnej chwili.

NENE

NENE

Светодиодный прожектор с ориентируемой направляющей
Wielokierunkowy szynowy odbłyśnik LED

Корпус из экструдата алюминия, окрашенного эпоксидной порошковой краской с фосфатированием.
Алюминиевый рассеиватель.
Встроенный электронный блок питания.
Оптика из анодированного алюминия. Луч: LA широкий, MD средний.
Светодиодный источник света. Прямое излучение света.
Система крепления на направляющей (переходник входит в комплект).
Цоколь.
На заказ
- Цветовая температура светодиода K, отличная от указанной.
- CRI > 90.

Obudowa z ekstrudowanego aluminium giętego prasą, malowanego farbą epoksydową po uprzednim fosforanowaniu.
Aluminiowy dyfuzor.
Zasilanie z wbudowaną elektroniką.
Układ optyczny z anodowanego aluminium.
Wiązka: LA szeroka, MD średnia.
Źródło światła LED.
Bezpośrednia emisja.
System mocowania szynowego (łącznik w wyposażeniu).
Na życzenie
- Temperatura barwowa LED K inna niż określono.
- CRI > 90.

Прогресс светодиодных источников обеспечивает постоянное повышение светоотдачи. Более подробную информацию можно получить в техбюро Ideallux..
Ideallux s.r.l. оставляет за собой право вносить усовершенствования в изделия в любой момент.

NENE

IEE = A+

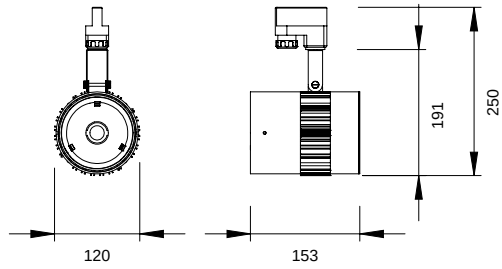

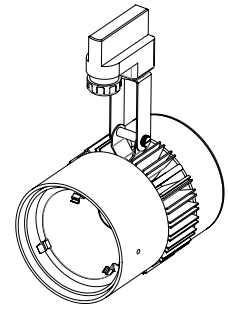

Светильник может быть наклонён вниз на угол до 75°.
Kąt nachylenia w czasie pracy.

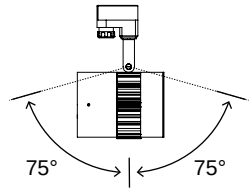

рабочие характеристики *wydajność*
луч wiązka LA 85%

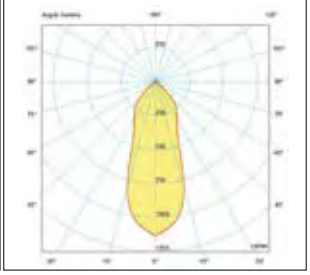

рабочие характеристики *wydajność*
луч wiązka MD 85%

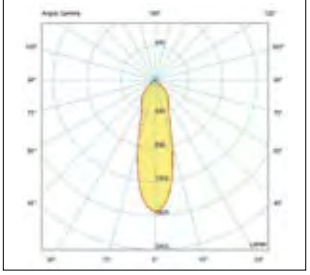

Lumen*	Watt**	Ta***	луч wiązka		K Kelvin	срок службы в ч ilość godzin pracy	**код** kod	питание zasilanie	цветов kolorów
2.000 lm	20 W	+40°	LA	широкий луч wiązka szeroka	3.000 K	50.000	NNL20WLA	— CAE эл. блок питания electronic	01 белый *biały* 02 черный *czarny* 05 серый szary
					4.000 K	50.000	NNL20NLA		
			MD	средний луч wiązką średnią	3.000 K	50.000	NNL20WMD		
					4.000 K	50.000	NNL20NMD		
2.500 lm	25 W	+40°	LA	широкий луч wiązka szeroka	3.000 K	40.000	NNL25WLA		
					4.000 K	40.000	NNL25NLA		
			MD	средний луч wiązką średnią	3.000 K	40.000	NNL25WMD		
					4.000 K	40.000	NNL25NMD		

IP 20 | 220-240 V | 50-60 Hz | 01 bianco white RAL9016 | 02 nero black RAL9005 | 05 grigio silver RAL9006 | RG0 | CRI>80

Дополнительные приспособления akcesoriów	**код** kod
Цоколь. Tabliczka zaciskowa.	BST-PR
Sospensione verticale Vertical suspension	KT10100
Фильтр для мяса. Filtr do lady z mięsem.	NNL-FNT
Фильтр для рыбы. Filtr do lady rybnej.	NNL-FFH
Фильтр для хлеба. Filtr do lady z pieczywem.	NNL-FBR
Фильтр для овощей. Filtr do lady warzywnej.	NNL-FVE
Стекло. Szkło.	NNL-VP
Микропризматический диск. Mikro-pryzmatowy dysk.	NNL-MP

Дополнительные приспособления akcesoriów	**код** kod
Dissipatore Champagne. Champagne color heatsink.	DIS120-CH
Dissipatore Argento. Silver color heatsink.	DIS120-AR
Dissipatore Grigio. Grey color heatsink.	DIS120-GR
Dissipatore Rosso. Red color heatsink.	DIS120-RO
Dissipatore Blu. Blue color heatsink.	DIS120-BL
На заказ Na życzenie CRI>90	

* Номинальный световой поток при макс. 25° (при макс. 65° -10%). Суммарный световой поток светильника см. в его характеристиках. *Lumeny nominalne max 25° (lumeny max 65° -10%). Całkowity przepływ urządzenia - odnieść się do wydajności oprawy oświetleniowej.*
** Суммарная потребляемая мощность. *Całkowita pochłonięta moc Wat.*
*** Та минимальная и максимальная температура эксплуатации. *Minimalna i maksymalna temperatura działania.*

Ewolucja źródeł światła LED prowadzi do ciągłych i pozytywnych zmian w stosunku Lumenów / Wat. Aby uzyskać więcej informacji, należy skontaktować się z działem technicznym IDEALLUX.
Ideallux s.r.l. zastrzega sobie prawo do wprowadzania zmian ulepszających produktów w dowolnej chwili.

Accessori: dissipatore colorati
Accessory: heatsink

Dissipatore colorato a richiesta su tutte le serie (Guli, Gio,Nene).
Specificare il colore in fase di ordine (colore standard nero).

cod.CH
Dissipatore Champagne Champagne color heatsink

cod.AR
Dissipatore Argento Silver color heatsink

cod.GR
Dissipatore Grigio Grey color heatsink

cod.BL
Dissipatore Blu Blue color heatsink

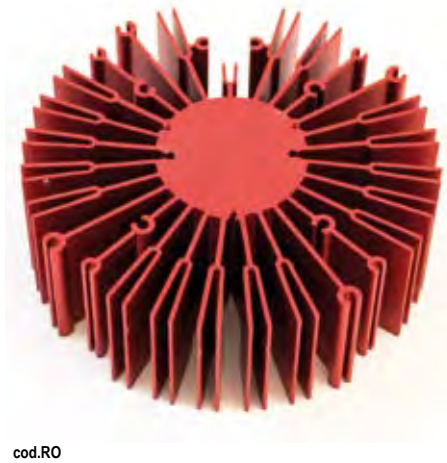

cod.RO
Dissipatore Rosso Red color heatsink

Прогресс светодиодных источников обеспечивает постоянное повышение светоотдачи. Более подробную информацию можно получить в техбюро Ideallux..
Ideallux s.r.l. оставляет за собой право вносить усовершенствования в изделия в любой момент.

LOTO

Светодиодный прожектор с ориентируемой направляющей
Wielokierunkowy szynowy odbłyśnik LED

Корпус из экструдата алюминия, окрашенного эпоксидной порошковой краской с фосфатированием.
Алюминиевый рассеиватель.
Встроенный электронный блок питания.
Оптика из анодированного алюминия. Луч: LA широкий, MD средний.
Светодиодный источник света. Прямое излучение света.
Система крепления на направляющей (переходник входит в комплект).
Цоколь.
На заказ
- Цветовая температура светодиода K, отличная от указанной.
- CRI > 90.

Obudowa z ekstrudowanego aluminium giętego prasą, malowanego farbą epoksydową po uprzednim fosforanowaniu.
Aluminiowy dyfuzor.
Zasilanie z wbudowaną elektroniką.
Układ optyczny z anodowanego aluminium.
Wiązka: LA szeroka, MD średnia.
Źródło światła LED.
Bezpośrednia emisja.
System mocowania szynowego (łącznik w wyposażeniu).
Na życzenie
- Temperatura barwowa LED K inna niż określono.
- CRI > 90.

Светильник может быть наклонён вниз на угол до 75°.
Kąt nachylenia w czasie pracy.

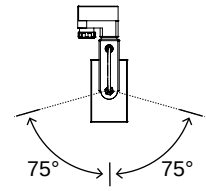

LOTO

IEE = A+

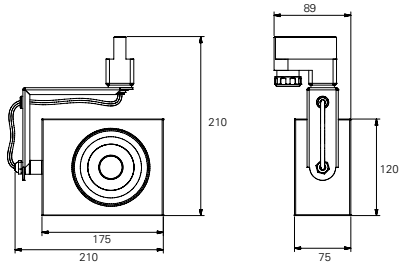

рабочие характеристики *wydajność*
луч wiązka MD 85%

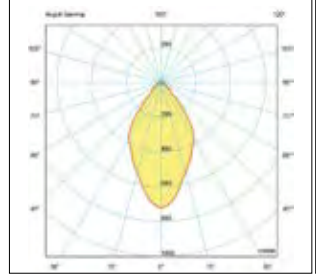

рабочие характеристики *wydajność*
луч wiązka ST 85%

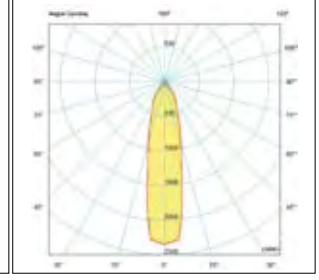

Lumen*	Watt**	Ta***	луч wiązka	K Kelvin	срок службы в ч ilość godzin pracy	код kod	питание zasilanie	цветов kolorów
2.500 lm	24 W	+40°	MD средний луч wiązką średnią	3.000 K	50.000	LT24WMD	— CAE эл. блок питания electronic	01 белый *biały* 05 серый *szary*
				4.000 K	50.000	LT24NMD		
			ST узкий луч wiązka wąska	3.000 K	50.000	LT24WST		
				4.000 K	50.000	LT24NST		
3.000 lm	29 W	+40°	MD средний луч wiązką średnią	3.000 K	50.000	**LT29WMD**		
				4.000 K	50.000	**LT29NMD**		
			ST узкий луч wiązka wąska	3.000 K	50.000	**LT29WST**		
				4.000 K	50.000	**LT29NST**		
3.500 lm	34 W	+40°	MD средний луч wiązką średnią	3.000 K	40.000	**LT34WMD**		
				4.000 K	40.000	**LT34NMD**		
			ST узкий луч wiązka wąska	3.000 K	40.000	**LT34WST**		
				4.000 K	40.000	**LT34NST**		

IP 40 | 220-240 V | 50-60 Hz | 01 bianco white RAL9016 | 05 grigio silver RAL9006 | RG0 | CRI>80

* Номинальный световой поток при макс. 25° (при макс. 65° -10%). Суммарный световой поток светильника см. в его характеристиках. *Lumeny nominalne max 25° (lumeny max 65° -10%). Całkowity przepływ urządzenia - odnieść się do wydajności oprawy oświetleniowej.*
** Суммарная потребляемая мощность. *Całkowita pochłonięta moc Wat.*
*** Та минимальная и максимальная температура эксплуатации. *Minimalna i maksymalna temperatura działania.*

Прогресс светодиодных источников обеспечивает постоянное повышение светоотдачи. Более подробную информацию можно получить в техбюро Ideallux..
Ideallux s.r.l. оставляет за собой право вносить усовершенствования в изделия в любой момент.

SPAZIO 1025

Светодиодный прожектор с ориентируемой направляющей
Wielokierunkowy szynowy odbłyśnik LED

Корпус из экструдата алюминия, окрашенного эпоксидной порошковой краской с фосфатированием.
Алюминиевый рассеиватель.
Встроенный электронный блок питания.
Оптика из анодированного алюминия. Луч: LA широкий, MD средний.
Светодиодный источник света. Прямое излучение света.
Система крепления на направляющей (переходник входит в комплект).
Цоколь.
На заказ
- Цветовая температура светодиода K, отличная от указанной.
- CRI > 90.

Obudowa z ekstrudowanego aluminium giętego prasą, malowanego farbą epoksydową po uprzednim fosforanowaniu.
Aluminiowy dyfuzor.
Zasilanie z wbudowaną elektroniką.
Układ optyczny z anodowanego aluminium.
Wiązka: LA szeroka, MD średnia.
Źródło światła LED.
Bezpośrednia emisja.
System mocowania szynowego (łącznik w wyposażeniu).
Na życzenie
- Temperatura barwowa LED K inna niż określono.
- CRI > 90.

Светильник может быть наклонён вниз на угол до 75°.
Kąt nachylenia w czasie pracy.

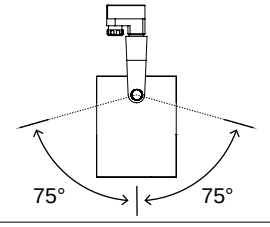

SPAZIO 1025

IEE = A+

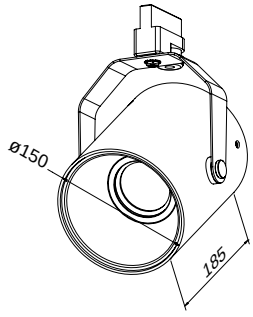

рабочие характеристики *wydajność*
луч wiązka LA 77%

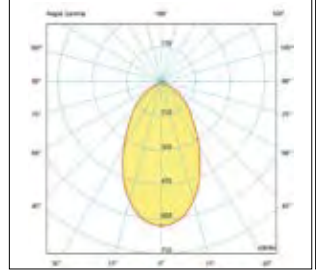

рабочие характеристики *wydajność*
луч wiązka MD 77%

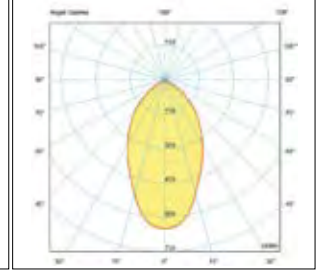

Lumen*	Watt**	Ta***	луч / wiązka	K / Kelvin	срок службы в ч / ilość godzin pracy	код / kod	питание / zasilanie	цветов / kolorów
2.000 lm	22 W	+40°	LA широкий луч / wiązka szeroka	3.000 K	50.000	SZ2000WLA	— CAE эл. блок питания electronic	01 белый *biały* 02 черный *czarny* 05 серый szary
				4.000 K	50.000	SZ2000NLA		
			MD средний луч / wiązką średnią	3.000 K	50.000	SZ2000WMD		
				4.000 K	50.000	SZ2000NMD		
3.000 lm	32 W	+40°	LA широкий луч / wiązka szeroka	3.000 K	40.000	**SZ3000WLA**		
				4.000 K	40.000	**SZ3000NLA**		
			MD средний луч / wiązką średnią	3.000 K	40.000	**SZ3000WMD**		
				4.000 K	40.000	**SZ3000NMD**		

IP 20 | 220-240 V | 50-60 Hz | 01 bianco white RAL9016 | 02 nero black RAL9005 | 05 grigio silver RAL9006 | RG0 | CRI>80

* Номинальный световой поток при макс. 25° (при макс. 65° -10%). Суммарный световой поток светильника см. в его характеристиках. *Lumeny nominalne max 25° (lumeny max 65° -10%). Całkowity przepływ urządzenia - odnieść się do wydajności oprawy oświetleniowej.*
** Суммарная потребляемая мощность. *Całkowita pochłonięta moc Wat.*
*** Та минимальная и максимальная температура эксплуатации. *Minimalna i maksymalna temperatura działania.*

Прогресс светодиодных источников обеспечивает постоянное повышение светоотдачи. Более подробную информацию можно получить в техбюро Ideallux..
Ideallux s.r.l. оставляет за собой право вносить усовершенствования в изделия в любой момент.

BINARIO

Направляющая с трехфазным электромонтажом из алюминиевого профиля квадратного сечения
Zelektryfikowane trójfazowe szyny wykonane z profilu aluminiowego o przekroju kwadratowym.

Предусматривается большой ассортимент комплектующих для обеспечения различных сочетаний и маршрутов. Дополнительные приспособления: только белый 01 и черный 02.
Posiadają one również szeroki wybór akcesoriów, które umożliwiają połączenia i różne ścieżki. Akcesoria: tylko białe 01 i czarne 02.

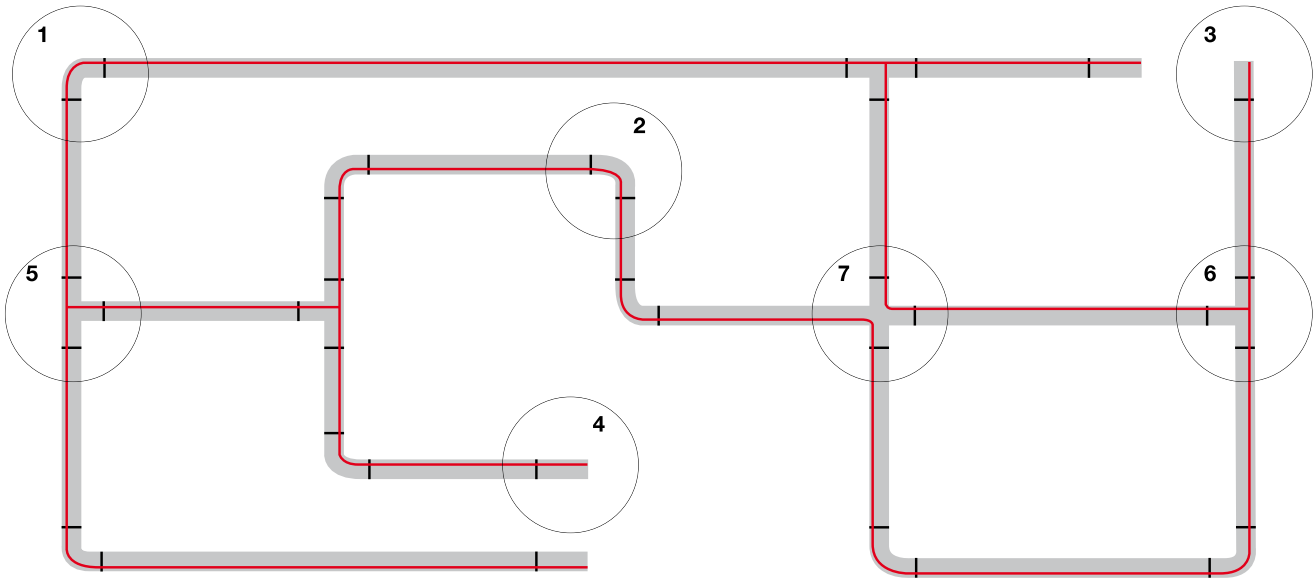

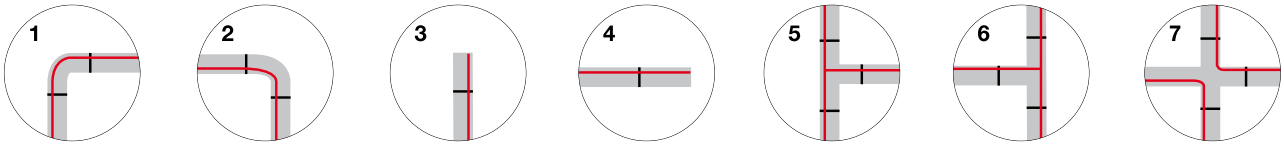

код **7655-11** Наружный L-образный соединитель

kod **7655-10**
Złącze L wewnętrzne

код **7655-10** Внутренний L-образный соединитель

kod **7655-10**
Złącze L wewnętrzne

код **7652-10** Питание справа

kod **7652-10**
Prawe zasilanie

код **7652-11** Питание слева

kod **7652-11**
Lewe zasilanie

код **7656-10** Правый Т-образный соединитель

kod **7656-10**
Złącze T prawe

код **7656-11** Левый Т-образный соединитель

kod **7656-11**
Złącze T lewe

код **7657-10** Соединитель X

kod **7657-10**
Złącze X

Расположение питания проводников заземления - *Pozycjonowanie zasilania przewodów uziemiających*

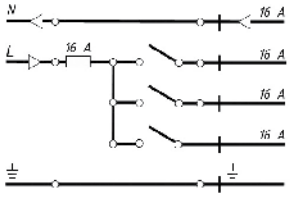

Электрическая схема однофазной системы с напряжением сети 230/250 В
Jednofazowy schemat elektryczny napięcia sieci 230/250V

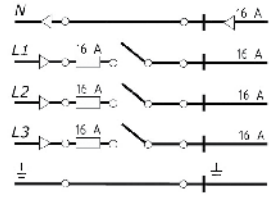

Электрическая схема трехфазной системы с напряжением сети 230/400 В
Trójfazowy schemat elektryczny napięcia sieci 230/400V

Опорная поверхность/масса - *Nośność/waga*

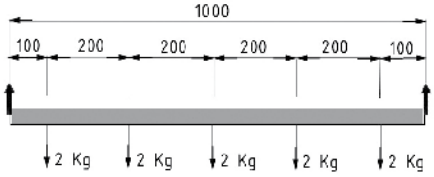

Прогресс светодиодных источников обеспечивает постоянное повышение светоотдачи. Более подробную информацию можно получить в техбюро Ideallux..
Ideallux s.r.l. оставляет за собой право вносить усовершенствования в изделия в любой момент.

F	g	cl I	50 Hz	230V

Направляющая BINARIO выполнена из алюминиевого профиля квадратного сечения и характеризуется простыми, но техническими линиями.

Предусматривается целый ассортимент комплектующих для обеспечения различных сочетаний и маршрутов.

Wykonana z profilu aluminiowego o przekroju kwadratowym, BINARIO prezentuje się jako prosta, lecz techniczna linia.

Posiada ona również szeroki wybór akcesoriów, które umożliwiają połączenia i różne ścieżki.

Выпускается следующих цветов:
Dostępne kolory szyn:

Выпускается следующих цветов:
- 31 белый RAL9016
- 30 черный RAL9005
- 42 anodized

Dostępne kolory szyn:
- 31 *biały RAL9016*
- 30 *czarny RAL9005*
- 42 *anodized*

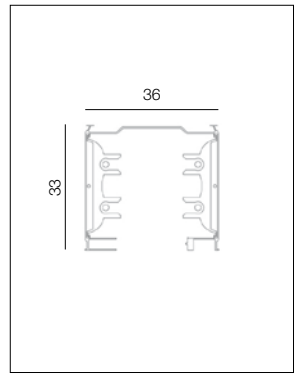

cod. **7511** Binario

код *Akcesoria:*	длина mm *długość mm*
7511/10	1000
7511/20	2000
7511/30	3000

Дополнительные приспособления:
Akcesoria:

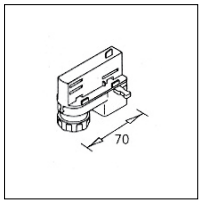

код 7601-00
Механический/электрический переходник 6А – механическая нагрузка 5 кг

kod 7601-00
Łącznik mechaniczny/ elektryczny 6A - obciążenie mechaniczne 5 Kg

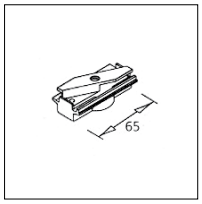

код 7625-00
Механический переходник

kod 7625-00
Łącznik mechaniczny

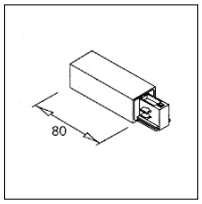

код 7652-10
Питание справа
код 7652-11
Питание слева

kod 7652-10
Prawe zasilanie
kod 7652-11
Lewe zasilanie

Дополнительные приспособления:
Akcesoria:

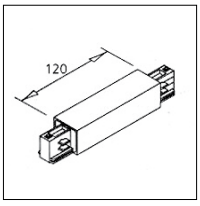

код 7653-10
Центральное питание и линейный соединитель

kod 7653-10
Centralne zasilanie i złącze liniowe

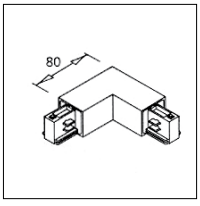

код 7655-10 Внутренний L-образный соединитель
код 7655-11 Наружный L-образный соединитель

kod 7655-10
Złącze L wewnętrzne
kod 7655-11
Złącze L zewnętrzne

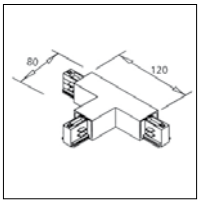

код 7656-10 Правый Т-образный соединитель
код 7656-11 Левый Т-образный соединитель

kod 7656-10
Złącze T prawe
kod 7656-11
Złącze T lewe

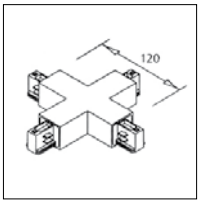

код 7657-10
Соединитель X

kod 7657-10
Złącze X

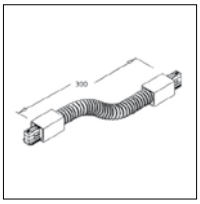

код 7658-10
Гибкий соединитель

kod 7658-10
Złącze giętkie

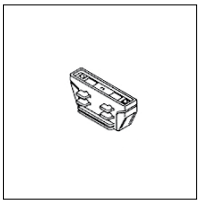

код 7604-10 линейный соединитель с контактами
код 7654-10 линейный соединитель без контактов

kod 7604-10
Złącze liniowe ze stykami
kod 7654-10
Złącze liniowe bez styków

Дополнительные приспособления:
Akcesoria:

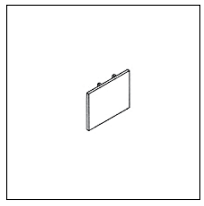

код 7659-00
Крышка

kod 7659-00
Zamknięcie

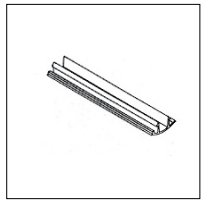

код 7624-00
Крышка направляющей 1000 мм

kod 7624-00
Pokrycie szyn mm 1000

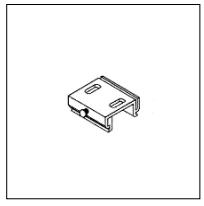

код 7607-00
Комплект для присоединения к потолку

kod 7607-00
Zestaw do mocowania sufitowego

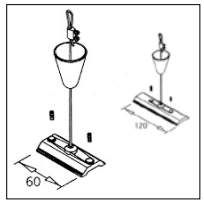

код 7606-00 Комплект для подвески стального троса 2000 мм - L 60 мм
код 7606-05 L 120 мм

kod 7606-00 *Zestaw do zawieszenia ze stalowym kablem mm 2000 - L. 60 mm*
kod 7606-05 *L. 120 mm*

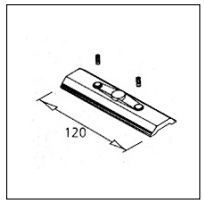

код 7606-04
Пластина L 120 мм

kod 7606-04
Przewód płaski L. 120 mm

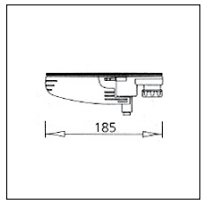

код 7601-11
Переходник с электрич. трансф. 50 Вт с гнездом-мама

kod 7601-11
Łącznik z przekładnikiem elektrycznym 50W z żeńskim gniazdem

Ewolucja źródeł światła LED prowadzi do ciągłych i pozytywnych zmian w stosunku Lumenów / Wat. Aby uzyskać więcej informacji, należy skontaktować się z działem technicznym IDEALLUX. Ideallux s.r.l. zastrzega sobie prawo do wprowadzania zmian ulepszających produktów w dowolnej chwili.

JERRIMO

JERRIMO

Светодиодный прожектор для потолочного монтажа и для подвески
Odbłyśnik LED do montowania w suficie i w zawieszeniu

Корпус из экструдата алюминия, окрашенного эпоксидной порошковой краской с фосфатированием.
Рассеиватель из алюминия, полученного литьем под давлением, с принудительной вентиляцией для варианта 3.000 лм.
Оптика из полированного анодированного алюминия MD средний луч - LA широкий луч.
Светодиодный источник света.
Прямое излучение света.
Установка в плафон и как подвеска
На заказ
- Цветовая температура светодиода K, отличная от указанной.
- CRI > 90.
- Комплект для подвески.

Obudowa z ekstrudowanego aluminium giętego prasą, malowanego farbą epoksydową po uprzednim fosforanowaniu.
Aluminiowy dyfuzor odlewany ciśnieniowo z wymuszoną wentylacją dla wersji 3,000 lm.
Układ optyczny z wybłyszczanego anodowanego aluminium MD wiązka średnia - LA wiązka szeroka.
Źródło światła LED.
Bezpośrednia emisja.
Instalacja w suficie albo w zawieszeniu.
Na życzenie
- Temperatura barwowa LED K inna niż określono.
- CRI > 90.
- Pendant mounting kit.

JERRIMO

IEE = A+

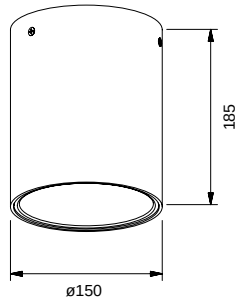

рабочие характеристики *wydajność*
луч wiązka LA 77%

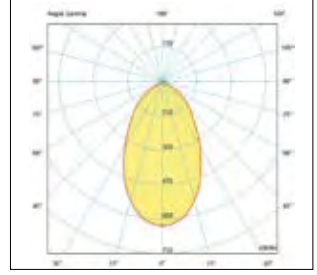

рабочие характеристики *wydajność*
луч wiązka MD 77%

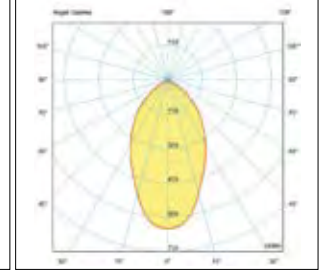

Lumen*	Watt**	Ta***	луч wiązka	K Kelvin	срок службы в ч ilość godzin pracy	**код** kod	питание zasilanie	цветов kolorów
2.000 lm	22 W	+5° +40°	LA широкий луч wiązka szeroka	3.000 K	50.000	JRM2000WLA	— CAE эл. блок питания electronic	01 белый *biały* 02 черный *czarny* 05 серый *szary*
				4.000 K	50.000	JRM2000NLA		
			MD средний луч wiązką średnią	3.000 K	50.000	JRM2000WMD		
				4.000 K	50.000	JRM2000NMD		
3.000 lm	32 W	+5° +40°	LA широкий луч wiązka szeroka	3.000 K	50.000	**JRM3000WLA**		
				4.000 K	50.000	**JRM3000NLA**		
			MD средний луч wiązką średnią	3.000 K	50.000	**JRM3000WMD**		
				4.000 K	50.000	**JRM3000NMD**		

IP 43 | 220-240 V | 50-60 Hz | 01 bianco white RAL9016 | 02 nero black RAL9005 | 05 grigio silver RAL9006 | RG0 | CRI>80

Дополнительные приспособления akcesoriów	**код** kod	цветов kolorów
Комплект для подвески. Zestaw do zawieszenia.	JRM-SOS	01, 02, 05

* Номинальный световой поток при макс. 25° (при макс. 65° -10%). Суммарный световой поток светильника см. в его характеристиках. *Lumeny nominalne max 25° (lumeny max 65° -10%). Całkowity przepływ urządzenia - odnieść się do wydajności oprawy oświetleniowej.*
** Суммарная потребляемая мощность. *Całkowita pochłonięta moc Wat.*
*** Та минимальная и максимальная температура эксплуатации. *Minimalna i maksymalna temperatura działania.*

Прогресс светодиодных источников обеспечивает постоянное повышение светоотдачи. Более подробную информацию можно получить в техбюро Ideallux..
Ideallux s.r.l. оставляет за собой право вносить усовершенствования в изделия в любой момент.

Ewolucja źródeł światła LED prowadzi do ciągłych i pozytywnych zmian w stosunku Lumenów / Wat. Aby uzyskać więcej informacji, należy skontaktować się z działem technicznym IDEALLUX. Ideallux s.r.l. zastrzega sobie prawo do wprowadzania zmian ulepszających produktów w dowolnej chwili.

LULY SHOP

Светодиодный светильник для местного освещения для торговых площадей IP65
Zawieszenie akcentu na LED do do oświetlania obszarów komercyjnych IP65

Точеный корпус из алюминиевого листа, окрашенного эпоксидной порошковой краской с высокой стойкостью к коррозии, с предварительным фосфохромированием. Закаленное пескоструйное стекло. Прокладка из силикона. Рассеиватель: анодированный алюминий. Нейлоновая кабельная муфта PG11 для трехжильного кабеля. Встроенный блок питания: электронный CAE, DIM регулируемый 1-10V или DALI. Отражатель из точеного алюминия 99,85%, прошедшего окисление и анодное полирование для повышения светового кпд. Светодиодный источник света. Прямое излучение света. Подвесная система крепления с крюком из оцинкованной стали.
На заказ
- Блок аварийного питания на 1 ч, где это позволяют размеры.
- Цветовая температура светодиода K, отличная от указанной.
- CRI > 90
- Цветов personalizzato.

Obudowa z aluminiowej blachy obtoczona płytą, malowanej farbą epoksydową o wysokiej odporności na korozję ze wstępną obróbką chromowo-fosforanową. Hartowane szkło piaskowane. Silikonowa uszczelka. Dyfuzor: anodowane aluminium. Dławik kablowy PG11 nylonowy do trójbiegunowego kabla. Wbudowane zasilanie: CAE z wbudowaną elektroniką, DIM z funkcją ściemniania 1-10V i DALI.
Aluminiowy odbłyśnik obtoczony 99,85%, anodowany, oksydowany i polerowany, do wysokiej wydajności świetlnej.
Źródło światła LED.
Bezpośrednia emisja. System mocowania w zawieszeniu z hakiem ze stali ocynkowanej.
Zestaw do zawieszenia w wyposażeniu.
Na życzenie
- Zespół samozasilania awaryjnego 1h, kiedy rozmiary na to pozwalają.
- Temperatura barwowa LED K inna niż określono.
- CRI > 90
- Custom kolorów.

LULY SHOP

IEE = A+

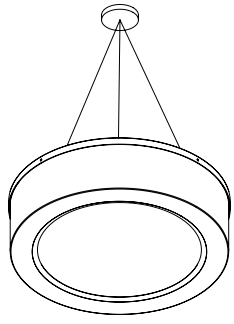

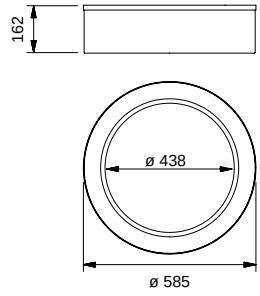

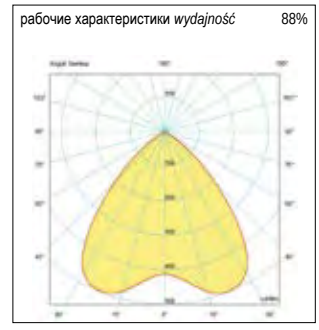

Lumen*	Watt**	Ta***	K Kelvin	срок службы в ч ilość godzin pracy	**код** kod	питание zasilanie	цветов kolorów
9.500 lm	64 W	-20° +40°	3.000 K	50.000	LUSH65W	— CAE эл. блок питания zasilanie *elektroniczne* DM рег. блок питания *z funkcją ściemniania* DL DALI блок питания *DALI*	01 белый *biały*
			4.000 K	50.000	LUSH65N		
13.800 lm	85 W	-20° +40°	3.000 K	50.000	LUSH85W		
			4.000 K	50.000	LUSH85N		

IK 02 | IP 65 | 220-240 V | 50-60 Hz | 01 bianco white RAL9016 | RG0 | CRI>80

Дополнительные приспособления akcesoriów

Комплект для подвески включен в поставку. Zestaw do zawieszenia w wyposażeniu.

* Номинальный световой поток при макс. 25° (при макс. 65° -10%). Суммарный световой поток светильника см. в его характеристиках. *Lumeny nominalne max 25° (lumeny max 65° -10%). Całkowity przepływ urządzenia - odnieść się do wydajności oprawy oświetleniowej.*
** Суммарная потребляемая мощность. *Całkowita pochłonięta moc Wat.*
*** Та минимальная и максимальная температура эксплуатации. *Minimalna i maksymalna temperatura działania.*

Прогресс светодиодных источников обеспечивает постоянное повышение светоотдачи. Более подробную информацию можно получить в техбюро Ideallux..
Ideallux s.r.l. оставляет за собой право вносить усовершенствования в изделия в любой момент.

Ewolucja źródeł światła LED prowadzi do ciągłych i pozytywnych zmian w stosunku Lumenów / Wat. Aby uzyskać więcej informacji, należy skontaktować się z działem technicznym IDEALLUX. Ideallux s.r.l. zastrzega sobie prawo do wprowadzania zmian ulepszających produktów w dowolnej chwili.

COCO LED

COCO LED

Промышленный светодиодный светильник для освещения корпусов и торговых площадей IP65
IP65 Przemysłowe oprawy oświetleniowe LED do oświetlania magazynów i obszarów komercyjnych

Точеный корпус из алюминиевого листа, окрашенного эпоксидной порошковой краской с высокой стойкостью к коррозии, с предварительным фосфохромированием.
Прозрачное закаленное стекло, стойкое к тепловым ударам, крепежное кольцо из оцинкованного листа с ручкой для открытия и предохранительной блокировкой.
Прокладка из силикона.
Рассеиватель: анодированный алюминий.
Нейлоновая кабельная муфта PG11 для трехжильного кабеля.
Встроенный электронный блок питания CAE, DIM 1-10V и DALI.
Отражатель из точеного алюминия 99,85%, прошедшего окисление и анодное полирование для повышения светового кпд.
Светодиодный источник света.
Прямое излучение света.
Подвесная система крепления с крюком из оцинкованной стали.
На заказ
- Блок аварийного питания на 1 ч, где это позволяют размеры.
- Цветовая температура светодиода K, отличная от указанной.
- CRI > 90.

Obudowa z aluminiowej blachy obtoczona płytą, malowanej farbą epoksydową o wysokiej odporności na korozję ze wstępną obróbką chromowo-fosforanową.
Przezroczyste szkło hartowane odporne na szok termiczny z pierścieniem mocującym z blachy ocynkowanej i z uchwytem otwierającym i blokadą bezpieczeństwa.
Silikonowa uszczelka.
Dyfuzor: anodowane aluminium.
Dławik kablowy PG11 nylonowy do trójbiegunowego kabla.
Wbudowane zasilanie: CAE z wbudowaną elektroniką, DIM z funkcją ściemniania 1-10V i DALI.
Aluminiowy odbłyśnik obtoczony 99,85%, anodowany, oksydowany i polerowany, do wysokiej wydajności świetlnej.
Źródło światła LED.
Bezpośrednia emisja.
System mocowania w zawieszeniu z hakiem ze stali ocynkowanej.
Na życzenie
- Zespół samozasilania awaryjnego 1h, kiedy rozmiary na to pozwalają.
- Temperatura barwowa LED K inna niż określono.
- CRI > 90.

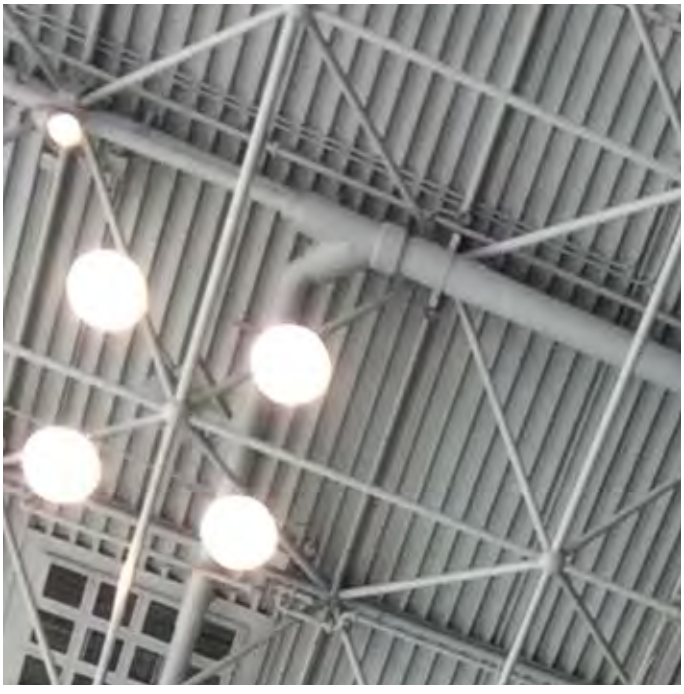

Прогресс светодиодных источников обеспечивает постоянное повышение светоотдачи. Более подробную информацию можно получить в техбюро Ideallux..
Ideallux s.r.l. оставляет за собой право вносить усовершенствования в изделия в любой момент.

COCO LED

IEE = A+

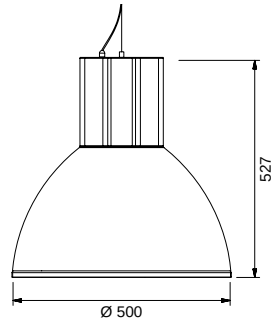

рабочие характеристики *wydajność* 88%

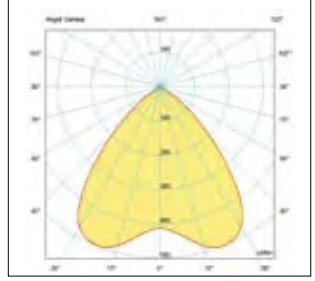

Lumen*	Watt**	Ta***	K Kelvin	срок службы в ч ilość godzin pracy	**код** kod	питание zasilanie	цветов kolorów
3.500 lm	34 W	-20° +40°	3.000 K	50.000	**CCL34W**		
			4.000 K	50.000	**CCL34N**		
5.000 lm	53 W	-20° +40°	3.000 K	50.000	**CCL53W**		
			4.000 K	50.000	**CCL53N**	— CAE эл. блок питания zasilanie *elektroniczne*	
9.500 lm	65 W	-20° +40°	3.000 K	50.000	CCL65W	DM рег. блок питания z *funkcją ściemniania*	02 черный *czarny*
			4.000 K	50.000	CCL65N	DL DALI блок питания *DALI*	
13.500 lm	85 W	-20° +40°	3.000 K	50.000	CCL85W		
			4.000 K	50.000	CCL85N		

IK 02 | IP 65 | 220-240 V | 50-60 Hz | 02 nero black RAL9005 | RG0 | CRI>80

Дополнительные приспособления akcesoriów	**код** kod
Защитная решетка. Siatka ochronna.	GDP
Пескоструйное стекло. Szkło piaskowane.	VSDP

A richiesta: monocolore esterno parabola e corpo.
On request: external monochrome on reflector and body.

* Номинальный световой поток при макс. 25° (при макс. 65° -10%). Суммарный световой поток светильника см. в его характеристиках. *Lumeny nominalne max 25° (lumeny max 65° -10%). Całkowity przepływ urządzenia - odnieść się do wydajności oprawy oświetleniowej.*
** Суммарная потребляемая мощность. *Całkowita pochłonięta moc Wat.*
*** Та минимальная и максимальная температура эксплуатации. *Minimalna i maksymalna temperatura działania.*

Ewolucja źródeł światła LED prowadzi do ciągłych i pozytywnych zmian w stosunku Lumenów / Wat. Aby uzyskać więcej informacji, należy skontaktować się z działem technicznym IDEALLUX.
Ideallux s.r.l. zastrzega sobie prawo do wprowadzania zmian ulepszających produktów w dowolnej chwili.

LOFT LED

LOFT LED

Подвесной декоративный светодиодный светильник
Dekoracyjne zawieszenie LED

Корпус из алюминиевого листа, окрашенного эпоксидной порошковой краской с фосфатированием.
Рассеиватель из алюминия, полученного литьем под давлением.
Встроенный электронный блок питания CAE вариант TDLM.
Рассеивающая оптика из полированного анодированного алюминия. Подвесной монтаж.
Светодиодный источник света. Прямое излучение света.
На заказ
- Цветовая температура светодиода K, отличная от указанной.
- CRI > 90.

Obudowa z blachy stalowej giętej prasą, malowanej farbą epoksydową po uprzednim fosforanowaniu. Aluminiowy dyfuzor odlewany ciśnieniowo.
Zasilanie CAE z wbudowaną elektroniką wersja TDLM.
Układ optyczny rozpraszający z wybłyszczanego anodowanego aluminium .
Instalacja w zawieszeniu Źródło Światła LED.
Bezpośrednia emisja.
Na życzenie
- Temperatura barwowa LED K inna niż określono.
- CRI > 90.

LOFT LED

IEE = A+

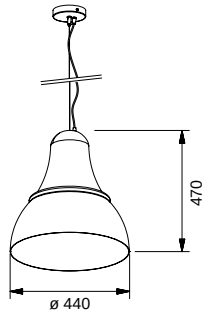

рабочие характеристики *wydajność* 77%

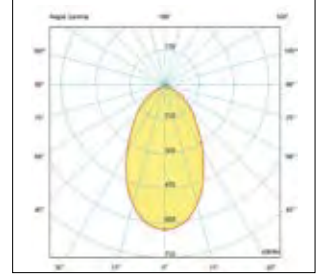

Lumen*	Watt**	Ta***	K Kelvin	срок службы в ч ilość godzin pracy	**код** kod	питание zasilanie	цветов kolorów
1.000 lm	16 W	+5° +40°	3.000 K	50.000	LFT16W	— CAE эл. блок питания zasilanie *elektroniczne*	01 белый *biały* 05 серый *szary*
			4.000 K	50.000	LFT16N		
2.000 lm	26 W	+5° +40°	3.000 K	50.000	LFT26W		
			4.000 K	50.000	LFT26N		
3.000 lm	32 W	+5° +40°	3.000 K	50.000	**LFT32W**		
			4.000 K	50.000	**LFT32N**		

IP 20 | 220-240 V | 50-60 Hz | 01 bianco white RAL9016 | 05 grigio silver RAL9006 | RG0 | CRI>80

Дополнительные приспособления akcesoriów

Комплект для подвески включен в поставку. Zestaw do zawieszenia w wyposażeniu.

* Номинальный световой поток при макс. 25° (при макс. 65° -10%). Суммарный световой поток светильника см. в его характеристиках. *Lumeny nominalne max 25° (lumeny max 65° -10%). Całkowity przepływ urządzenia - odnieść się do wydajności oprawy oświetleniowej.*
** Суммарная потребляемая мощность. *Całkowita pochłonięta moc Wat.*
*** Та минимальная и максимальная температура эксплуатации. *Minimalna i maksymalna temperatura działania.*

Прогресс светодиодных источников обеспечивает постоянное повышение светоотдачи. Более подробную информацию можно получить в техбюро Ideallux..
Ideallux s.r.l. оставляет за собой право вносить усовершенствования в изделия в любой момент.

Ewolucja źródeł światła LED prowadzi do ciągłych i pozytywnych zmian w stosunku Lumenów / Wat. Aby uzyskać więcej informacji, należy skontaktować się z działem technicznym IDEALLUX. Idealux s.r.l. zastrzega sobie prawo do wprowadzania zmian ulepszających produktów w dowolnej chwili.

SWING

SWING

Подвесной декоративный светодиодный светильник
Dekoracyjne zawieszenie LED

Корпус из экструдата прозрачного поликарбоната
Торцевые крышки из точеного алюминия.
Экран из прозрачного поликарбоната в полоску.
Встроенный электронный блок питания CAE.
Подвесная система крепления.
Светодиодный источник света.
Прямое излучение света.
На заказ
- Цветовая температура светодиода K, отличная от указанной.
- CRI > 90.

Obudowa z przezroczystego poliwęglanu ekstrudowanego Aluminiowe obtoczone głowice.
Ekran z przezroczystego pasiastego poliwęglanu.
Zasilanie CAE z wbudowaną elektroniką.
System mocowania w zawieszeniu.
Źródło Światła LED.
Bezpośrednia emisja.
Na życzenie
- Temperatura barwowa LED K inna niż określono.
- CRI > 90.

SWING

IEE = A+

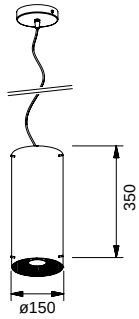

рабочие характеристики *wydajność* 74%

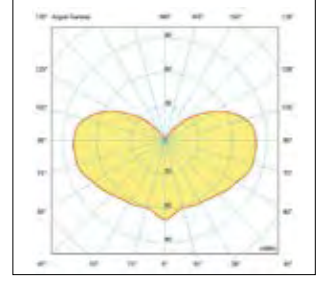

Lumen*	Watt**	Ta***	K Kelvin	срок службы в ч ilość godzin pracy	**код** kod	питание zasilanie
2.080 lm	16 W	+5° +40°	3.000 K	50.000	SW1016W	— CAE эл. блок питания zasilanie *elektroniczne*
			4.000 K	50.000	SW1016N	

IK 05 | IP 40 | 220-240 V | 50-60 Hz | RG0 | CRI>80

Дополнительные приспособления akcesoriów

Комплект для подвески включен в поставку. Zestaw do zawieszenia w wyposażeniu.

* Номинальный световой поток при макс. 25° (при макс. 65° -10%). Суммарный световой поток светильника см. в его характеристиках. *Lumeny nominalne max 25° (lumeny max 65° -10%). Całkowity przepływ urządzenia - odnieść się do wydajności oprawy oświetleniowej.*
** Суммарная потребляемая мощность. *Całkowita pochłonięta moc Wat.*
*** Та минимальная и максимальная температура эксплуатации. *Minimalna i maksymalna temperatura działania.*

Прогресс светодиодных источников обеспечивает постоянное повышение светоотдачи. Более подробную информацию можно получить в техбюро Ideallux..
Ideallux s.r.l. оставляет за собой право вносить усовершенствования в изделия в любой момент.

Ewolucja źródeł światła LED prowadzi do ciągłych i pozytywnych zmian w stosunku Lumenów / Wat. Aby uzyskać więcej informacji, należy skontaktować się z działem technicznym IDEALLUX. Ideallux s.r.l. zastrzega sobie prawo do wprowadzania zmian ulepszających produktów w dowolnej chwili.

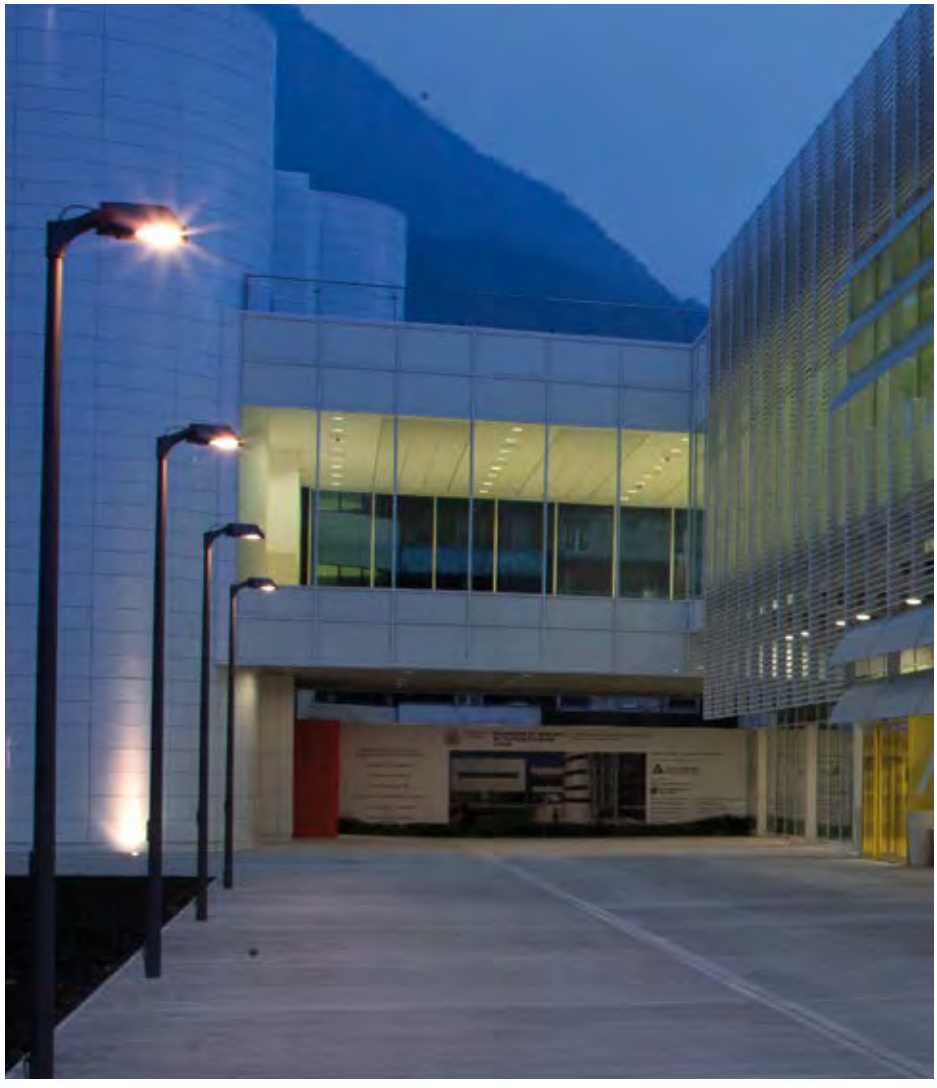

ASTRO LED

ASTRO LED AS

Светодиодный прожектор для наружного монтажа IP65
Odbłyśnik LED na zewnątrz IP65

Корпус из алюминия, полученного литьем под давлением, окрашенного эпоксидной порошковой краской с фосфатированием.
Закаленное стекло, стойкое к тепловым ударам, с шелкографией.
Рассеиватель из экструдата алюминия.
Встроенный блок питания CAE, кабельная муфта PG11.
Оптика из ассиметричного алюминия.
Светодиодный источник света.
Прямое излучение света.
Монтаж при помощи входящего в комплект кронштейна.

Obudowa z aluminium giętego prasą, malowanego farbą epoksydową po uprzednim fosforanowaniu.
Szkło hartowane odporne na szok termiczny, sitodrukowane.
Dyfuzor z ekstrudowanego aluminium.
Wbudowane zasilanie CAE, dławik kablowy PG11.
Aluminiowy asymetryczny układ optyczny.
Źródło Światła LED.
Bezpośrednia emisja.
Instalacja przy użyciu uchwytów w wyposażeniu.

ASTRO LED AS

IEE = A+

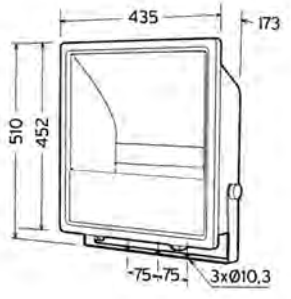

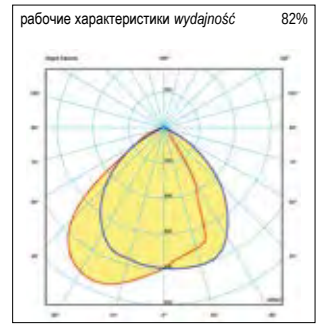

Lumen*	Watt**	Ta***	K Kelvin	срок службы в ч ilość godzin pracy	**код** kod	цветов kolorów
19.700 lm	156 W	-20° +40°	4.000 K	50.000	KATL156N	**63** графит grafitowy

IP 65 | IK 02 | 220-240V | 50-60 Hz | 63 grafite RAL7024 | RG0 | CRI>80

* Номинальный световой поток при макс. 25° (при макс. 65° -10%). Суммарный световой поток светильника см. в его характеристиках. *Lumeny nominalne max 25° (lumeny max 65° -10%). Całkowity przepływ urządzenia - odnieść się do wydajności oprawy oświetleniowej.*
** Суммарная потребляемая мощность. *Całkowita pochłonięta moc Wat.*
*** Та минимальная и максимальная температура эксплуатации. *Minimalna i maksymalna temperatura działania.*

Прогресс светодиодных источников обеспечивает постоянное повышение светоотдачи. Более подробную информацию можно получить в техбюро Ideallux..
Ideallux s.r.l. оставляет за собой право вносить усовершенствования в изделия в любой момент.

Ewolucja źródeł światła LED prowadzi do ciągłych i pozytywnych zmian w stosunku Lumenów / Wat. Aby uzyskać więcej informacji, należy skontaktować się z działem technicznym IDEALLUX. Ideallux s.r.l. zastrzega sobie prawo do wprowadzania zmian ulepszających produktów w dowolnej chwili.

ASTRO LED

Светодиодный прожектор для наружного монтажа IP65
Odbłyśnik LED na zewnątrz IP65

Корпус из алюминия, полученного литьем под давлением, окрашенного эпоксидной порошковой краской с фосфатированием.
Закаленное стекло, стойкое к тепловым ударам, с шелкографией.
Рассеиватель из экструдата алюминия.
Встроенный блок питания CAE, кабельная муфта PG11.
Оптика из полированного граненого анодированного алюминия.
Светодиодный источник света.
Прямое излучение света.
Монтаж при помощи входящего в комплект кронштейна.

Obudowa z aluminium giętego prasą, malowanego farbą epoksydową po uprzednim fosforanowaniu.
Szkło hartowane odporne na szok termiczny, sitodrukowane.
Dyfuzor z ekstrudowanego aluminium.
Wbudowane zasilanie CAE, dławik kablowy PG11.
Układ optyczny z wybłyszczanego anodowanego aluminium szlifowanego.
Źródło Światła LED.
Bezpośrednia emisja.
Instalacja przy użyciu uchwytów w wyposażeniu.

ASTRO LED

IEE = A+

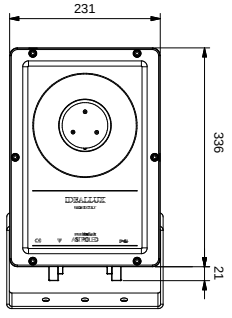

Lumen*	Watt**	Ta***	K Kelvin	срок службы в ч ilość godzin pracy	**код** kod	цветов kolorów
3.000 lm	32 W	-20° +40°	4.000 K	50.000	**KATL3000N**	**63** графит grafitowy
5.000 lm	50 W	-20° +40°	4.000 K	40.000	KATL5000N	

IP 65 | IK 02 | 220-240V | 50-60 Hz | 63 grafite RAL7024 | RG0 | CRI>80

* Номинальный световой поток при макс. 25° (при макс. 65° -10%). Суммарный световой поток светильника см. в его характеристиках. *Lumeny nominalne max 25° (lumeny max 65° -10%). Całkowity przepływ urządzenia - odnieść się do wydajności oprawy oświetleniowej.*
** Суммарная потребляемая мощность. *Całkowita pochłonięta moc Wat.*
*** Та минимальная и максимальная температура эксплуатации. *Minimalna i maksymalna temperatura działania.*

Прогресс светодиодных источников обеспечивает постоянное повышение светоотдачи. Более подробную информацию можно получить в техбюро Ideallux..
Ideallux s.r.l. оставляет за собой право вносить усовершенствования в изделия в любой момент.

Ewolucja źródeł światła LED prowadzi do ciągłych i pozytywnych zmian w stosunku Lumenów / Wat. Aby uzyskać więcej informacji, należy skontaktować się z działem technicznym IDEALLUX. Ideallux s.r.l. zastrzega sobie prawo do wprowadzania zmian ulepszających produktów w dowolnej chwili.

Коды цветов *Kody kolorów*

код kod	**цветов** kolorów	
01	**белый** biały	RAL 9016
02	**черный** czarny	RAL 9005
03	**золото** złoty	
04	**хром** chromowy	
05	**серый** szary	RAL 9006
07	**сатинированный** satynowy	
08	**темно-серый** ciemny szary	
63	**графит** grafitowy	RAL 7024

Символы *Simboli*

Утверждение I.M.Q. для светильника с электромонтажом. Европейский стандарт EN60598
Zatwierdzenie I.M.Q. dla przewodowej oprawy oświetleniowej. Norma europejska EN60598.

Светильник, устанавливаемый также на огнеопасных поверхностях.
Oprawa oświetleniowa do instalacji nawet na łatwopalnych powierzchniach.

Сертифицирует, что изделие изготовлено в Евросоюзе и соответствует действующим в нем нормам безопасности.
Zaświadcza, że produkt został wykonany na terenie Wspólnoty Europejskiej i nie narusza obowiązujących norm bezpieczeństwa.

IP_ Указывает класс защиты оболочек.
Wskazuje na stopień ochrony zapewnianej przez oprawki.

IK 02 Класс изоляции от внешних механических ударов.
Stopień ochrony przed zewnętrznymi uderzeniami mechanicznymi.

960° Класс защиты Раскаленная проволока. Устройство стойко к испытанию раскаленной проволокой.
Stopień ochrony Glow-wire.
Oprawa oświetleniowa odporna na próbę rozżarzonego drutu.

T8 Тип устанавливаемой лампы
Rodzaj montowanej lampy.

Класс изоляции 1.
Klasa izolacji 1.

Класс изоляции 2.
Klasa izolacji 2.

Класс изоляции 3.
Klasa izolacji 3.

M M Светильник, пригодный для установки на мебели.
Oprawa oświetleniowa do instalacji na meblach.

IP20D

1-я цифра определяет защиту от проникновения твердых тел.
1-wsza cyfra określa ochronę przed zetknięciem się z ciałami stałymi.

2-я цифра определяет защиту от проникновения жидкостей.
2-ga cyfra określa ochronę przed ochronę przed przenikaniem cieczy.

Дополнительная буква означает класс защиты людей от доступа к опасным частям.
Dodatkowa litera wskazuje na stopień ochrony osób przed dostępem do części niebezpiecznych.

IK 02

Класс защиты от внешних механических ударов.
Stopień ochrony przed zewnętrznymi uderzeniami mechanicznymi.

Первая цифра *Pierwsza cyfra*

0	защита отсутствует *brak ochrony*
1	защищено от проникновения твердых тел ø более 50 мм *ochrona przed ciałami stałymi o ø powyżej 50 mm*
2	защищено от проникновения твердых тел ø более 12 мм *ochrona przed ciałami stałymi o ø powyżej 12 mm*
3	защищено от проникновения твердых тел ø более 2,5 мм *ochrona przed ciałami stałymi o ø powyżej 2,5 mm*
4	защищено от проникновения твердых тел ø более 1 мм *ochrona przed ciałami stałymi o ø powyżej 1 mm*
5	защищено от пыли *ochrona przed pyłem*
6	полная пыленепроницаемость *całkowita ochrona przed pyłem*

Первая цифра ***Вторая цифра***

0	защита отсутствует *brak ochrony*
1	защищено от вертикально падающих капель воды *ochrona przed pionowo padającymi kroplami*
2	защищено от капель воды, падающих под углом не более 15° *ochrona przed padającymi kroplami pod kątem max. 15°*
3	защищено от дождя *ochrona przed deszczem*
4	защищено от брызг воды *ochrona przed pryskaniem*
5	защищено от струй воды *ochrona przed strugami wody pod niskim ciśnieniem*
6	защищено от морских волн *ochrona przed silnymi strugami wody pod ciśnieniem*
7	защищено от погружения на глубину до 1 м *ochrona przed wnikaniem wody w zanurzeniu do 1 m*

Дополнительная буква *Dodatkowa litera*

A	Защищено от доступа тыльной стороной руки *Ochrona przed dotykiem dłonią*
B	Защищено от доступа пальцем *Ochrona przed dotykiem palcem*
C	Защищено от доступа инструментом *Ochrona przed dotykiem narzędziem*
D	Защищено от доступа проволокой *Ochrona przed dotykiem drutem*

Класс защиты Ik *Stopnie ochrony Ik*

IK00	Защита отсутствует *Brak ochrony*
IK01	Защищено от энергии удара 0,15 Дж *Ochrona przed energią udaru do 0,15J*
IK02	Защищено от энергии удара 0,20 Дж *Ochrona przed energią udaru do 0,20J*
IK03	Защищено от энергии удара 0,35 Дж *Ochrona przed energią udaru do 0,35J*
IK05	Защищено от энергии удара 0,7 Дж *Ochrona przed energią udaru do 0,7J*
IK06	Защищено от энергии удара 1 Дж *Ochrona przed energią udaru do 1J*
IK07	Защищено от энергии удара 2 Дж *Ochrona przed energią udaru do 2J*
IK08	Защищено от энергии удара 5 Дж *Ochrona przed energią udaru do 5J*
IK09	Защищено от энергии удара 10 Дж *Ochrona przed energią udaru do 10J*
IK10	Защищено от энергии удара 20 Дж *Ochrona przed energią udaru do 20J*

Прогресс светодиодных источников обеспечивает постоянное повышение светоотдачи. Более подробную информацию можно получить в техбюро Ideallux..
Ideallux s.r.l. оставляет за собой право вносить усовершенствования в изделия в любой момент.

Agente chimico	Policarbonato (PP)		
	resistente	non resistente	resistente relativamente
olio diesel-nafta			•
olii minerali		•	
olii e grassi alimentari			•
acetone		•	
acido acetico 10%	•		
acido arsenico 10%	•		
acido carbonico		•	
acido citrico 20%	•		
acido cloridrico 1-5%	•		
acido cromico			•
acido formico 30%		•	
acido nitrico 20%			•
acido perclorico 10%	•		
acido solforico 30%	•		
olii siliconici	•		
alcool benzilico		•	
alcool etilico	•		
alcool isopropilico		•	
ammoniaca 5%		•	
anilina			•
zucchero			•
zolfo	•		
bevande alcoliche	•		
benzene		•	
benzolo		•	
bromo			•
bromuro di potassio	•		
caustica potassio		•	
cemento	•		
clima marino	•		
cloro liquido (vapori)		•	
cloroformio		•	
cloruro di calcio	•		
cloruro di ferro			•
cloruro di etile		•	
cloruro di sodio	•		
cloruro solforico		•	
etiletere		•	
fenolo	•		
benzina			•
glicerina			•
esano		•	
idrocarburi		•	
idrossido sodico 5%		•	
candeggina di soda	•		
mercurio		•	
metanolo	•		
nitrato di calcio	•		
nitrato di potassio	•		
ossigeno	•		
ozono	•		
permanganato di potassio			•
petrolio	•		
soda	•		
solfato di alluminio	•		
solfato di zinco	•		
solfato di rame	•		
solfat odi manganese	•		
solfato di sodio		•	
tetracloruro di carbonio		•	
tricloroetilene		•	
iodio		•	

Ewolucja źródeł światła LED prowadzi do ciągłych i pozytywnych zmian w stosunku Lumenów / Wat. Aby uzyskać więcej informacji, należy skontaktować się z działem technicznym IDEALLUX. Ideallux s.r.l. zastrzega sobie prawo do wprowadzania zmian ulepszających produktów w dowolnej chwili.

код kod	pagina page
441L65N	61
441L90N	**61**
451L65N	61
451L90N	**61**
5090-FBR	**151**
5090-FFH	**151**
5090-FNT	**151**
5090-FVE	**151**
535/P/1000	**116**
535/P/300	**116**
535/P/600	**116**
535/P/800	**116**
535/SP/90	**116**
535ASLHF1040N	**118**
535ASLHF1040W	**118**
535ASLHF1560N	**118**
535ASLHF1560W	**118**
535ASLHF2080N	**118**
535ASLHF2080W	**118**
535ASLHF2600N	**118**
535ASLHF2600W	**118**
535ASLHF520N	**118**
535ASLHF520W	**118**
535ASLHP1170N	**119**
535ASLHP1170W	**119**
535ASLHP1560N	**119**
535ASLHP1560W	**119**
535ASLHP1950N	**119**
535ASLHP1950W	**119**
535ASLHP390N	**119**
535ASLHP390W	**119**
535ASLHP780N	**119**
535ASLHP780W	**119**
535INT	**116**
7PR3702-V	**6**
AAL24824N	**138**
AAL24824W	**138**
AAL24840N	**138**
AAL24840W	**138**
AAL28024N	**138**
AAL28024W	**138**
AAL28040N	**138**
AAL28040W	**138**
AAL34824N	**139**
AAL34824W	**139**
AAL34840N	**139**
AAL34840W	**139**
AAL38024N	**139**
AAL38024W	**139**
AAL38040N	**139**
AAL38040W	**139**
AAL4824N	**138**
AAL4824W	**138**
AAL4840N	**138**
AAL4840W	**138**
AAL8024N	**138**
AAL8024W	**138**
AAL8040N	**138**
AAL8040W	**138**
AG 1000/TE	**93**
AG-GNT4	**93**
AG-GNTI4	**95**
AGL201125KC	**93**
AGL201500KC	**93**
AGL2029N	**93**
AGL2029W	**93**
AGL2042N	**93**
AGL2042W	**93**
AGL2058N	**93**
AGL2058W	**93**
AGL20752KC	**93**
AGL501150KC	**95**
AGL501525KC	**95**
AGL5029N	**95**
AGL5029W	**95**
AGL5042N	**95**

код kod	pagina page
AGL5042W	**95**
AGL5058N	**95**
AGL5058W	**95**
AGL50777KC	**95**
AG-TEFC	**93**
AG-TEINFC	**95**
AMB22UN	**37**
AMB36UN	**37**
AMB47UN	**37**
AMB50IN	**37**
AMB50UN	**37**
AMB68IN	**37**
AMB68UN	**37**
AMB-ST	**37**
BBL29N	**89**
BBL42N	**89**
BBL58N	**89**
BBT29N	**87**
BBT42N	87
BBT58N	87
BBT-GNT	87
BDL12N	**33**
BDL14N	**33**
BDL17N	**33**
BDL18N	**33**
BDL21N	**33**
BDL23N	**33**
BDL24N	**33**
BDL25N	**33**
BDL28N	**33**
BDL29N	**33**
BDL34N	**33**
BDL36N	**33**
BDL42N	**33**
BDL47N	**33**
BDL50N	**33**
BDL57N	**33**
BDL68N	**33**
BDS	**31**
BDS1147N	26
BDS1157N	26
BDS1168N	26
BDS124N	26
BDS129N	**26**
BDS134N	**26**
BDS2114BTN	**29**
BDS2114N	26
BDS2114PSN	27
BDS2136BTN	**29**
BDS2136N	**26**
BDS2136PSN	**27**
BDS2247BTN	**29**
BDS2247N	26
BDS2247PSN	27
BDS2257BTN	**29**
BDS2257N	26
BDS2257PSN	27
BDS2268BTN	**29**
BDS2268N	26
BDS2268PSN	27
BDS24114BTN	**29**
BDS24136BTN	**29**
BDS2414N	26
BDS2414PSN	27
BDS2436N	**26**
BDS2436PSN	**27**
BDS247BTN	**29**
BDS247N	26
BDS247PSN	27
BDS2494BTN	**29**
BDS2494N	**26**
BDS2494PSN	**27**
BDS257BTN	**29**
BDS257N	26
BDS257PSN	27
BDS268BTN	**29**

код kod	pagina page
BDS268N	26
BDS268PSN	27
BDS294BTN	**29**
BDS294N	**26**
BDS294PSN	**27**
BDS-45	**31**
BDS-A	**31**
BDSAS-F	**30**
BDS-BT-CK-1000	**29**
BDS-BT-CK-1500	**29**
BDS-BT-CK-2000	**29**
BDS-BT-CK-3000	**29**
BDS-C	**31**
BDS-CK-1000	26
BDS-CK-1500	26
BDS-CK-2000	26
BDS-CK-3000	**26**
BDS-F	**30**
BDS-G	**31**
BDS-KS	**30**
BDS-PS-CK-1000	27
BDS-PS-CK-1500	27
BDS-PS-CK-2000	27
BDS-PS-CK-3000	**27**
BDS-T	**31**
BST-PR	161
CCL34N	**193**
CCL34W	**193**
CCL53N	**193**
CCL53W	**193**
CCL65N	**193**
CCL65W	**193**
CCL85N	**193**
CCL85W	**193**
CM30N	**66**
CM30W	**66**
CM40N	66
CM40W	66
CM48N	66
CM48W	66
CM5540N	67
CM5540W	67
CM5548N	67
CM5548W	67
CM5556N	67
CM5556W	67
CM56N	66
CM56W	66
CMR40N	66
CMR40W	66
CMR48N	66
CMR48W	66
CMR56N	66
CMR56W	66
CMSA40N	**69**
CMSA40W	**69**
CMSA48N	**69**
CMSA48W	**69**
CMSA56N	**69**
CMSA56W	**69**
CMSAR40N	**69**
CMSAR40W	**69**
CMSAR48N	**69**
CMSAR48W	**69**
CMSAR56N	**69**
CMSAR56W	**69**
DIS120-AR	175
DIS120-BL	175
DIS120-CH	175
DIS120-GR	175
DIS120-RO	175
DIS130-AR	**171**
DIS130-BL	**171**
DIS130-CH	**171**
DIS130-GR	**171**
DIS130-RO	**171**

код kod	pagina page
DIS150-AR	167
DIS150-BL	167
DIS150-CH	167
DIS150-GR	167
DIS150-RO	167
DK1423N	**81**
DK1423W	**81**
DK1446N	81
DK1446W	81
DK2647N	81
DK2647W	81
DK2690N	**81**
DK2690W	**81**
DNL140N	57
DNL185N	57
FFD42N	**99**
FFD42W	**99**
FFD58N	**99**
FFD58W	**99**
FFI63N	**99**
FFI63W	**99**
FFI87N	**99**
FFI87W	**99**
FKL15NLA	155
FKL15NST	155
FKL15WLA	155
FKL15WST	155
FLK107055	**49**
FLK207055	**49**
FLKI107055	**49**
FLKI207055	**49**
FLKTLC1	**49**
FLKTLC2	**49**
FUIP6N	44
FUL5MPN	42
FUL6MPN	42
FUL8MPN	42
FULS2MPN	**43**
FULS3MPN	**43**
FULS4MPN	**43**
FULS7MPN	**43**
GDP	57
GIL24NLA	171
GIL24NMD	171
GIL24WLA	171
GIL24WMD	171
GIL29NLA	**171**
GIL29NMD	**171**
GIL29WLA	**171**
GIL29WMD	**171**
GIL34NLA	**171**
GIL34NMD	**171**
GIL34WLA	**171**
GIL34WMD	**171**
GIL-FBR	171
GIL-FFH	171
GIL-FNT	171
GIL-FVE	171
GIL-MP	171
GIL-VP	171
GLL34NLA	**167**
GLL34NMD	**167**
GLL34WLA	**167**
GLL34WMD	**167**
GLL53NLA	**167**
GLL53NMD	**167**
GLL53WLA	**167**
GLL53WMD	**167**
GLL-FBR	167
GLL-FFH	167
GLL-FNT	167
GLL-FVE	167
GLL-MP	167
GLL-VP	167
GRL24824N	144
GRL24824W	144

код kod	pagina page
GRL28024N	144
GRL28024W	144
GRL28040N	144
GRL28040W	144
GRL34824N	**145**
GRL34824W	**145**
GRL34840N	**145**
GRL34840W	**145**
GRL38024N	**145**
GRL38024W	**145**
GRL38040N	**145**
GRL38040W	**145**
GRL4824N	144
GRL4824W	144
GRL4840N	144
GRL4840W	144
GRL8024N	144
GRL8024W	144
GRL8040N	144
GRL8040W	144
GRLAS24N	147
GRLAS24W	147
GRLAS29N	**147**
GRLAS29W	**147**
GRLAS34N	**147**
GRLAS34W	**147**
GRL-DIF	**137**
GRL-FBR	**137**
GRL-FFH	**137**
GRL-FNT	**137**
GRL-FVE	**137**
GRL-VP	**137**
INAP20N	15
INAP61N	15
INAP82N	15
INAT11N	15
INAT21N	15
INAT22N	15
INAT29N	**15**
INAT42N	15
INAT58N	15
INE11N	6
INE21N	6
INE23N	**6**
INE29N	**6**
INE42N	6
INE57N	6
INEP11N	6
INEP21N	6
INEP23N	**6**
INEP29N	**6**
INEP42N	6
INEP57N	6
INHP/P/1000	6
INHP/P/300	**6**
INHP/P/600	6
INHP/P/800	6
INI11N	12
INI13N	**12**
INI18N	12
INI19N	**12**
INI21N	12
INI22N	12
INI24N	12
INI25N	12
INI26N	12
INI29N	**12**
INI34N	**12**
INI36N	**12**
INI42N	12
INI47N	12
INI50N	12
INI57N	12
INI68N	12

код kod	pagina page
INI9N	**12**
INIP11N	**13**
INIP13N	**13**
INIP18N	**13**
INIP19N	**13**
INIP21N	**13**
INIP22N	**13**
INIP24N	**13**
INIP25N	**13**
INIP26N	**13**
INIP29N	**13**
INIP34N	**13**
INIP36N	**13**
INIP42N	**13**
INIP47N	**13**
INIP50N	**13**
INIP57N	**13**
INIP68N	**13**
INIP9N	**13**
IN-KIT-FUSE10A	6
IN-KIT-TAP	6
IN-MOL	6
INPKPT50N	21
INPKPT68N	21
INPKPXS36N	**21**
INPKPXS47N	**21**
INPKT50N	21
INPKT68N	21
INPKXS36N	**21**
INPKXS47N	**21**
INSF16NUPS	**23**
INSF320N	**23**
INSF640N	**23**
INSF8NUPS	**23**
INSH21N	17
INSH28N	17
INSH32N	**17**
INSH44N	17
INT25N	8
INT34N	**8**
INT50N	8
INT68N	8
INTP25N	8
INTP34N	**8**
INTP50N	8
INTP68N	8
INXS18N	**7**
INXS23N	**7**
INXS36N	**7**
INXS47N	**7**
INXSP18N	**7**
INXSP23N	**7**
INXSP36N	**7**
INXSP47N	**7**
JRM2000NLA	186
JRM2000NMD	186
JRM2000WLA	186
JRM2000WMD	186
JRM3000NLA	**186**
JRM3000NMD	**186**
JRM3000WLA	**186**
JRM3000WMD	**186**
JRM-SOS	186
JWE15NLA	156
JWE15NST	156
JWE15WLA	156
JWE15WST	156
KATL156N	204
KATL3000N	**206**
KATL5000N	206
KT10100	167
KT10203	**74**
KT10204	87
KT10206	74
KT10206/D	74
KT10209/DOP2	**105**
KT10209/SING	**105**
KT10209/SOS/M	**105**
KT10209/VER	**105**
KT10209/VER2	**105**
KT10220G	105
LB25L21N	105
LB25L21W	105
LB26L29N	**105**
LB26L29W	**105**
LDS-C5	26
LFT16N	**196**
LFT16W	**196**
LFT26N	**196**
LFT26W	**196**
LFT32N	**196**
LFT32W	**196**
LR1020N	106
LR1020W	106
LR1040N	106
LR1040W	106
LT24NMD	178
LT24NST	178
LT24WMD	178
LT24WST	178
LT29NMD	**178**
LT29NST	**178**
LT29WMD	**178**
LT29WST	**178**
LT34NMD	**178**
LT34NST	**178**
LT34WMD	**178**
LT34WST	**178**
LUDL140N	52
LUDL185N	52
LUDL64N	52
LUDL85N	52
LUSH65N	188
LUSH65W	188
LUSH85N	188
LUSH85W	188
MA1L15NLA	**153**
MA1L15NST	**153**
MA1L15WLA	**153**
MA1L15WST	**153**
MA2L15NLA	**153**
MA2L15NST	**153**
MA2L15WLA	**153**
MA2L15WST	**153**
MA3L15NLA	**153**
MA3L15NST	**153**
MA3L15WLA	**153**
MA3L15WST	**153**
MBL15NLA	157
MBL15NST	157
MBL15WLA	157
MBL15WST	157
MGRL48424N	148
MGRL48424W	148
MGRL48448N	148
MGRL48448W	148
MGRL80624N	148
MGRL80624W	148
MGRL80648N	148
MGRL80648W	148
MI1023N	**85**
MI1023W	**85**
MI1045N	85
MI1045W	85
MI1046N	85
MI1046W	85
MI1090N	**85**
MI1090W	**85**
MLL24NLA	161
MLL24NMD	161
MLL24WLA	161
MLL24WMD	161
MLL29NLA	**161**
MLL29NMD	**161**
MLL29WLA	**161**
MLL29WMD	**161**
MLL34NLA	**161**
MLL34NMD	**161**
MLL34WLA	**161**
MLL34WMD	**161**
MLL-FBR	161
MLL-FFH	161
MLL-FNT	161
MLL-FVE	161
MLL-MP	161
MLL-VP	161
MTL25N	**96**
MTL25W	**96**
MTL29N	**96**
MTL29W	**96**
MXAL24NLA	**137**
MXAL24NMD	**137**
MXAL24WLA	**137**
MXAL24WMD	**137**
MXAL29NLA	**137**
MXAL29NMD	**137**
MXAL29WLA	**137**
MXAL29WMD	**137**
MXAL34NLA	**137**
MXAL34NMD	**137**
MXAL34WLA	**137**
MXAL34WMD	**137**
MXAL53NLA	**137**
MXAL53NMD	**137**
MXAL53WLA	**137**
MXAL53WMD	**137**
MXGL24NLA	**143**
MXGL24NMD	**143**
MXGL24WLA	**143**
MXGL24WMD	**143**
MXGL29NLA	**143**
MXGL29NMD	**143**
MXGL29WLA	**143**
MXGL29WMD	**143**
MXGL34NLA	**143**
MXGL34NMD	**143**
MXGL34WLA	**143**
MXGL34WMD	**143**
MXGL53NLA	**143**
MXGL53NMD	**143**
MXGL53WLA	**143**
MXGL53WMD	**143**
NNL20NLA	175
NNL20NMD	175
NNL20WLA	175
NNL20WMD	175
NNL25NLA	175
NNL25NMD	175
NNL25WLA	175
NNL25WMD	175
NNL-FBR	175
NNL-FFH	175
NNL-FNT	175
NNL-FVE	175
NNL-MP	175
NNL-VP	175
NVL270N	111
NVL270W	111
NVL380N	**111**
NVL380W	**111**
NVL450N	111
NVL450W	111
PRLHF1040N	122
PRLHF1040W	122
PRLHF1560N	122
PRLHF1560W	122
PRLHF2080N	122
PRLHF2080W	122
PRLHF2600N	122
PRLHF2600W	122
PRLHF520N	122
PRLHF520W	122
PRLHP1170N	**123**
PRLHP1170W	**123**
PRLHP1560N	**123**
PRLHP1560W	**123**
PRLHP1950N	**123**
PRLHP1950W	**123**
PRLHP390N	**123**
PRLHP390W	**123**
PRLHP780N	**123**
PRLHP780W	**123**
RKL18N	**35**
RKL18W	**35**
RKL21N	**35**
RKL21W	**35**
RKL23N	**35**
RKL23W	**35**
RKL29N	**35**
RKL29W	**35**
RL2424NMD	151
RL2424WMD	151
RL2440NLA	151
RL2440WLA	151
RL3024NMD	**151**
RL3024WMD	**151**
RL3040NLA	**151**
RL3040WLA	**151**
RL3524NMD	**151**
RL3524WMD	**151**
RL3540NLA	**151**
RL3540WLA	**151**
RMH14NLA	**131**
RMH14NST	**131**
RMH14WLA	**131**
RMH14WST	**131**
RMH17NLA	**131**
RMH17NST	**131**
RMH17WLA	**131**
RMH17WST	**131**
RMS24NLA	**129**
RMS24NST	**129**
RMS24WLA	**129**
RMS24WST	**129**
RMS29NLA	**129**
RMS29NST	**129**
RMS29WLA	**129**
RMS29WST	**129**
RMS34NLA	**129**
RMS34NST	**129**
RMS34WLA	**129**
RMS34WST	**129**
RUM15NLA	154
RUM15NST	154
RUM15WLA	154
RUM15WST	154
RX34N	**74**
RX34W	**74**
RX40N	**74**
RX40W	**74**
RX48N	**74**
RX48W	**74**
RX5534N	**75**
RX5534W	**75**
RX5540N	**75**
RX5540W	**75**
RX5548N	**75**
RX5548W	**75**
RX5556N	**75**
RX5556W	**75**
RX55R34N	**75**
RX55R34W	**75**
RX55R40N	**75**
RX55R40W	**75**
RX55R48N	**75**
RX55R48W	**75**
RX55R56N	**75**
RX55R56W	**75**
RX56N	**74**
RX56W	**74**
RXR34N	**74**
RXR34W	**74**
RXR40N	**74**
RXR40W	**74**
RXR48N	**74**
RXR48W	**74**
RXR56N	**74**
RXR56W	**74**
RXSA34N	**76**
RXSA34W	**76**
RXSA40N	**76**
RXSA40W	**76**
RXSA48N	**76**
RXSA48W	**76**
RXSA56N	**76**
RXSA56W	**76**
RXSAR34N	**77**
RXSAR34W	**77**
RXSAR40N	**77**
RXSAR40W	**77**
RXSAR48N	**77**
RXSAR48W	**77**
RXSAR56N	**77**
RXSAR56W	**77**
SPL24NLA	**135**
SPL24NST	**135**
SPL24WLA	**135**
SPL24WST	**135**
SPL29NLA	**135**
SPL29NST	**135**
SPL29WLA	**135**
SPL29WST	**135**
SPL34NLA	**135**
SPL34NST	**135**
SPL34WLA	**135**
SPL34WST	**135**
SW1016N	200
SW1016W	200
SZ2000NLA	180
SZ2000NMD	180
SZ2000WLA	180
SZ2000WMD	180
SZ3000NLA	**180**
SZ3000NMD	**180**
SZ3000WLA	**180**
SZ3000WMD	**180**
TBL24NLA	165
TBL24NMD	165
TBL24WLA	165
TBL24WMD	165
TBL29NLA	**165**
TBL29NMD	**165**
TBL29WLA	**165**
TBL29WMD	**165**
TBL34NLA	**165**
TBL34NMD	**165**
TBL34WLA	**165**
TBL34WMD	**165**
TBL-FBR	165
TBL-FFH	165
TBL-FNT	165
TBL-FVE	165
TBL-MP	165
TBL-VP	165
TLC2	66
TLC3	**67**
VSDP	57

ОБЩИЕ УСЛОВИЯ ПРОДАЖИ – СВЕТИЛЬНИКИ

I – ВСТУПЛЕНИЕ. Поставки включают только то, что четко указано в подтверждении заказа Продавца, и регулируются данными общими условиями, если только не было достигнуто иного письменного соглашения. Любые изменения или сообщения в ходе выполнения поставки не обуславливают недействительность договора. Договорные сроки поставки являются ориентировочными, а не обязательными. В любой момент выполнение поставки может приостанавливаться вследствие изменения имущественного состояния Заказчика в соответствии со ст. 1461 Гражданского кодекса.

II – ЦЕНЫ. Цены должны пониматься на условиях «франко-завод» Продавца. Цены не включают неупомянутые услуги и обязательства. Упаковка, если только не было достигнуто иного письменного соглашения, является безвозвратной.

III – ИЗМЕНЕНИЕ ЦЕН. Указанные в контракте цены вычислялись на основе стоимости материалов и рабочей силы на дату подписания договора по соответствующим таблицам ANIE (Национальной федерации предприятий электротехнической и электронной отраслей). Расчет изменений этих затрат на любую величину в большую или меньшую сторону, которые могут произойти в период выполнения поставки, выполняется на основании оговорок об изменении цен, действующих для осветительных приборов и опубликованных ANIE.

IV – ПОРЯДОК ОПЛАТЫ. Оплата должна выполняться в порядке и в сроки, четко предусмотренные и указанные в подтверждении. В любом случае, оплата должна осуществляться по домицилию Продавца, а риск по переводу сумм, независимо от выбранного средства, всегда остается за Заказчиком. Если были достигнуты договоренности по оплате векселями, Заказчик оплачивает как проценты, так и соответствующие расходы и комиссионные. Проценты начисляются по официальной учетной ставке с увеличением на 5 пунктов. Ни по каким причинам и ни на каких правах Заказчик не может задерживать платежи сверх установленных сроков, в частности, после задержки доставки материалов или при опротестовании любого характера. На платежи, выполненные с задержкой, полноправно и без какой-либо отсрочки начисляются проценты по действующей официальной учетной ставке с увеличением на 5 пунктов, без права Заказчика на задержку платежей.

V – ПРАВО СОБСТВЕННОСТИ. Продавец оставляет за собой право собственности на материалы до полной их оплаты, однако риски возлагаются на Покупателя с момента доставки. Любое действие Заказчика, которое, с нарушением любого специального письменного разрешения Продавца, связано с нарушением права Продавца на перепродажу материала, преследуется по закону.

VI – ДОСТАВКА. Указанный срок поставки не является обязывающим для Продавца, который не обязан оплачивать какую-либо компенсацию за прямой или косвенный ущерб, нанесенный в результате задержки доставки или прерывания или частичного или полного аннулирования поставки. Срок поставки считается с даты подтверждения заказа и, в любом случае, не начинается до получения платежного взноса по заказу в случае его согласования. Срок поставки соответствующим образом продлевается: при непунктуальном выполнении платежей, если Заказчик не предоставляет в установленные сроки то, что от него требуется по договору, или при возникновении причин, не зависящих от Продавца, включая возможные задержки от субпоставщиков.

VII – ВОЗВРАТ ТОВАРА. Товар может возвращаться исключительно при разрешении со стороны Продавца со снижением цены на 30%.

VIII – МЕСТО ДОСТАВКИ. Доставка, в соответствии со Ст. 1510 Гражданского кодекса, осуществляется в Цехе производителя при передаче материала Заказчику или перевозчику, даже если цена включает перевозку или Продавец берет на себя обязательства по монтажу в месте эксплуатации. При перевозке на место эксплуатации Продавцом поставка считается выполненной на дату и во время, указанное в извещении об отправке товара. Если по каким-либо причинам подготовленный материал не был передан по обстоятельствам, не зависящим от Продавца, поставка считается выполненной по всем правилам при простом извещении о готовности товара или готовности товара к приемочным испытаниям. После поставки все риски по материалам передаются Заказчику с правом Продавца в указанном случае задержки передачи не по его вине выставить Заказчику счет по расходам на хранение, техобслуживание, охрану, страхование и пр. Товар, даже если он продан на условиях франко-пункт назначения, всегда перевозится на риск Заказчика, поэтому Продавец оплачивает только транспортные расходы.

IX – ТЕХНИЧЕСКИЕ ХАРАКТЕРИСТИКИ. Поставленные материалы, за исключением особых предписаний, которые должны согласовываться в письменной форме, соответствуют действующим нормам CEI – Итальянского электротехнического комитета, где таковые применимы. Продавец оставляет за собой право вносить в любой момент в свои изделия изменения, которые он посчитает технически целесообразными. Чертежи Продавца являются его собственностью и не могут передаваться Заказчиком третьим сторонам или же воспроизводиться без его письменного разрешения.

X – ГАРАНТИЯ. Продавец гарантирует высокое качество и правильное изготовление своих материалов, обязуясь в течение указанного ниже гарантийного периода бесплатно выполнить ремонт или заменить в самые короткие сроки детали, которые в результате низкого качества материала или дефекта производства или неправильного монтажа (если Продавец взял на себя работы по монтажу) оказались дефектными, если это не обуславливается естественным износом, неполадками, обуславливаемыми неопытностью или халатностью Заказчика, перегрузками сверх установленных договором пределов, неуполномоченными работами, вмешательством Заказчика, непредвиденными событиями или обстоятельствами непреодолимой силы. Гарантийный срок на оборудование, произведенное на предприятии продавца, составляет 24 месяца с даты доставки в соответствии со статьями VI и VII. При запросе, при оценке техбюро, может предоставляться продление гарантийного срока до максимум 60 месяцев. На компоненты, не произведенные Продавцом, предоставляется гарантия соответствующих фирм-изготовителей. Гарантия истекает в установленный срок даже если материалы по каким-либо причинам не были запущены в эксплуатацию. Работы по гарантии Продавца выполняются при соблюдении условий оплаты Заказчиком или условий других достигнутых сторонами договоренностей. Работы, связанные с гарантийным ремонтом или заменой, выполняются на предприятии Продавца. Заказчик не получает никакой компенсации за время, в течение которого будет простаивать установка, а также не имеет права на какую-либо компенсацию и возмещение расходов или прямого ущерба в результате указанного в первом параграфе этого пункта, а также за этот ремонт или замену. Все перевозки для выполнения гарантийных работ выполняются за счет и на риск Заказчика. Ни при каких условиях не обеспечивается продление сроков утраты права и срока давности в соответствии со ст. 1512 Гражданского кодекса.

XI – СПОРЫ. Договора, даже если они заключены с иностранными субъектами или на материал, поставляемый за границу, регулируются действующим законодательством Италии. Компетентным судом является только суд по юридическому адресу Продавца, в т.ч. с отступлением от ст. 32 и последующих статей Гражданского процессуального кодекса, исключая для Заказчика возможность обращаться в судебные органы в другом месте, в т. ч. по вопросам гарантии или выступления в качестве истца, но с правом для Продавца обращаться в качестве истца по месту пребывания Заказчика в Италии или за рубежом. Любые рекламации не освобождают Заказчика от обязанности соблюдения установленных условий платежа и не обуславливают какого-либо продления согласованных сроков. Расходы по договору, его регистрацию и возможное изменение оплачиваются Заказчиком.

ВОЗВРАТ УПАКОВКИ: товар подразумевается проданным на условиях франко-завод вместе с упаковкой. Приведенные выше условия продажи полностью соответствуют условиям, установленным ANIE (Национальной федерацией предприятий электротехнической и электронной отраслей)

OGÓLNE WARUNKI SPRZEDAŻY - OPRAWY OŚWIETLENIOWE

I – POSTANOWIENIA OGÓLNE. Dostawa obejmuje jedynie towar i usługi jednoznacznie określone w potwierdzeniu zamówienia przez Sprzedającego i obowiązują ją niniejsze ogólne warunki, chyba że zostały one zmienione za pomocą wyraźnej zgody na piśmie. Wszelkie zmiany lub komunikacje w trakcie dostawy nie stanowią podstawy do unieważnienia umowy. Uzgodniony termin dostawy jest orientacyjny i nie jest terminem ostatecznym. Realizacja dostawy może zostać zawieszona w dowolnym momencie w przypadku zmiany sytuacji finansowej Kupującego na podstawie art. 1461 Kodeksu Cywilnego.

II – CENA. Jako cenę rozumie się cenę ex-works Sprzedającego; nie obejmuje ona opłat za nie wymienione usługi. Nie przyjmuje się zwrotu opakowań, o ile nie uzgodniono tego inaczej w formie pisemnej.

III – ZMIANY CEN. Ceny podane w umowie zostały obliczone w oparciu o koszty materiałów i robocizny w dniu zamówienia, zgodnie z odpowiednimi tabelami ANIE. Obliczanie zmian jakiejkolwiek wielkości na więcej lub na mniej podanych cen, które mogą wystąpić w trakcie realizacji sprzedaży, zostanie dokonane na warunkach zmienności cen obowiązujących dla sprzętu oświetleniowego opublikowanych przez ANIE.

IV – WARUNKI PŁATNOŚCI. Płatność należy uregulować w sposób oraz w terminie wyraźnie określonym i podanym w potwierdzeniu. W każdym przypadku musi ona zostać uiszczona w domicylu Sprzedającego, a przekazanie funduszy pozostaje zawsze na ryzyko Kupującego, niezależnie od wybranego sposobu płatności. W przypadku uzgodnienia kursu walutowego, Kupujący ponosi koszt zniżek procentowych oraz opłat i wydatków z nimi związanych; odsetek będzie obliczany wg oficjalnej stopy zniżki zwiększonej o 5 jednostek. Kupujący nie może z żadnego powodu lub przyczyny odraczać płatności na czas po upływie uzgodnionego terminu, a w szczególności w wyniku opóźnienia w dostawie materiałów lub kontestacji jakiejkolwiek natury. Za zwłokę w płatności zostaną naliczone, w myśl prawa i bez formalnego zawiadomienia, odsetki, według aktualnego kursu bankowego, powiększone o 5 jednostek, przy czym Kupujący nie będzie mógł sobie zastrzegać prawa do odroczenia płatności.

V – ZASTRZEŻENIE PRAWA WŁASNOŚCI. Sprzedający zachowuje prawo własności materiałów, dopóki nie zostaną one opłacone w całości, natomiast ryzyko przechodzi na kupującego od momentu dostawy. Każde działanie Kupującego które, z wyjątkiem wyraźnej pisemnej zgody Sprzedającego, mogłoby naruszyć prawa Sprzedającego do sprzedaży materiału, będzie podlegać sankcjom prawnym.

VI – DOSTAWA. Podany termin dostawy nie wiąże Sprzedającego, który nie jest zobowiązany do odszkodowania za jakiekolwiek bezpośrednie lub pośrednie szkody wynikające z opóźnienia dostawy lub przerwania lub częściowej lub całkowitej rezygnacji z dostaw. Termin dostawy jest odliczany od daty potwierdzenia zamówienia, a w każdym razie nie rozpoczyna się przed otrzymaniem płatności raty, która została uzgodniona przy zamówieniu. Niniejsze prawo zostaje odpowiednio przedłużone: jeśli płatności nie są na czasie, jeżeli Kupujący nie dostarczy na czas tego, co jest przewidziane w umowie lub jeśli wynika to z przyczyn niezależnych od Sprzedającego, w tym ewentualne opóźnienia podwykonawców.

VII – ZWROT PRODUKTU. Towar może być zwrócony jedynie za zgodą Sprzedającego oraz przy deprecjacji w wysokości 30%.

VIII – MIEJSCE DOSTAWY. Miejsce dostawy, na końcu art. 1510 Kodeksu Cywilnego, oznacza jeden z Warsztatów producenta, a sama dostawa odbywa się w momencie przekazania materiału Kupującemu bądź przewoźnikowi, nawet jeśli cena zawiera koszt transportu lub Sprzedający ma wykonać montaż na miejscu. W przypadku transportu przez Sprzedającego, dostawa odbywa się w dniu i godzinie wskazanej w zawiadomieniu o wysłaniu towaru. Jeśli z jakiegokolwiek powodu nie miało miejsca przekazanie przygotowanych materiałów, z przyczyn niezależnych od Sprzedającego, dostawa i tak jest uznana jako wykonana przy zwykłym potwierdzeniu o gotowości towarów lub o gotowości towarów do testów. Po dostawie, wszystkie ryzyka na materiały przejmuje Kupujący, przy czym Sprzedający, w przypadku cytowanego opóźnienia przekazania z przyczyn od niego niezależnych, ma prawo do obciążenia Kupującego kosztami magazynowania, konserwacji, dozoru, ubezpieczeń, itp.. Nawet jeśli towary zostały sprzedane Delivered Duty Unpaid czy Delivered Duty Paid, podróżują one zawsze na ryzyko Kupujące; w związku z tym Sprzedający ponosi jedynie koszty transportu.

IX – DANE TECHNICZNE. Dostarczone materiały, chyba że nie ustalono tego inaczej na piśmie, odpowiadają przepisom CEI - Włoski Komitet Elektrotechniki, tam gdzie znajdują one zastosowanie. Sprzedający zastrzega sobie prawo do wprowadzenia w każdej chwili zmian do swoich produktów, jakie uzna za dogodne technicznie. Projekty Sprzedającego są jego własnością, a Kupujący nie może ich udostępniać osobom trzecim ani ich produkować, bez pisemnego upoważnienia.

X – GWARANCJA. Sprzedający gwarantuje dobrą jakość i konstrukcję własnych produktów i zobowiązuje się, w okresie gwarancyjnym określonym poniżej, bezpłatnie naprawić lub wymienić, tak szybko, jak to możliwe, te części, które z powodu złej jakości materiału lub wady w produkcji lub niepoprawnego montażu (w przypadku montażu wykonanego przez Sprzedającego) okazały się wadliwe, pod warunkiem, że nie zależy to od naturalnego zużycia, od awarii spowodowanych niekompetencją lub niedbalstwem Kupującego, od przeciążenia wychodzącego poza granice umowy, od nieautoryzowanej interwencji, przez manipulowanie wykonane lub zlecone przez Kupującego, od przypadków losowych lub siły wyższej. Okres gwarancji na sprzęt produkowany w firmie Sprzedającego wynosi 24 miesięce od daty dostawy, o którym mowa w art. VI i VII. Na życzenie, po dokonaniu oceny przez biuro techniczne, będzie możliwe przedłużenie gwarancji do maksymalnie 60 miesięcy. Elementy nie wyprodukowane przez Sprzedającego podlegają gwarancji producenta. Gwarancja wygasa po upływie terminu nawet dla materiałów, które z jakiegokolwiek powodu, nie zostały oddane do użytku. Pomoc w ramach gwarancji przez Sprzedającego pozostaje uzależniona od spełnienia przez Kupującego warunków zapłaty lub innych specjalnych uzgodnionych warunków. Prace związane z naprawą lub wymianą w ramach gwarancji zostaną wykonane w warsztatach Sprzedającego. Nic nie będzie się należało Kupującemu za czas, podczas którego urządzenie nie jest używane, nie może on też domagać się odszkodowania lub zwrotu wydatków w razie wypadków lub szkód wynikających z wymienionego w pierwszym akapicie niniejszego ustępu, a także wyżej wymienionych napraw lub wymiany. Wszelki transport w odniesieniu do operacji prowadzonych na gwarancji odbywa się na koszt i ryzyko Kupującego. W żadnym wypadku nie mogą zostać przedłużone warunki okresu przedawnienia, zgodnie z art. 1512 Kodeksu Cywilnego.

XI – SPORY. Umowy, nawet jeśli zawarte z cudzoziemcami lub dla towarów dostarczanych za granicę, są regulowane przepisami prawa włoskiego. Sąd właściwy to jedynie ten posiadający sądownictwo w siedzibie Sprzedającego, w tym także na drodze odstępstwa od art. 32 i kolejnych Kodeksu Postępowania Cywilnego, z wyłączeniem możliwości Kupującego odwoływania się do organów sądowych w innym miejscu, również przy gwarancji lub w związku przyczynowym, przy czym upoważnia Sprzedającego do wszczęcia, jako wnioskodawca, postępowania w miejscu zamieszkania Sprzedającego, tak we Włoszech jak i za granicą. Jakakolwiek kontestacja nie zwalnia Kupującego od przestrzegania uzgodnionych terminów płatności, ani też nie oznacza żadnego rozszerzenia uzgodnionych warunków. Koszty umowy, jej rejestracji i ewentualnego spisania ponosi klient.

ZWRACANIE OPAKOWAŃ: towar jest uważany za sprzedany Ex-Works łącznie z opakowaniem Warunki sprzedaży określone powyżej odpowiadają warunkom ustanowionym przez ANIE (Krajowe Stowarzyszenie Przemysłu Sprzętu Elektrycznego i Elektronicznego)

Agenzie commerciali per i sistemi d'illuminazione Ideallux

ITALIA

LIGURIA (inclusa la provincia di Alessandria)
AGENZIA Lombardo Romina
TEL 010-3620073
FAX 010-3694617
MAIL romina.lombardo@libero.it

PIEMONTE (esclusa la provincia di Alessandria)
VALLE D'AOSTA
AGENZIA F.L. di Meinardi Andrea
TEL 0141-939071
FAX 0141-681763
MAIL flrapp@flrapp.it

LOMBARDIA
AGENZIA VIA LUCE di Paolo Carenini
TEL 035-303936
FAX 035-0662362
MAIL info@vialuce.it

VENETO-TRENTINO-FRIULI
AGENZIA DYNAMYCA di Lorenzon Gianluca
TEL 0422-697916
FAX 0422-278132
MAIL agenzia.dynamyca@gmail.com

EMILIA ROMAGNA
AGENZIA FOBERT di Berti Roberto
TEL 059-512555
FAX 059-5139420
MAIL info@fobert.net

TOSCANA + UMBRIA
AGENZIA D'AGLIANO ALESSANDRO
CELL 338-3012716
FAX 050-771761
MAIL info@alessandrodagliano.com

MARCHE
AGENZIA GASPARRI LUCA
TEL 0733-843341
FAX 0733-843341
MAIL gasparriluca@tin.it

LAZIO
AGENZIA CM RAPPRESENTANZE di Castroni Maurizio
TEL 06-9311744
FAX 06-9311117
MAIL cm.rappresentanze@hotmail.it

CAMPANIA (compresa la provincia di Potenza)
AGENZIA ELTEC GROUP di Ciciriello Raffaele e di Cipolletta Dino
TEL 089-849550
FAX 089-849350
MAIL eltec.group@tiscali.it

PUGLIA (compresa la provincia di Matera)
AGENZIA L'ABBATE MASSIMO
TEL 080-5025263
FAX 080-5691134
MAIL labbatemassimo@agenzialabbate.it

CALABRIA
AGENZIA FOGLIARO FORTUNATO
TEL 0963-338125
FAX 0963-293114
MAIL fortunato@fogliaro.it

SICILIA OCCIDENTALE PA-TP-CL-AG
AGENZIA DIME di Daniele Amato
TEL 091-6823844
FAX 091-6823845
MAIL dime2@libero.it

SICILIA ORIENTALE CT-RG-SR-EN-ME
AGENZIA CICERO VASCO
TEL 095-7410378
FAX 095-7415681
MAIL vascocicero72@gmail.com

SARDEGNA
AGENZIA LINEA INDUSTRIALE di Alessandro Battiata
TEL 070-42921
FAX 070-485375
MAIL lineaindustriale@tiscali.it

REPRESENTATION IN THE WORLD

RUSSIA
ROMAN URMANOV
TEL 007-9166742520
MAIL ideallux2013@mail.ru

FRANCE
ALFALUX
TEL 0033-0493312542
FAX 0033-493314816
MAIL alfalux@alfalux.fr

SPAIN
FORLINI LIGHTING S.L.
TEL 0034-935642396
FAX 0034-935642989
MAIL iluart.dg@iluart.net

TURKEY
EKIP BRAVO TASARIM AYDINLATMA DEKORASYON MO-
BILYA SANAYI VE TICARET LTD. STI.
TEL 0090-2123657686
FAX 0090-2163657687
MAIL info@euroluceaydinlatma.com

POLAND
Adam Jeziorek
TEL 0048-669551175
MAIL adam.j@ideallux.it

CZECH REPUBLIC
ESAGONO S.R.O.
TEL 00420-222521122
FAX 00420-224257465
MAIL obchodni@esagono.cz

ESTONIA/LATVIA/LITHUANIA
SMELTA OU
TEL 00372-6484121
FAX 00372-6484121
MAIL project@smelta.com

KUWAIT
MAGED KNIGHT
TEL 00965-97208780
MAIL maged_knight@hotmail.com

PALESTINE
BLAIBLEH ELECTRICS TRADE CO.
TEL 00970-92371636
FAX 00970-92374506
MAIL info@blaibleh.ps

GREECE
NIKOLAS MOTSAKOS
TEL 0030-2105779764
MAIL nmotsako@otenet.gr

ISRAEL
KIMHI DORI LTD
TEL 00972-36823857
FAX 00972-35185512
MAIL mtg@012.net.il

For other countries:
IDEALLUX SRL - ITALY
EXPORT DEPARTMENT
TEL 0039-0381-969814
FAX 0039-0381-96484
MAIL info@ideallux.it

NOTE

NOTE

NOTE

ART-DIRECTION: LO STUDIO SNC DI MAMMINI CANDIDO
IMPAGINAZIONE: LO STUDIO SNC DI MAMMINI CANDIDO
FOTO: ANDREA PIFFARI
FILIPPO PIZZIGOTI
POSTPRODUZIONE: LO STUDIO SNC DI MAMMINI CANDIDO
STAMPATO DA: GRAPHIC WORLD SRL
STAMPA: LUGLIO 2014

IDEALLUX S.r.L.

Адрес Регистрации
Siedziba Administracji
Corso Novara, 121
27029 Vigevano (PV) - Italy

Центральный Офис
Lokalizacja Fabryki i Siedziba Dyrekcji
Via Casinghino, 11
27024 Cilavegna (PV) - Italy

tel. +39 0381 969814
fax +39 0381 96484
info@ideallux.it
www.ideallux.it

IDEALLUX®

Every time italian light

Каталог katalog **2014**
cod.2014/2